I-P-TPI2-1000W-6000W è adottato soluzioni leader a bassa frequenza di inversione tecnici di tutto il mondo. Questa serie di inverter presenta i vantaggi di alta efficienza di conversione, consumo di potere basso, eccellente capacità di carico, e la corrente di carica di grandi dimensioni. Gli utenti possono impostare la modalità e la modalità di funzionamento normale in base ai carichi AC a dormire. Gli utenti possono anche impostare la priorità di uscita (AC o DC prima prima) E scegliere la frequenza di uscita 50Hz o 60Hz. E 'la nostra serie TPI seconda generazione.

## Applicazione

Industriale, commerciale, & nbsp; domestici alimentazione di back-up di alimentazione
Movable alimentazione AC
Alimentazione principale per i prodotti industriali
Off-grid sistema di generatore di energia (miglior partner Regolatore di carica MPPT)

## Funzione

### Funzione 1.DC / AC di conversione

Può essere impostato in modalità di funzionamento normale (sul pannello ruotare il pulsante & nbsp; "ON") la modalità sleep o (sul pannello ruotare il pulsante per S-ON)

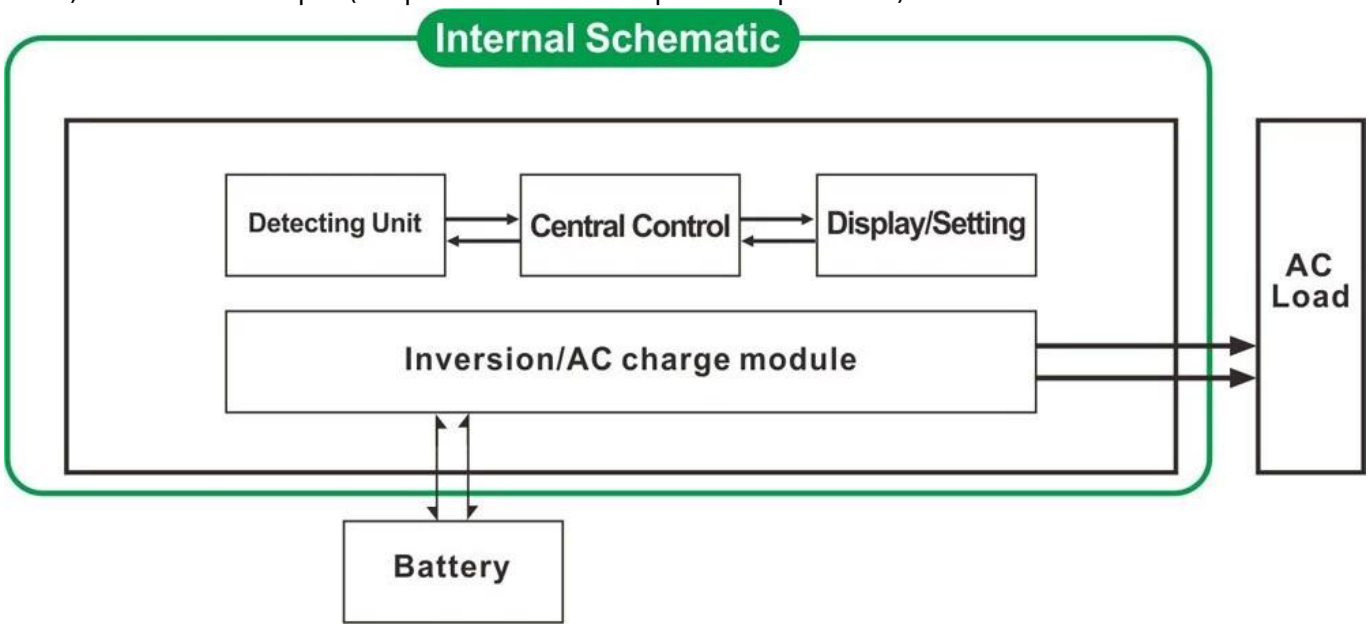


1.1 Modalità di funzionamento normale (ON): carichi AC Non importa è collegato o non l'inverter converte sempre da CC a CA. Il display LCD dell'inverter visualizzare la tensione di uscita. Il consumo di energia in modalità di funzionamento normale è un po 'superiore in modalità sleep
1.2 modalità di sospensione (S-ON): Se la potenza dei carichi AC collegati è inferiore al 5% della potenza nominale dell'inverter, non vi è alcuna uscita dall'inverter. Il display LCD di mostra 0 Solo il chip di inverter sta funzionando. Il consumo di potenza del convertitore è soltanto 1-6W. Se la potenza dei carichi AC collegati è superiore al 5%, l'inverter converte automaticamente da CC a CA per alimentare i carichi entro 5s. Il display LCD di esso visualizzare alcun output.

### Funzione di ricarica intelligente 2 ad alta potenza

1) Può caricare 8 tipi di batterie (dettaglio si prega di parametro)
2) Potenza & nbsp alta carica; (Dettaglio si prega di parametro)
3) a tre stadi modalità di ricarica: fase di carica a corrente costante (CC), fase di carica a tensione costante (CV), Float fase di carica (CF)

Nota: Quando il tipo di batteria è impostato su "0", non si carica la batteria e la corrente di carica è "0". L'indicatore di carica non si accende.

**Funzione 3 UPS**

Può essere impostato come programma di utilità prima (AC prima) in modalità standby la batteria o la batteria prima modalità di utilità attesa (prima DC).

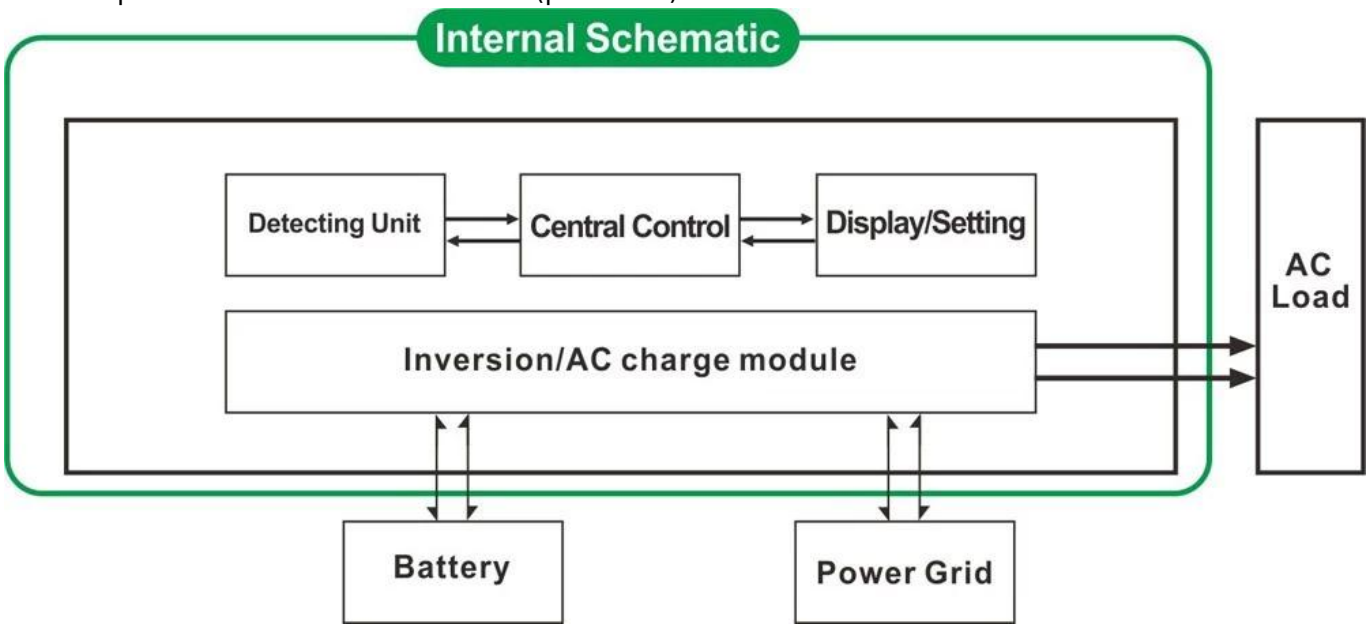


3.1. Utility prima, batteria in standby mode UPS (sul pannello ruotare il pulsante di "AC")
3.2. Batteria prima, utility modalità standby UPS (sul pannello ruotare il pulsante per "DC").

## Lineamenti

1 uscita sinusoidale pura
Gestione 2 CPU, controllo intelligente, design modulare
3 LCD e display a LED possono mostrare i parametri e lo stato di funzionamento dell'inverter.
4. Gli utenti possono impostare in modalità sleep o in modalità normale di funzionamento e la priorità di uscita impostato (AC o DC prima prima). La frequenza di uscita (50Hz o 60Hz) può essere scelto.
5. Alta efficienza di conversione (87% -98%), a basso consumo energetico (1W ~ 6W in modalità sleep). E 'la migliore scelta di inverter per il sistema di energia solare
6 L'inverter può caricare 8 tipi di batterie, come batterie sigillate piombo acido, batteria al piombo aperto, batteria gel. Nota gentile: La batteria al litio può essere caricata anche, hanno bisogno di essere impostato in fabbrica i relativi parametri.
7 Elevata potenza di carica e la funzione di carica può essere chiuso
8 Questa serie di inverter hanno una forte capacità di carico e la capacità di sovraccarico. La potenza di picco è 3 volte la potenza di uscita nominale. Ad esempio, il modello 1KW può guidare 1HP condizionatore d'aria, modello 2KW può guidare 2HP condizionatore d'aria, 3KW può guidare 3HP condizionatore.
9 Adottando l'ultimo disegno di circuito a bassa frequenza americana, nuovo di zecca materiali elettrici importati, trasformatore di rame puro, il sistema è molto stabile, lunga durata (più di 5 anni in condizioni di uso normale)
10. perfetta protezione (protezione di bassa tensione in ingresso, protezione alta tensione in ingresso,

protezione termica, protezione da cortocircuito, protezione di sovraccarico)
11. EMC, LVD, RoHS Omologazioni
12 2 anni di garanzia e la durata dell'assistenza tecnica.

**Specificazione**

| Modello | | 4000W | |
|---|---|---|---|
| Potenza nominale di uscita | | 4000W | |
| Potenza di picco | | 12000W | |
| Tensione della batteria (DC) | | 24V o 48V (opzionale) | |
| Dimensioni L × P × H (mm) | | 440 * 218 * 400 | |
| Formato dell'imballaggio L × P × H (mm) | | 520 * 275 * 520 | |
| Peso netto (kg) | | 39 | |
| Peso lordo (kg) | | 43 | |
| Modalità di lavoro (Setting) | ON | Modalità di funzionamento normale | |
| | S-ON | Sleep Mode, 1 ~ 6W consumo quando il potere di carico superiore al 5% di potenza nominale di uscita, si inizierà a funzionare automaticamente | |
| | OFF | Completamente off | |
| Ingresso CA | Tensione | 220V ± 35% oppure 110V + 35% (opzionale) | |
| | Frequenza | 50Hz o 60Hz | |
| Uscita AC | Tensione | 220V ± 3% o 230V ± 3 o 240 V ± 3% o 100V ± 3% o 110V ± 3% (opzionale) | |
| | Frequenza | La frequenza è la stessa in modo Utilità Frequenza 50Hz o 60Hz (opzionale) in DC / AC modalità di conversione | |
| Ricarica Utility (Batteria tipo "0" significa funzione di caricamento è chiuso) | Corrente di carica AC (MAX) | 24V | 48V |
| | | 65A | 35A |
| | Batteria tipo | Americano batteria al gel, batteria di Lana 1, Lana batteria2, Sealed Lead Acid Battery, Europa batteria al gel, batterie al piombo-acido di Open, Calcio batteria, De-Acid Battery o OEM Batteria | |
| | Modalità di ricarica | Di carica a tre stadi: CC, CV, CF | |
| | Tempo di ricarica | Deciso dalla capacità e quantità della batteria | |
| | Protezione della batteria | Rilevamento automatico, carica e protezione di scarico, gestione intelligente | |
| UPS priorità | AC | Utility prima, standby batteria | |
| | DC | Batteria prima, l'utilità attesa | |
| Visualizza | Modalità di visualizzazione | LCD + LED | |
| | Informazioni del display | Ingresso tensione, tensione di uscita, la frequenza di uscita, la capacità della batteria, condizione di carico, Informazioni sullo stato | |
| Uscita onda Tipo | | Onda sinusoidale pura | |
| Capacità di sovraccarico | | > 120% 1 min,> 130% 10s | |
| Consumo di energia | Sleep Mode | 1 ~ 6W | |
| | Normal Mode | 1 ~ 3A | |
| Efficienza di conversione | | 87% ~ 98% | |
| Tempo di trasferimento | | <5ms (AC a DC / DC a AC) | |
| Protezione | | Uscita sovraccarico, corto-circuito, ingresso ad alta tensione, bassa tensione ingresso, si surriscalda | |

| | | |
|---|---|---|
| Ambiente | Temperatura | -10 ℃ ~ 50 ℃ |
| | Umidità | 10% ~ 90% |
| | Altitudine | ≤4000m |

**Certificati**

ISO2008
ISO2004
CE-EMC
CE-LVD
FCC
RoHS

**Servizio e Contatto**

1. OEM e ODM sono forniti ordini.
2. soluzione Potenza consultare disponibili sulla base del gruppo tecnico
3. garanzia di 24 mesi; tempo di vita esteso servizio tecnico.
4. qualsiasi delle vostre domande saranno guidati dal team tecnico professionale.
5. studio tecnico gratuito e la discussione sui prodotti vengono forniti ogni anno.