Alta potenza e tensione 96V 192V 216V 240V 384V Controller solare MPPT MPPT

La serie Galaxy è una funzione di monitoraggio del punto di alimentazione massimo (MPPT) con controller di carica MPPT ad alta efficienza ha molti vantaggi come l'ampio input fotovoltaico, è possibile impostare la tensione del caricabatterie, RS485 o RS232 (opzionale) e Porta di comunicazione LAN.Design modulare, piccolo volume, peso leggero, alta efficienza di conversione.È il prodotto di fascia alta nel mercato solare.

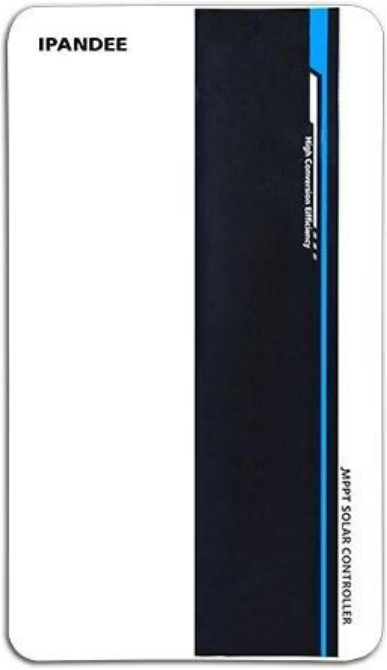

Modello di prodotto

Modello	Sistema della batteria	Max.Tensione di ingresso fotovoltaico	Corrente nominale
Galaxy-B96-XXA	96v (8*12V)	430v	70a; 80a
Galaxy-B192-XXA	192V (16*12V)	430v	50a; 60a
Galaxy-B216 (220) -xxa	216V (18*12V)		
Galaxy-B240-XXA	240V (20*12V)		
Galaxy-B384-XXA	384V (32*12V)	850v	70a; 80a

Caratteristica

1.A ha un algoritmo MPPT efficiente, efficienza MPPT ≥99,5% e efficienza del convertitore fino al 98%.
2. Modalità di carica: tre fasi (corrente costante, tensione costante, carica mobile), prolunga la durata delle batterie.
3. Quattro tipi di modalità di carico Selezione: ON/OFF, controllo della tensione fotovoltaica, controllo a doppio tempo, controllo del tempo PV+.
4.Prettimi Impostazioni dei parametri di piombo-acido comunemente usati (sigillo \ gel \ alluvione) FANCE sono selezionati dall'utente e l'utente può anche personalizzare i parametri per altri ricarica della batteria.
5. Impiede una funzione di ricarica limitante di corrente.Quando la potenza del fotovoltaico è troppo grande, il controller mantiene automaticamente la potenza di ricarica e la corrente di ricarica non supererà il valore nominale.
6.Support Multi - Machine Parallel Per realizzare l'aggiornamento dell'alimentazione del sistema.
7. Funzione di visualizzazione LCD di alta definizione Per verificare anche i dati in esecuzione del dispositivo e lo stato di lavoro, può anche supportare modificare il parametro di visualizzazione del controller.
8.RS485 Comunicazione, possiamo offrire un protocollo di comunicazione alla comoda gestione integrata dell'utente e allo sviluppo secondario.
9.Support PC Monitoraggio del software e modulo WiFi per realizzare il monitoraggio del cloud App.
10.CE, ROHS, certificazioni FCC approvate, possiamo aiutare i clienti a passare varie certificazioni.
11,3 anni di garanzia e 3 ~ 10 anni possono anche essere forniti un servizio di garanzia esteso.

Software per PC, software di monitoraggio, visualizzare e impostare il parametro

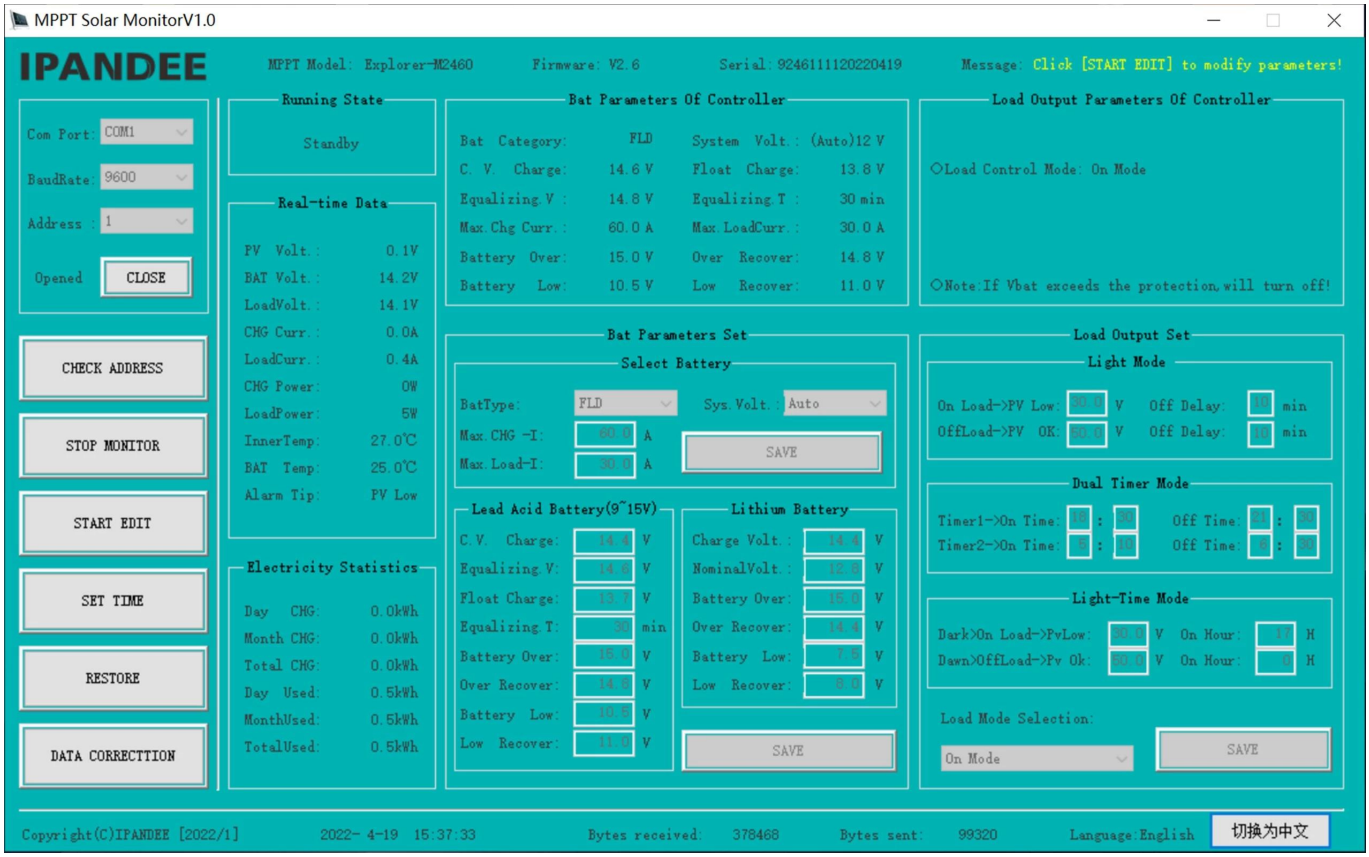

Software per PC

Visualizza stato di carica e scarica, tensione fotovoltaica, tensione di carica, corrente di carica ecc. E il parametro correlato può essere impostato.

parametro

GALASSIA	Serie	B96			B192 \ B216 (220) \ B240				
	Modello di potenza	70a	80a	100a	50a	60a	70a	80a	100a
Categoria di prodotto	Proprietà del controller	MPPT (tracciamento massimo del punto di alimentazione)							
	Efficienza MPPT	≥98%	≥98%	≥98%	≥98%	≥98%	≥98%	≥98%	≥98%
	Tensione di sistema	DC96V			DC192V \ DC216V (DC220V) \ DC240V				
	Gamma di videndification	DC72V ~ DC128V			Dc144v ~ dc256v \ dc162v ~ dc288v \ dc180v ~ dc320v				
	Metodo che si dissipante di calore	Raffreddamento della ventola intelligente							
Caratteristiche di input	Circuito aperto VMAX-PV	DC430V			DC430V	DC430V	DC660V	DC660V	DC660V
	Avviare Charge VStart-PV	VBAT+20V	VBAT+20V	VBAT+20V	VBAT+20V	VBAT+20V	VBAT+20V	VBAT+20V	VBAT+20V
	A bassa protezione vlow-pv	VBAT+10V	VBAT+10V	VBAT+10V	VBAT+10V	VBAT+10V	VBAT+10V	VBAT+10V	VBAT+10V
	Over Protection Vover-Pv	DC430V	DC430V	DC430V	DC430V	DC430V	DC660V	DC660V	DC660V
	Potenza fotovoltaica nominale	7280W	8320W	10400	10400w \ 11700w \ 13000W	12480W \ 14040W \ 15600w	14560w \ 16380w \ 18200w	16640W \ 18720w \ 20800W	20800w \ 23400W \ 26000W

Caratteristiche di carica	Tipi di batteria selezionabili	Possono essere definiti anche l'acido di piombo sigillato, la batteria in gel, inondato (anche altri tipi di batterie)- Batteria di gel predefinita							
	Corrente classificata a carica	70a	80a	100a	50a	60a	70a	80a	100a
	Metodo di ricarica	3 stadi: corrente costante (caricamento rapido)-Carica a flottamento della tensione							
Caratteristiche di carico	Tensione di carico	Lo stesso della tensione della batteria			Lo stesso della tensione della batteria		□	□	□
	CARICA CORRENTE CORRENTE	70a	80a	100a	50a	60a	□	□	□
	Modalità di controllo del caricamento	ON \ OFF Modalità, modalità di controllo della tensione fotovoltaica, modalità di controllo a doppio tempo, modalità di controllo PV + Time					□	□	□
Display e comunicazione	Modalità display	LCD128*64 punti/ display di retroilluminazione							
	Modalità di comunicazione	Porta RJ45 a 8 pin/RS485/Support PC Monitoraggio del software/Supporto Modulo WiFi per realizzare il monitoraggio del cloud App							
Altri parametri	Proteggi la funzione	Input-output su \ in protezione della tensione, prevenzione della protezione inversa di connessione ecc.							
	Temperatura operativa	-20 ℃ ~+50 ℃							
	Temperatura di conservazione	-40 ℃ ~+75 ℃							
	IP (protezione da ingresso)	IP21							
	Peso netto (kg)	14,7 kg			14,7 kg		18,8 kg		
	Peso lordo (kg)	16.6 kg			16.6 kg		20.6 kg		
	Dimensione del prodotto □mm□	371*500*187			371*500*187		391*500*227		
	Dimensione dell'imballaggio (mm)	590*420*270			590*420*270		590*440*320		

Diagramma di connessione del sistema

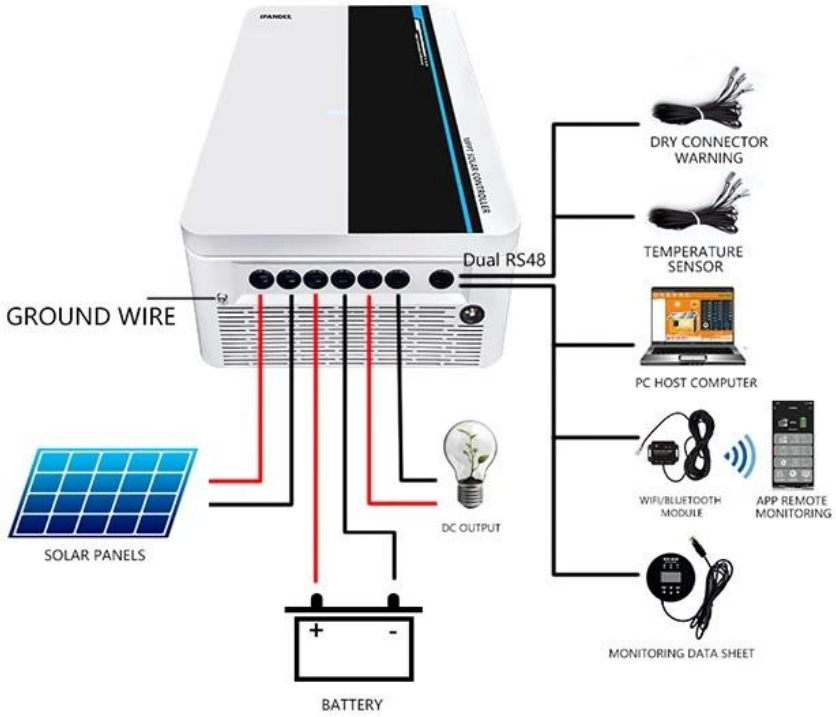

Diagramma di connessione parallelo

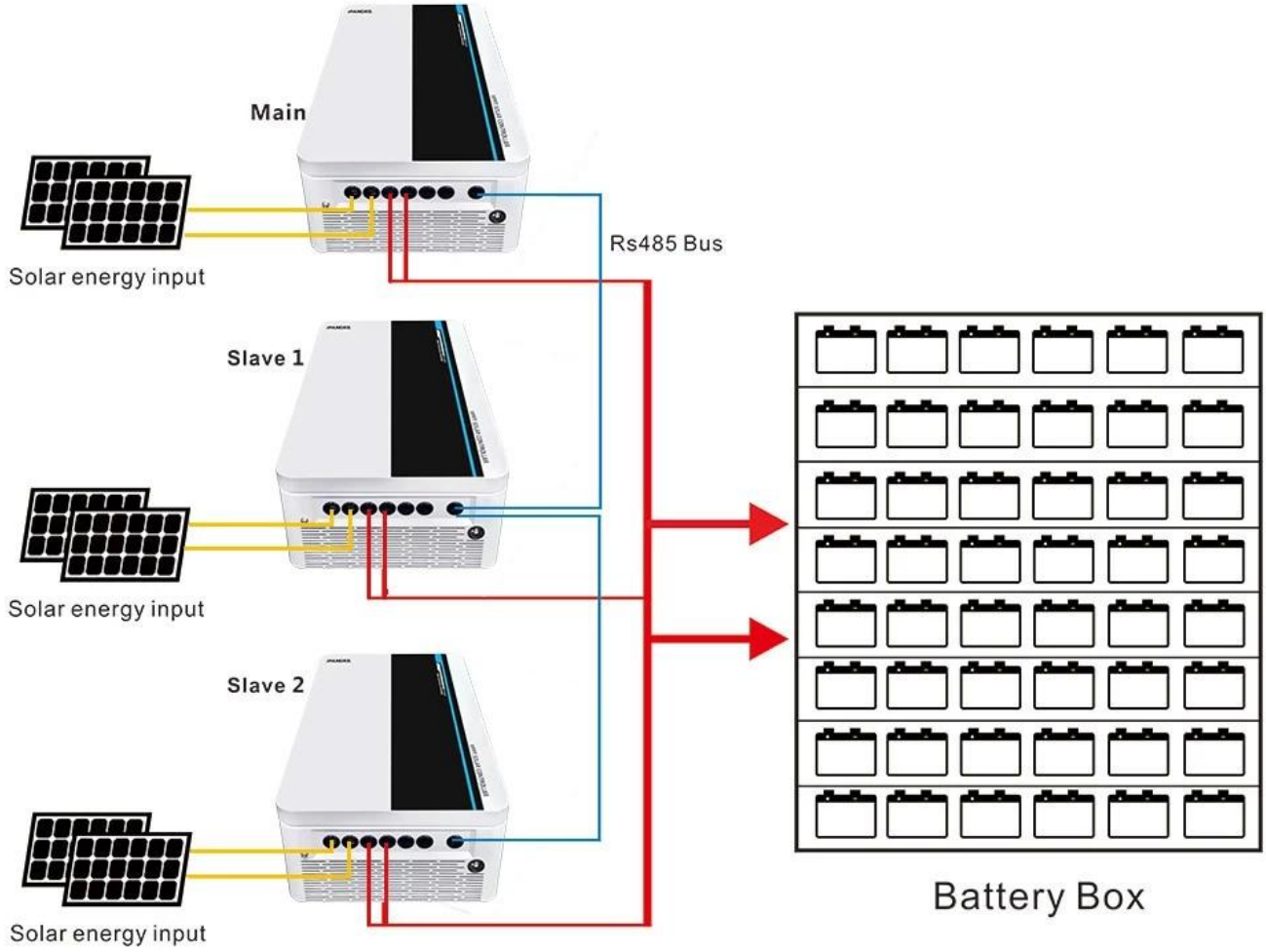

Nota: sopra è i parametri standard dell'azienda, qualsiasi modifica controlla il nostro sito Web ufficiale.