I-P-SPC Power Inverter con Built-in regolatore di carica solare 7000W

Applicazione

1)Off-grid sistema di energia solare

2) Utility e potenza complementare solaresistema di generazione

Lineamenti

1)Facile da installare. Per configurare un sistema solare, gli utenti solo bisogno di collegarlocon pannelli solari e batterie.

2) CPUgestione, controllo intelligente, design modulare

3) LEDDisplay LCD. LCD può visualizzare vari parametri (come la tensione di uscita,frequenza, modalità di lavoro)

4) Multifunzionedisegno, funzione AVR UPS. Gli utenti non hanno bisogno di comprare, controller, caricabatterie CA solare o stabilizzatore.

5)Collegamento della batteria esterna, è conveniente per gli utenti di espandere tempo di utilizzo eback-up tempo di potenza

6) Coneccellente capacità di carico ed elevata capacità di carico, questa serie di Gli inverter possono guidare non solo carico di resistenza; ma anche vari tipi dicarichi induttivi come motore, condizionatore d'aria, trapani elettrici, fluorescentelampada, lampada a gas. Si può guidare quasi tutti i tipi di carico

7) a bassa frequenzadisegno di circuito sinusoidale onda pura, qualità stabile, di facile manutenzione,

basso fallimentotasso e di lunga durata (sotto il corretto funzionamento, esso può durare almeno 5anni)

8)Perfetta protezione: protezione di bassa tensione, protezione di alta tensione, sopra laprotezione termica, protezione da cortocircuito, protezione di sovraccarico

9) CE/ approvazioni EMC / LVD / RoHS / FCC

10) 2anni di garanzia, supporto tecnico per tutta la vita

Parametro

Modo		10KVA
Nominale Capacità di uscita		7000W
Picco Potenza		14000W
Batteria Tensione (DC)		96V
PWM Regolatore solare	Tensione	96V
	Corrente	50A
	PV Max Tensione di ingresso	200V
Dimensione L × P × H (mm)		420 * 260 * 605
Imballaggio Dimensioni L × P × H (mm)		440 * 280 * 625
Netto Peso (kg)		55
Lordo Peso (kg)		65
Parametri Generali		
Lavoro Mode (Setting)	1	Utility primo (AC prima) modalità standby batteria
	2	Sleep Mode, senza utilità, il potere di carico è superiore al 5% di potenza nominale, inverter inizia a funzionare automaticamente
	3	Batteria primo (DC prima) Modalità di utilità attesa
AC Ingresso	Tensione	220V ± 35% oppure 110V + 35% (Opzionale)
	Frequenza	50Hz ± 3% o 60 Hz ± 3% (Opzionale)
AC Produzione	Tensione	220V ± 3% o 230V ± 3 or240V ± 3% o 100V ± 3% o 110V ± 3% (Opzionale)
	Frequenza	50Hz o 60Hz ± 0.5 ± 0.5 (Opzionale)
Utilità carica	AC Corrente di carica	0 ~ 15A
	Carica Tempo	Dipende dalla capacità della batteria e quantità
	Batteria Protezione	Rilevamento automatico, Carica e protezione di scarico, Intelligent Management
PV Carica		Corrente totale di PV di ingresso deve essere inferiore Than corrente nominale di PWM regolatore solare
Visualizza	Visualizza Modo	LCD + LED
	Visualizza Informazioni	Tensione di ingresso, tensione di uscita, uscita frequenza, la batteria capacità, condizioni di carico, di stato Informazioni
Produzione Onda Tipo		Uscita sinusoidale pura, armonica totale Distorsione THD≤3
Sovraccarico Capacità		> 120% 1 min,> 130% 10s
Potenza Consumo	Sonno Modo	1 ~ 6W
	Normale Modo	1 ~ 3A
Conversione Efficienza		80% ~ 90%

Trasferimento Tempo		<5ms (AC a DC / DC ad AC)
Protezione		Uscita sovraccarico, corto circuito, alta tensione ingresso, bassa tensione ingresso, surriscaldamento
Ambiente	Temperatura	-10 ℃ ~ 50 ℃
	Umidità	10% ~ 90%
	Altitudine	≤4000m

Off-grid sistema di energia solare

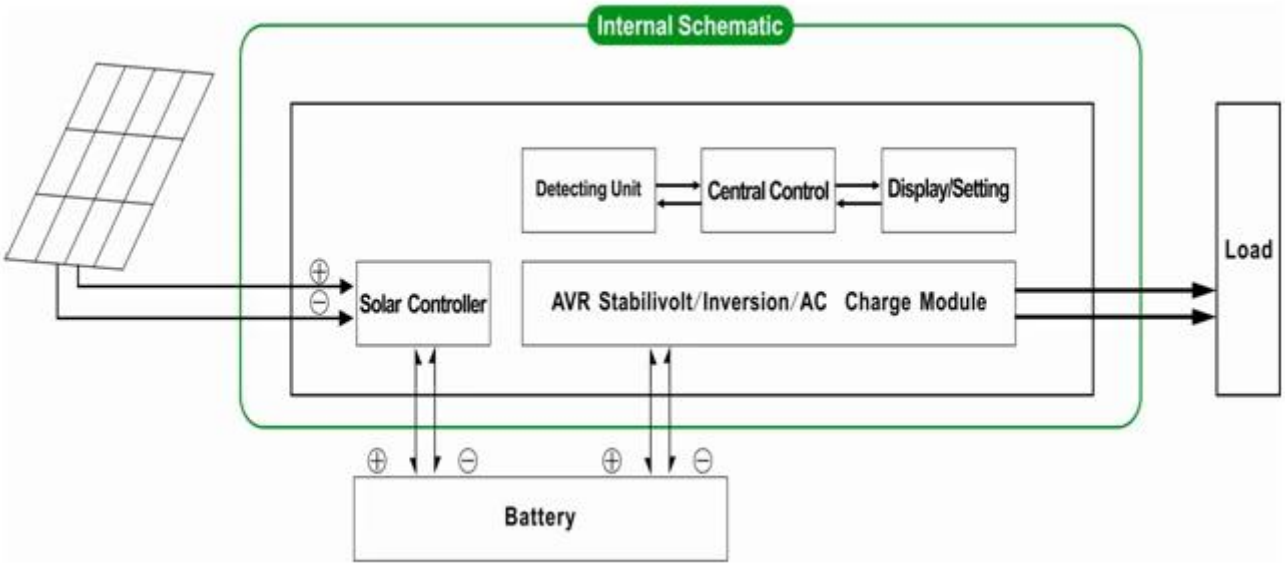

Utilitàe il sistema di generazione di energia solare complementare

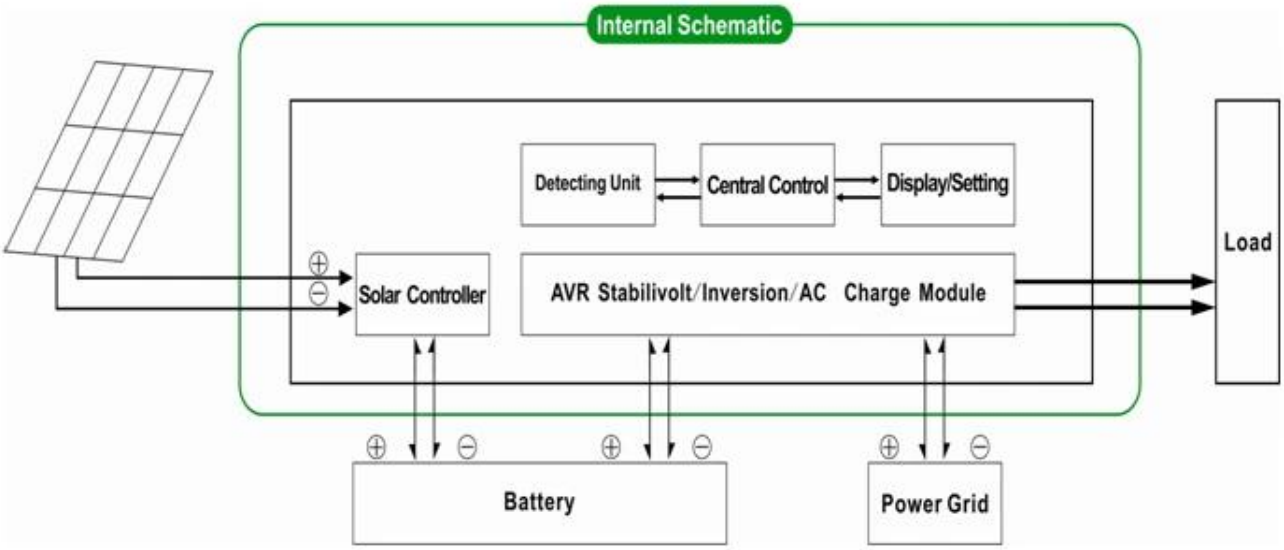

Quanto sopraè il nostro parametro standard. Con riserva di modifiche senza preavviso.

Noiabbiamo la nostra propria professionalità inverter e regolatore di R & amp; D team eforniamo supporto tecnico e servizio del ODM dell'OEM

Ilcontrollore informazioni di cui sopra è parameter.It di serie della nostra azienda può esserecambiato in altri PWM regolatore di carica solare.

ConnessioneDiagramma