I-P-SPCPower Inverter 500W con Built-in Solar Regolatore di carica

Off-grid sistema di energia solare

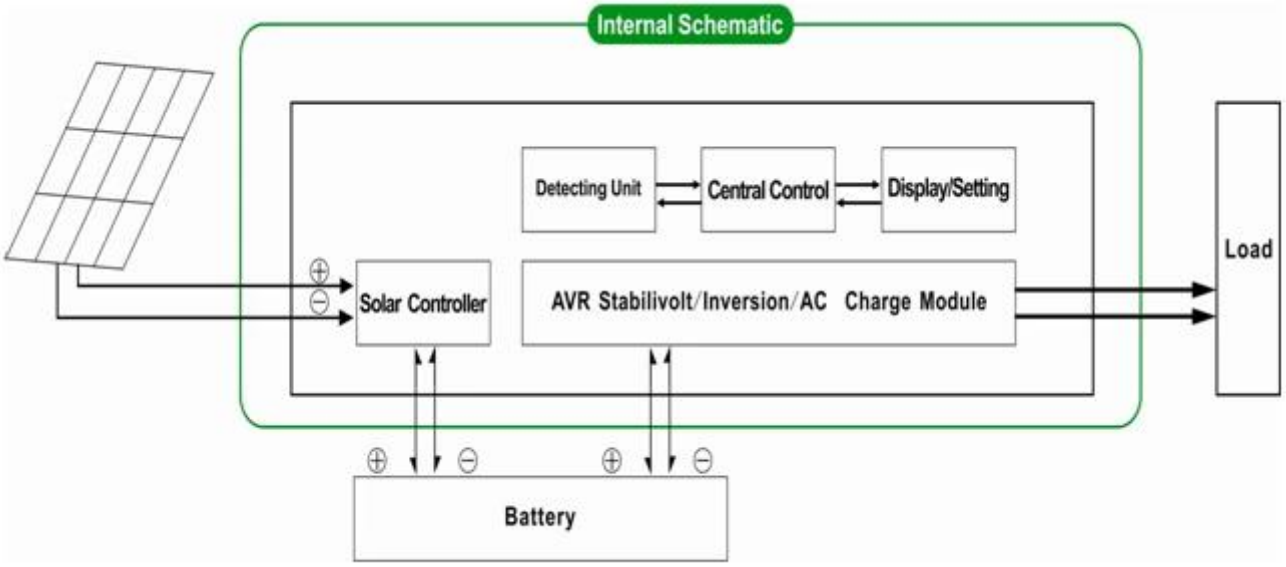

Utility e solare sistema di generazione di energia complementare

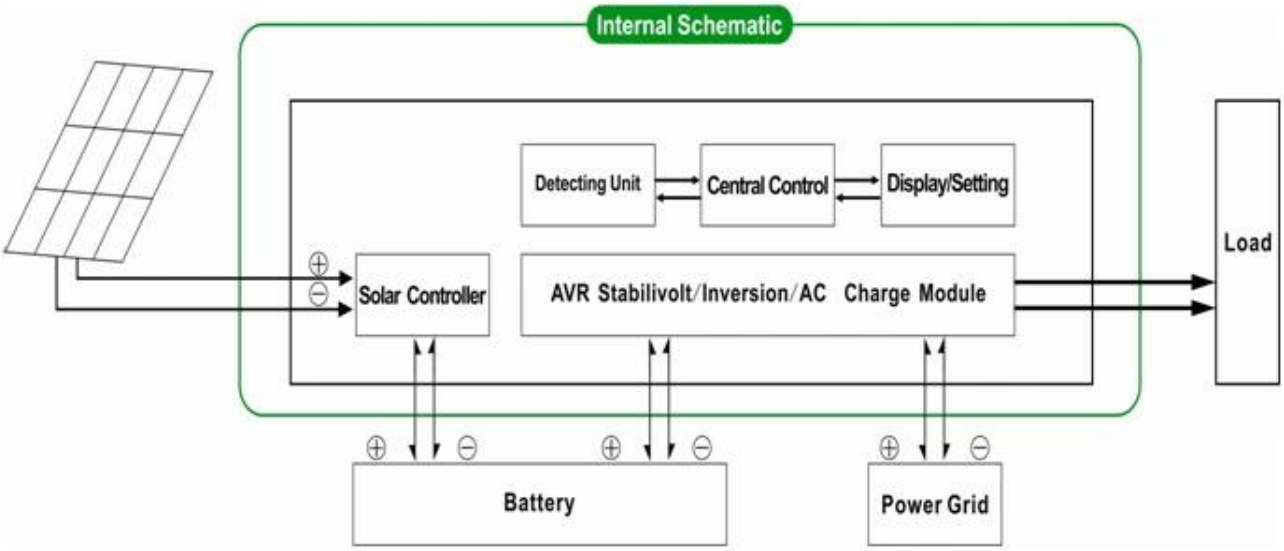

Applicazione

1)Off-grid sistema di energia solare

2) Utilità e solare complementaresistema di generazione di energia

Lineamenti

1) Facile da installare. Per configurare un solaresistema, gli utenti solo bisogno di connettersi con pannelli solari e batterie.

2) gestione della CPU, intelligentecontrollo, design modulare

3) LED display LCD.LCD può visualizzare vari parametri (come la tensione di uscita, frequenza,modalità di lavoro)

4) disegno multifunzione, funzione AVR UPS.Gli utenti non hanno bisogno di comprare, controller, caricabatterie CA solare o stabilizzatore.

5)Collegamento della batteria esterna, è conveniente per gli utenti di espandere tempo di utilizzo eback-up tempo di potenza

6) Con eccellente capacità di carico e altacapacità di carico, questa serie di & nbsp; inverter puònon solo guidare carico di resistenza; ma anche vari tipi di carichi induttivi talicome motore, condizionatore d'aria, trapani elettrici, lampada fluorescente, lampada a gas. Puòguidare quasi tutti i tipi di carico

7) Circuito onda sinusoidale pura a bassa frequenzaDesign, qualità stabile, di facile manutenzione, basso tasso di fallimento e di lunga duratavita (sotto il corretto funzionamento, può durare almeno 5 anni)

8) Protezione perfetta: bassa tensioneprotezione, protezione ad alta tensione, sopra protezione di temperatura, corto circuitoprotezione, protezione di sovraccarico

9) CE / EMC / LVD /Approvazioni di RoHS / FCC

10) 2 anni di garanzia,supporto tecnico per tutta la vita

Parametro

Modo		700VA
Nominale Capacità di uscita		500W
Picco Potenza		1000W
Batteria Tensione (DC)		12V o 24V
PWM Regolatore solare	Tensione	12V o 24V
	Corrente	20A
	PV Max Tensione di ingresso	Sistema 12V: 25V
		Sistema 24V: 50V
Dimensione L × P × H (mm)		335 * 165 * 375
Imballaggio Dimensioni L × P × H (mm)		355 * 185 * 395
Netto Peso (kg)		8
Lordo Peso (kg)		9
Parametri Generali		
Lavoro Mode (Setting)	1	Utility primo (AC prima) modalità standby batteria
	2	Sleep Mode, senza utilità, il potere di carico è superiore al 5% di potenza nominale, inverter inizia a funzionare automaticamente
	3	Batteria primo (DC prima) Modalità di utilità attesa
AC Ingresso	Tensione	220V ± 35% oppure 110V + 35% (Opzionale)
	Frequenza	50Hz ± 3% o 60 Hz ± 3% (Opzionale)
AC Produzione	Tensione	220V ± 3% o 230V ± 3 or240V ± 3% o 100V ± 3% o 110V ± 3% (Opzionale)
	Frequenza	50Hz o 60Hz ± 0.5 ± 0.5 (Opzionale)
Utilità carica	AC Corrente di carica	0 ~ 15A
	Carica Tempo	Dipende dalla capacità della batteria e quantità
	Batteria Protezione	Rilevamento automatico, Carica e protezione di scarico, Intelligent Management
PV Carica		Corrente totale di PV di ingresso deve essere inferiore Than corrente nominale di PWM regolatore solare
Visualizza	Visualizza Modo	LCD + LED
	Visualizza Informazioni	Tensione di ingresso, tensione di uscita, uscita frequenza, la batteria capacità, condizioni di carico, di stato Informazioni
Produzione Onda Tipo		Uscita sinusoidale pura, armonica totale Distorsione THD≤3
Sovraccarico Capacità		> 120% 1 min,> 130% 10s
Potenza Consumo	Sonno Modo	1 ~ 6W
	Normale Modo	1 ~ 3A
Conversione Efficienza		80% ~ 90%
Trasferimento Tempo		<5ms (AC a DC / DC ad AC)
Protezione		Uscita sovraccarico, corto circuito, alta tensione ingresso, bassa tensione ingresso, surriscaldamento
Ambiente	Temperatura	-10 ℃ ~ 50 ℃
	Umidità	10% ~ 90%
	Altitudine	≤4000m

Ilsopra è il nostro parametro standard. Con riserva di modifiche senza preavviso.

Noiabbiamo la nostra propria professionalità inverter e regolatore di R & amp; D squadra e forniamo

supporto tecnico e OEM ODMservizio

IlInformazioni controller è parameter.It serie della nostra azienda può esserecambiato in altri PWM regolatore di carica solare.

ConnessioneDiagramma

I-P-SPC-Series System

I-P-SPC-Series Inverter+Solar Controller