I-P-SPC Power & nbsp; Invertercon Built-in regolatore di carica solare 5000W

Applicazione

1)Off-gridsistema di energia solare

2) & nbsp; Utilitye il sistema di generazione di energia solare complementare

Lineamenti

1) Facile da installare. Per configurare un & nbsp; solaresistema, gli utenti solo bisogno di collegarlocon pannelli solari e batterie.

2) gestione della CPU, controllo intelligente, design modulare

3) LED display LCD. LCD può visualizzare varieparametri (come la tensione di uscita, frequenza, modo di lavorazione)

4) disegno multifunzione, funzione AVR UPS. Utentinon c'è bisogno di comprare, & nbsp solare, regolatore, caricabatterie AC o stabilizzatore.

5) Collegamento batteria esterna, è conveniente peragli utenti di espandere tempo di utilizzo e back-up tempo di potenza

6) Con eccellente capacità di carico e carico elevatocapacità, questa serie di & nbsp; Gli inverter possono guidare non solo carico di resistenza;ma anche vari tipi di carichi induttivi come motore, aria condizionata,trapani elettrici, lampada fluorescente, lampada a gas. Si può guidare quasi tutti i tipi dicarico

7) progettazione di circuiti onda sinusoidale pura a bassa frequenza,qualità stabile, di facile

manutenzione, basso tasso di guasto e di lunga durata(Sotto il corretto funzionamento, può durare almeno 5 anni)

8) Protezione perfetta: protezione di bassa tensione, altaprotezione di tensione, protezione termica, protezione da corto circuito,protezione da sovraccarico

9) CE / EMC / LVD / approvazioni di RoHS / FCC

10) 2 anni di garanzia, supporto tecnico per tutta la vita

Parametro

Modo		7000VA
Nominale Capacità di uscita		5000W
Picco Potenza		10000W
Batteria Tensione (DC)		48V
PWM Regolatore solare	Tensione	48V
	Corrente	60A
	PV Max Tensione di ingresso	100V
Dimensione L × P × H (mm)		420 * 260 * 605
Imballaggio Dimensioni L × P × H (mm)		440 * 280 * 625
Netto Peso (kg)		50
Lordo Peso (kg)		60
Parametri Generali		
Lavoro Mode (Setting)	1	Utility primo (AC prima) modalità standby batteria
	2	Sleep Mode, senza utilità, il potere di carico è superiore al 5% di potenza nominale, inverter inizia a funzionare automaticamente
	3	Batteria primo (DC prima) Modalità di utilità attesa
AC Ingresso	Tensione	220V ± 35% oppure 110V + 35% (Opzionale)
	Frequenza	50Hz ± 3% o 60 Hz ± 3% (Opzionale)
AC Produzione	Tensione	220V ± 3% o 230V ± 3 or240V ± 3% o 100V ± 3% o 110V ± 3% (Opzionale)
	Frequenza	50Hz o 60Hz ± 0.5 ± 0.5 (Opzionale)
Utilità carica	AC Corrente di carica	0 ~ 15A
	Carica Tempo	Dipende dalla capacità della batteria e quantità
	Batteria Protezione	Rilevamento automatico, Carica e protezione di scarico, Intelligent Management
PV Carica		Corrente totale di PV di ingresso deve essere inferiore Than corrente nominale di PWM regolatore solare
Visualizza	Visualizza Modo	LCD + LED
	Visualizza Informazioni	Tensione di ingresso, tensione di uscita, uscita frequenza, la batteria capacità, condizioni di carico, di stato Informazioni
Produzione Onda Tipo		Uscita sinusoidale pura, armonica totale Distorsione THD≤3
Sovraccarico Capacità		> 120% 1 min,> 130% 10s

Potenza Consumo	Sonno Modo	1 ~ 6W
	Normale Modo	1 ~ 3A
Conversione Efficienza		80% ~ 90%
Trasferimento Tempo		<5ms (AC a DC / DC ad AC)
Protezione		Uscita sovraccarico, corto circuito, alta tensione ingresso, bassa tensione ingresso, surriscaldamento
Ambiente	Temperatura	-10 ℃ ~ 50 ℃
	Umidità	10% ~ 90%
	Altitudine	≤4000m

Off-gridsistema di energia solare

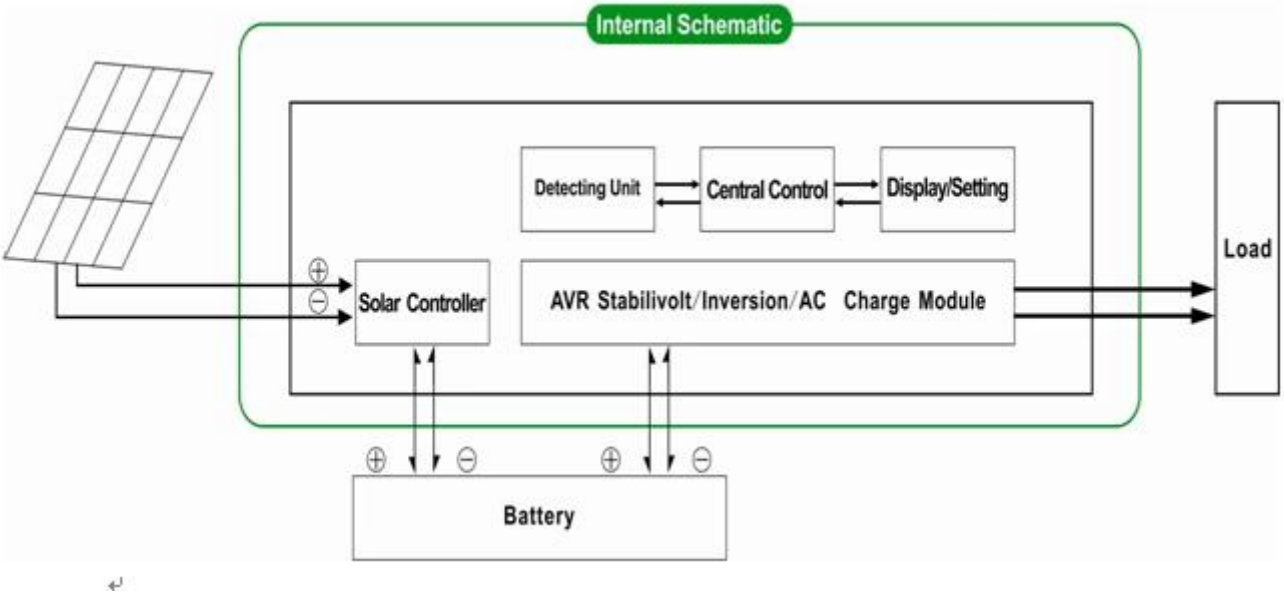

Utility e generazione di energia solare complementaresistema

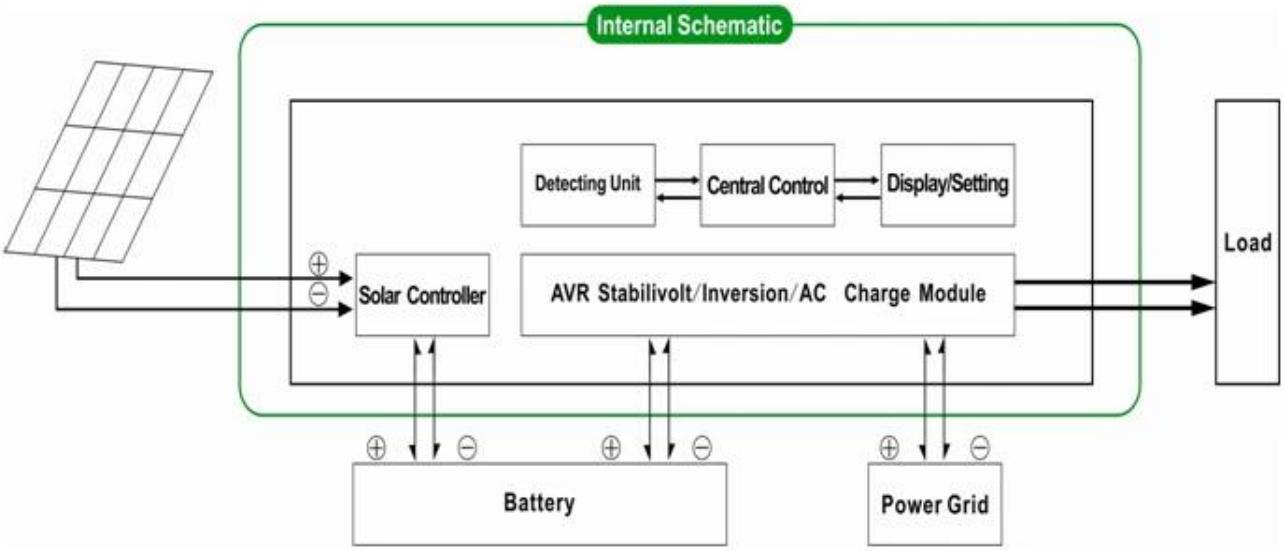

Quanto sopra è il nostro parametro standard. Con riserva dimodifiche senza preavviso.

Abbiamo il nostro inverter professionale econtrollore R & amp; D team e noi & nbsp; fornire supporto tecnico e ODM OEMservizio

Il controllore informazioni di cui sopra è la nostra società diparameter.It standard può essere cambiato in altri PWM regolatore di carica solare.

Schema di collegamento

DC FIRST SYSTEM
Grid
SPC pure sine wave inverter
with built-in solar controller
AC Loads
PV
Batteries