I-P-SPC **Power Inverter con Built-in regolatore di carica solare 350W**

Off-grid solaresistema di alimentazione

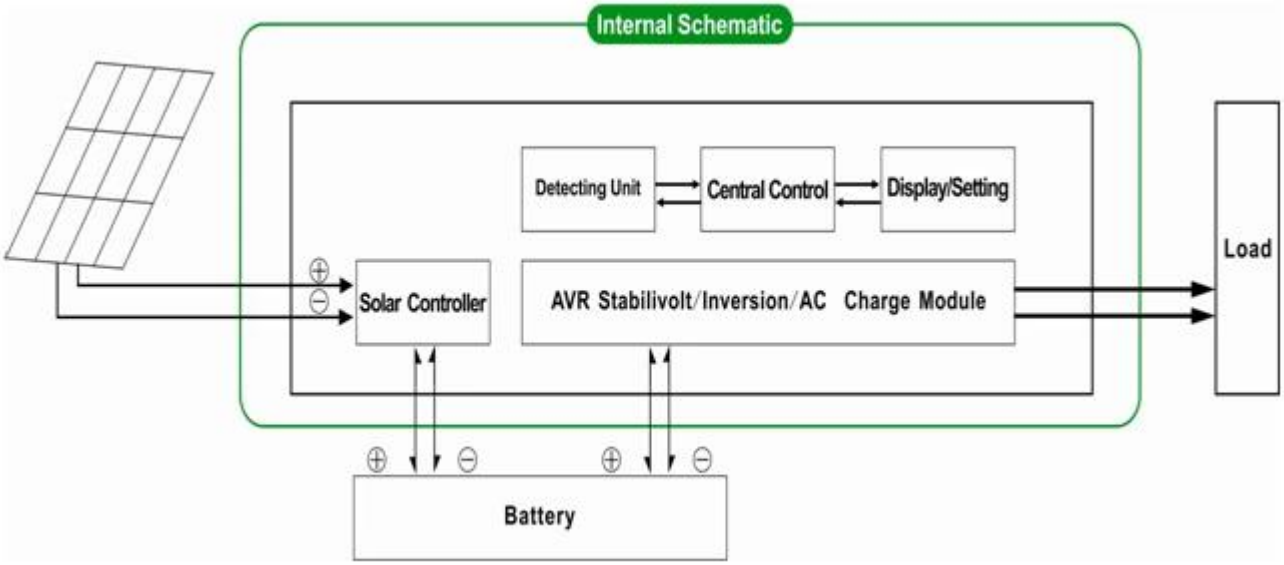

Utility esistema di generazione di energia solare complementare

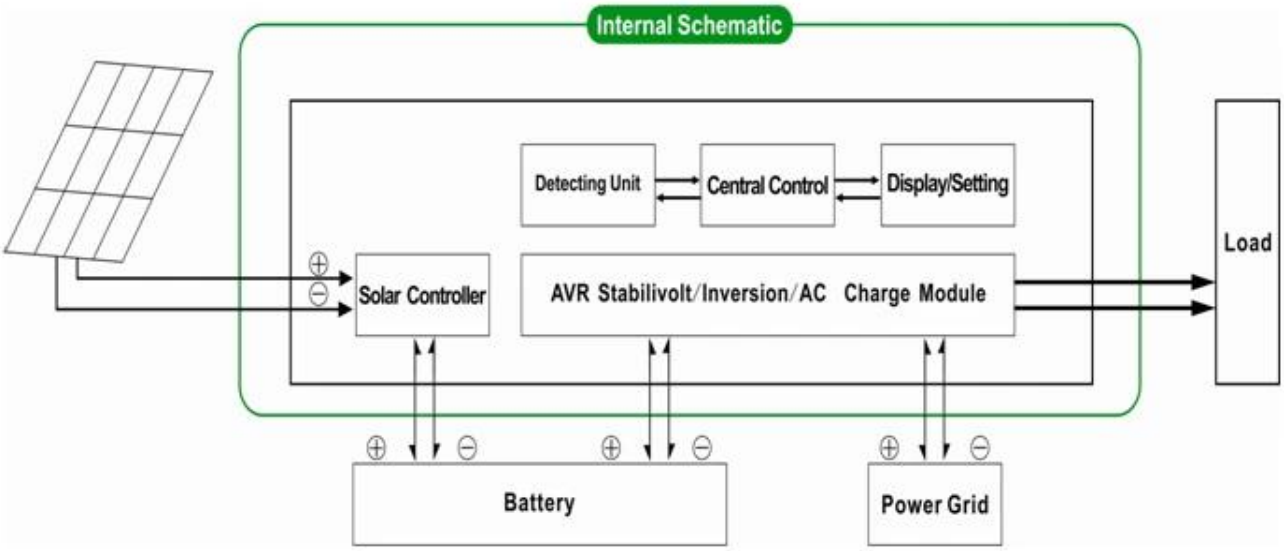

Applicazione

1) Off-grid sistema di energia solare

2) Utilità e solare complementaresistema di generazione di energia

Lineamenti

1) Facileinstallazione. Per configurare un sistema solare, gli utenti solo bisogno di collegarlo con solarepannelli e batterie.

2) CPUgestione, controllo intelligente, design modulare

3) LEDDisplay LCD. LCD può visualizzare vari parametri (come la tensione di uscita, frequenza,modalità di lavoro)

4) Multifunzionedisegno, funzione AVR UPS. Gli utenti non hanno bisogno di comprare solare, regolatore, caricabatterie ACo stabilizzatore.

5) Collegamento batteria esterna, èconveniente per gli utenti di espandere tempo di utilizzo e back-up tempo di potenza

6) Coneccellente capacità di carico ed elevata capacità di carico, questa serie di & nbsp; Gli inverter possono guidare non solo carico di resistenza;ma anche vari tipi di carichi induttivi come motore, aria condizionata,trapani elettrici, lampada fluorescente, lampada a gas. Si può guidare quasi tutti i tipi dicarico

7) Bassoprogettazione di circuiti onda sinusoidale pura frequenza, qualità stabile, di facile manutenzione, bassotasso di guasto e di lunga durata (sottocorretto funzionamento, può durarealmeno 5 anni)

8) PerfettoProtezione: Protezione di bassa tensione, protezione di alta tensione, sopra protezione di temperatura,protezione da corto circuito, protezione di sovraccarico

9)CE / approvazioni EMC / LVD / RoHS / FCC

10)2 anni di garanzia, tecnico per tutta la vitaSupporto

Parametro

Modo		500VA
Nominale Capacità di uscita		350W
Picco Potenza		700W
Batteria Tensione (DC)		12V o 24V
PWM Regolatore solare	Tensione	12V o 24V
	Corrente	10A
	PV Max Tensione di ingresso	12V Sistema: 25V
		24V Sistema: 50V
Dimensione L × P × H (mm)		335 * 165 * 375
Imballaggio Dimensioni L × P × H (mm)		355 * 185 * 395
Netto Peso (kg)		7
Lordo Peso (kg)		8
Generale Parametro		
Lavoro Mode (Setting)	1	Utility primo (AC prima) modalità standby batteria
	2	Sleep Mode, alcuna utilità, carico di potere è superiore al 5% della potenza nominale, l'inverter inizia a funzionare automaticamente
	3	Batteria primo (DC prima) Modalità di utilità attesa
AC Ingresso	Tensione	220V ± 35% o 110V + 35% (Opzionale)
	Frequenza	50Hz ± 3% o 60Hz ± 3% (Opzionale)
AC Produzione	Tensione	220V ± 3% o 230V ± 3 or240V ± 3% o 100V ± 3% o 110V ± 3% (Opzionale)
	Frequenza	50Hz ± 0.5 o 60Hz ± 0.5 (opzionale)
Utilità carica	AC Corrente di carica	0 ~ 15A
	Carica Tempo	Dipendere sulla capacità e quantità della batteria
	Batteria Protezione	Automatico rilevamento, Carica e scarica di protezione, Intelligent Management
PV Carica		Corrente totale di PV Input Deve essere inferiore a corrente nominale di PWM regolatore solare
Visualizza	Visualizza Modo	LCD + LED
	Visualizza Informazioni	Ingresso tensione, tensione di uscita, la frequenza di uscita, la capacità della batteria, condizione di carico, Informazioni sullo stato
Produzione Onda Tipo		Uscita sinusoidale pura, Total Distorsione armonica THD≤3
Sovraccarico Capacità		> 120% 1 min,> 130% 10s
Potenza Consumo	Sonno Modo	1 ~ 6W
	Normale Modo	1 ~ 3A
Conversione Efficienza		80% ~ 90%
Trasferimento Tempo		<5ms (AC a DC / DC ad AC)
Protezione		Sovraccarico uscita, corto circuito, ingresso ad alta tensione, ingresso a bassa tensione, surriscaldamento
Ambiente	Temperatura	-10 ℃ ~ 50 ℃
	Umidità	10% ~ 90%
	Altitudine	≤4000m

Ilsopra è il nostro parametro standard. Con riserva di modifiche senza preavviso.

Noiabbiamo la nostra propria professionalità inverter e regolatore di R & amp; D team e noi fornire supporto tecnico e ODM OEMservizio

IlInformazioni controller è parameter.It serie della nostra azienda può esserecambiato in altri PWM regolatore di carica solare.

ConnessioneDiagramma

I-P-SPC-Series System

I-P-SPC-Series Inverter+Solar Controller