I-P-SPC Series LowFrequenza Inverter Solar Power con Built-in solareRegolatore di carica 4000W

Componente

1) Altabassa frequenza di qualità invertitore puro dell'onda di seno(A pagamento utilità funzionee la funzione UPS)

2) Built-in PWMregolatore di carica solare

Applicazione

1)Off-grid sistema di energia solare

2) Utilità e solare complementaresistema di generazione di energia

Lineamenti

1) Facileinstallazione. Per configurare un sistema solare, gli utenti solo bisogno di collegarlo con solarepannelli e batterie.

2) CPUgestione, controllo intelligente, design modulare

3) LEDDisplay LCD. LCD può visualizzare vari parametri (come la tensione di uscita, frequenza,modalità di lavoro)

4) Multifunzionedisegno, funzione AVR UPS. Gli utenti non hanno bisogno di comprare solare, regolatore, caricabatterie ACo stabilizzatore.

5) Collegamento batteria esterna, èconveniente per gli utenti di espandere tempo di utilizzo e back-up tempo di potenza

6) Coneccellente capacità di carico ed elevata capacità di carico, questa serie di & nbsp; Gli inverter possono guidare non solo carico di resistenza;ma anche vari tipi di carichi induttivi come motore, aria condizionata,trapani elettrici, lampada fluorescente, lampada a gas. Si può guidare quasi tutti i tipi dicarico

7) Bassoprogettazione di circuiti onda sinusoidale pura frequenza, qualità stabile, di facile

manutenzione, bassotasso di guasto e di lunga durata (sottocorretto funzionamento, può durarealmeno 5 anni)

8) PerfettoProtezione: Protezione di bassa tensione, protezione di alta tensione, sopra protezione di temperatura,protezione da corto circuito, protezione di sovraccarico

9)CE / approvazioni EMC / LVD / RoHS / FCC

10)2 anni di garanzia, tecnico per tutta la vitaSupporto

Funzione

Off-grid solaresistema di alimentazione

1. Quando è collegato conbatteria e carichi AC, gli utenti possono impostare la modalità di funzionamento normale o in modalità sleep.

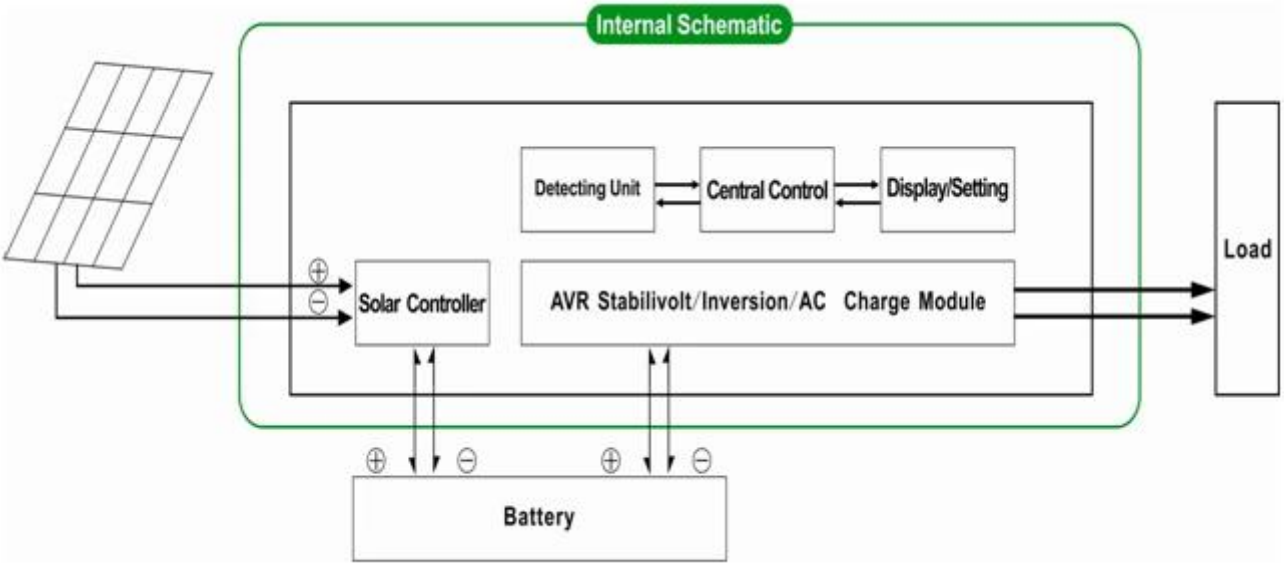

1.1 lavoro normaleModalità: frequenza sul display LCD è impostato01. Non importa che sia collegato carichi AC o no, lainverter converte sempre da CC a CA.

Èpronto per alimentare i carichi AC. In questa modalità, il display LCD visualizzatensione di uscita come muggito:

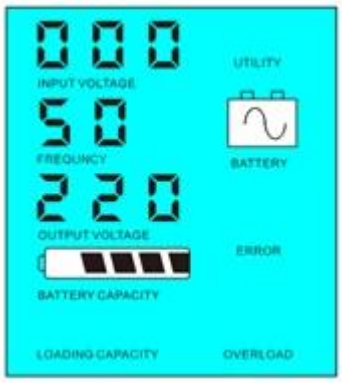

1.2 & nbsp; Modalità sospensione: frequncysul display LCD è impostato come 02.If la potenza dei carichi AC collegati è inferioreal 5% della potenza nominale del convertitore, non vi sarà alcuna uscita dalinverter. Solo il chip del convertitore lavora. Il consumo energetico delinverter è solo 1-6W. Il display visualizza la tensione di uscita 0 Se la potenza delcarichi collegati è superiore al 5%, allora l'inverter converte automaticamente DCCA per fornire alimentazione per i carichi all'interno di 5s. Il display visualizza la tensione di uscita.Come mostrato di seguito:

Load's power< 5% of inverter's rated power

Load's power> 5% of inverter's rated power

Si prega di notare:

1) carica solo il pannello solarebatteria

2) Sistema di energia solare Off-grid. Essoè adatto per le zone che sono la mancanza di utilità o abbondante solare

Utility esistema di generazione di energia solare complementare

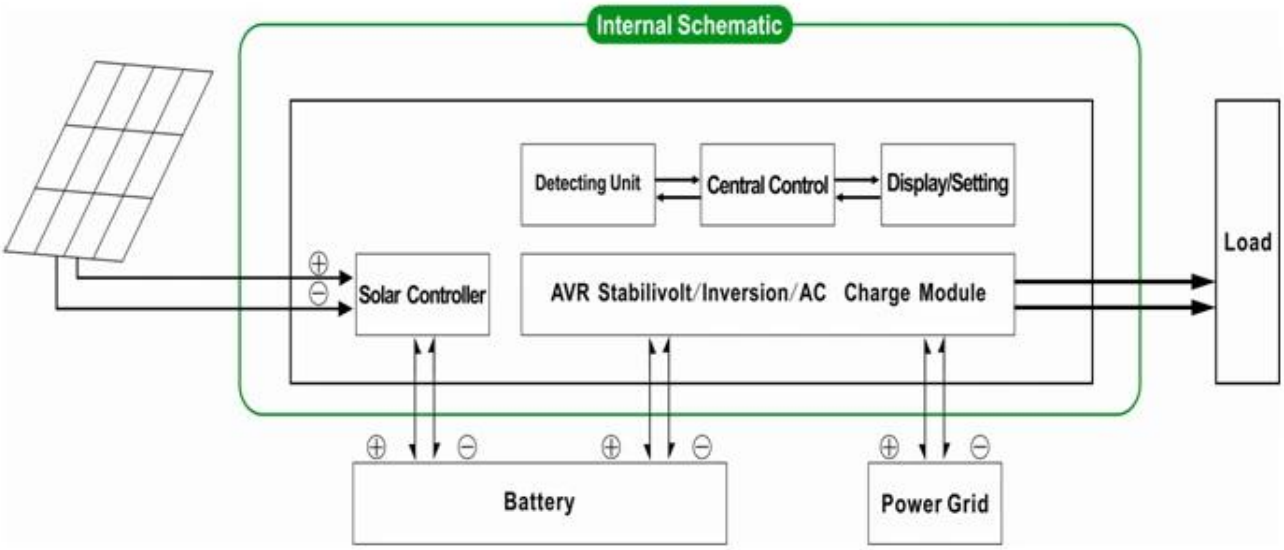

2. UPSFunzione & nbsp; Quando l'inverter è collegatoalla batteria e l'utilità, gli utenti possono impostare per prima l'utility (primo AC) della batteriamodalità standby o la batteria prima modalità di utilità attesa (prima DC).

2.1.Utilityprima (AC prima) della batteria in modalità standby: frequenza sul display LCD è impostato su 01.Quando l'utilità e la batteria sono collegati all'inverter, utility forniràalimentazione ai carichi precedenti. Quando l'utilità viene interrotta, la batteria sicontinuerà automaticamente per fornire alimentazione tramite inverter di potenza.

Passisono i seguenti:

Passo1: Quando utility è disponibile, guiderà i carichi direttamente dopo la tensioneessere stabilizzata e allo stesso tempo caricare le batterie tramite inverter di potenza.

Passo2: Quando l'utility viene interrotta, il convertitore permette di convertire DC ad AC automaticamentegarantire la continuità di alimentazione all'interno di 5ms.

Passo3: Quando utilità è di nuovo disponibile, inverter trasferisce automaticamenteutilità l'alimentazione di carichi e caricare le batterie tramite inverter di potenza alcontemporaneamente.

Vedere Flusso di lavorocome sotto.

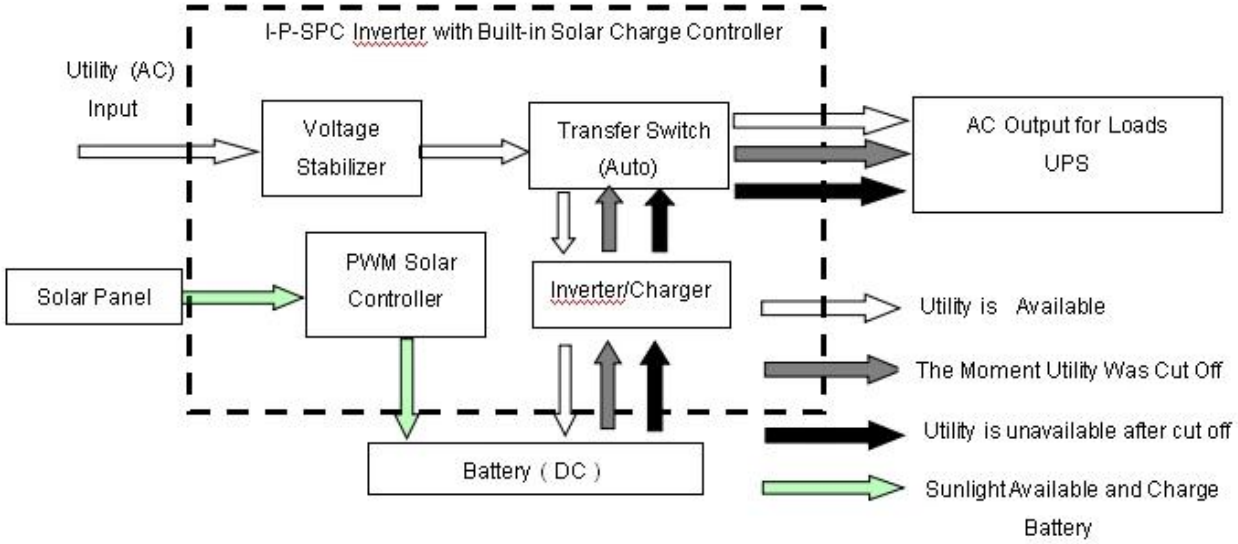

LCDvisualizzato come muggito:

Utility supply power and charge battery

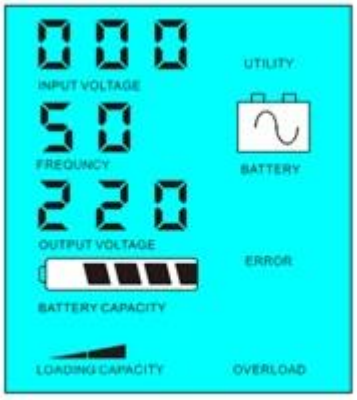

Without utility and battery supply power

Si prega di notare:

1) Ci sono 2 modi per caricare labatteria, utilità e pannello solare

2) Questo sistema è adatto per l'alimentazionesistemi costruiti in aree che sono la mancanza di utilità. Oppure le persone possono utilizzare solare eutilità allo stesso tempo.

2.2. Batteriaprima modalità standy utilità (primo DC): FREQUENZA sul display LCD è impostato come 03. Quando utilità ebatteria sono collegati all'inverter, batteria alimentare i carichiprima di utilità. Quando la capacità della batteria non è sufficiente, l'utilità continuerà afornire automaticamente la potenza.

I passaggi sono i seguenti:

Passo1: Quando la batteria è disponibile, guiderà i carichi AC tramite inverter di potenza.

Passo2: Quando la batteria non ha abbastanza potere, si trasferirà automaticamente autilità di fornire alimentazione ai carichi

Passo3: Dopo che la batteria è completamente carica (ad esempio carica solare o eolicacontrollore), si trasferirà automaticamente alla batteria di alimentare ilcarichi tramite inverter di potenza.

Vedere Flusso di lavorocome sotto.

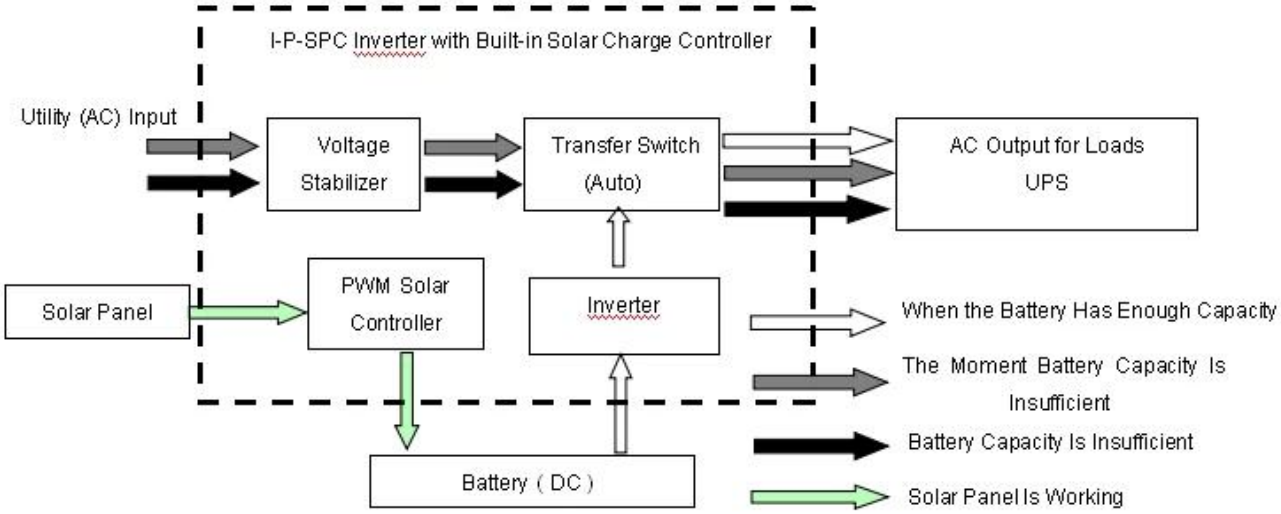

LCDvisualizzato come muggito:

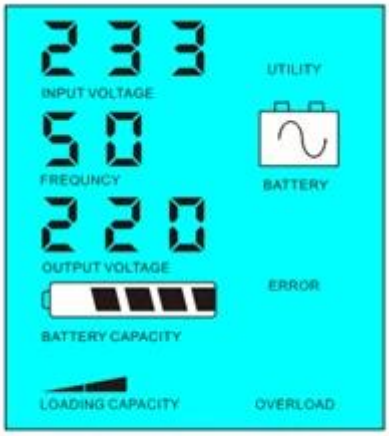

Battery available to supply power

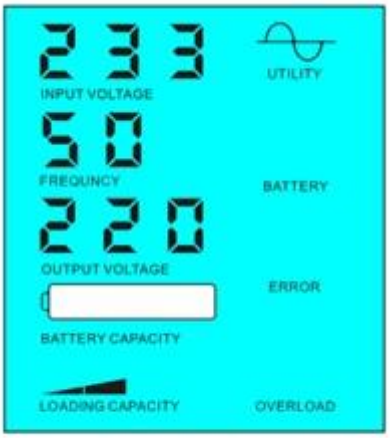

Battery unavailable,utility supply power

GentilmenteNota:

1) C'è solo un modo per caricare ilbatteria: pannello solare

2) Questo sistema è adatto per le zone in cuil'elettricità è zone costose o ambientali in cui l'energia solare può essere completamenteutilizzato per salvare utilità bill.such come casa solare & amp; sistema di vento, lampionesistema di vento; solare & amp

Parametro

Modo		6000VA
Nominale Capacità di uscita		4000W
Picco Potenza		8000W
Batteria Tensione (DC)		48V
PWM Regolatore solare	Tensione	48V
	Corrente	60A
	PV Max Tensione di ingresso	48V Sistema: 100V
Dimensione L × P × H (mm)		420 * 260 * 605
Imballaggio Dimensioni L × P × H (mm)		440 * 280 * 625
Netto Peso (kg)		50
Lordo Peso (kg)		55
Parametri Generali		
Lavoro Mode (Setting)	1	Utility primo (AC prima) modalità standby batteria
	2	Sleep Mode, senza utilità, il potere di carico è superiore al 5% di potenza nominale, inverter inizia a funzionare automaticamente
	3	Batteria primo (DC prima) Modalità di utilità attesa
AC Ingresso	Tensione	220V ± 35% oppure 110V + 35% (Opzionale)
	Frequenza	50Hz ± 3% o 60 Hz ± 3% (Opzionale)
AC Produzione	Tensione	220V ± 3% o 230V ± 3 or240V ± 3% o 100V ± 3% o 110V ± 3% (Opzionale)
	Frequenza	50Hz o 60Hz ± 0.5 ± 0.5 (Opzionale)

Utilità carica	AC Corrente di carica	0 ~ 15A
	Carica Tempo	Dipende dalla capacità della batteria e quantità
	Batteria Protezione	Rilevamento automatico, Carica e protezione di scarico, Intelligent Management
PV Carica		Corrente totale di PV di ingresso deve essere inferiore Than corrente nominale di PWM regolatore solare
Visualizza	Visualizza Modo	LCD + LED
	Visualizza Informazioni	Tensione di ingresso, tensione di uscita, uscita frequenza, la batteria capacità, condizioni di carico, di stato Informazioni
Produzione Onda Tipo		Uscita sinusoidale pura, armonica totale Distorsione THD≤3
Sovraccarico Capacità		> 120% 1 min,> 130% 10s
Potenza Consumo	Sonno Modo	1 ~ 6W
	Normale Modo	1 ~ 3A
Conversione Efficienza		80% ~ 90%
Trasferimento Tempo		<5ms (AC a DC / DC ad AC)
Protezione		Uscita sovraccarico, corto circuito, alta tensione ingresso, bassa tensione ingresso, surriscaldamento
Ambiente	Temperatura	-10 ℃ ~ 50 ℃
	Umidità	10% ~ 90%
	Altitudine	≤4000m

Ilsopra è il nostro parametro standard. Con riserva di modifiche senza preavviso.

Noiabbiamo la nostra propria professionalità inverter e regolatore di R & amp; D team e noi fornire supporto tecnico e ODM OEMservizio

IlInformazioni controller è parameter.It serie della nostra azienda può esserecambiato in altri PWM regolatore di carica solare.

ConnessioneDiagramma

Altrui

Si prega di vedere la sagoma dila progettazione, documentazione tecnica, manuali d'uso, brochure di prodotto, etc.Research ereparto di sviluppo ha reso & nbsp; 1st edizione il 5 maggio 2014.