**Introduzione**

InModalità di inversione DC / AC, gli utenti possono impostare questa serie di inverter di lavoro normalemodalità o in modalità sleep. Nel modo utility, ha Auto Voltage Regulation (AVR)Funzione, funzione di utilità di ricarica (AC primo modello) e la funzione di UPS. Questobassa frequenza multifunzionale pura inverter a onda sinusoidale presenta i vantaggi diqualità stabile, forte capacità di carico e una lunga durata. Anche può funzionare in ambiente povero. È laseconda generazione della nostra bassa frequenza pura inverter a onda sinusoidale IP-XD-series.

**Caratteristiche**

1, uscita onda sinusoidale pura,piena potenza

2, il controllo della CPU, intelligenteil controllo, design modulare

3, display LCD variParametri

4, disegno multifunzione(AVR, UPS), caricatore supplementare non è necessario e gli apparecchi elettrici possono essere protetti.

5, batteria esternacollegamento, è conveniente per gli utenti di espandere il tempo di utilizzo e di back-up tempo di potenza

6, con eccellente capacità di trasporto del carico e carico elevatoCapacità, questa serie di inverter puònon solo guidare carico di resistenza; ma anche vari tipi di carichi induttivi, ad esempiocome il motore, condizionatore d'aria, trapani elettrici, lampada fluorescente, lampada a gas.

7, disegno di circuito a bassa frequenza, qualità stabile, a basso tasso di fallimento e lungadurata (sotto il corretto funzionamento, può durare almeno 5 anni)

8, Protezione perfetta: bassaprotezione di tensione, protezione ad alta tensione, protezione termica, corto circuitoprotezione, protezione di sovraccarico, allarme allarme

9, CE / EMC / LVD / RoHS Approvazioni

10, due annigaranzia, l'assistenza tecnica per tutta la vita

**Funzione**

1, DC per la funzione di inversione AC in modalità di inversione (solo collegata con batterie e carichi), gli utenti possono impostare a normamodalità di funzionamento l o in modalità sleep

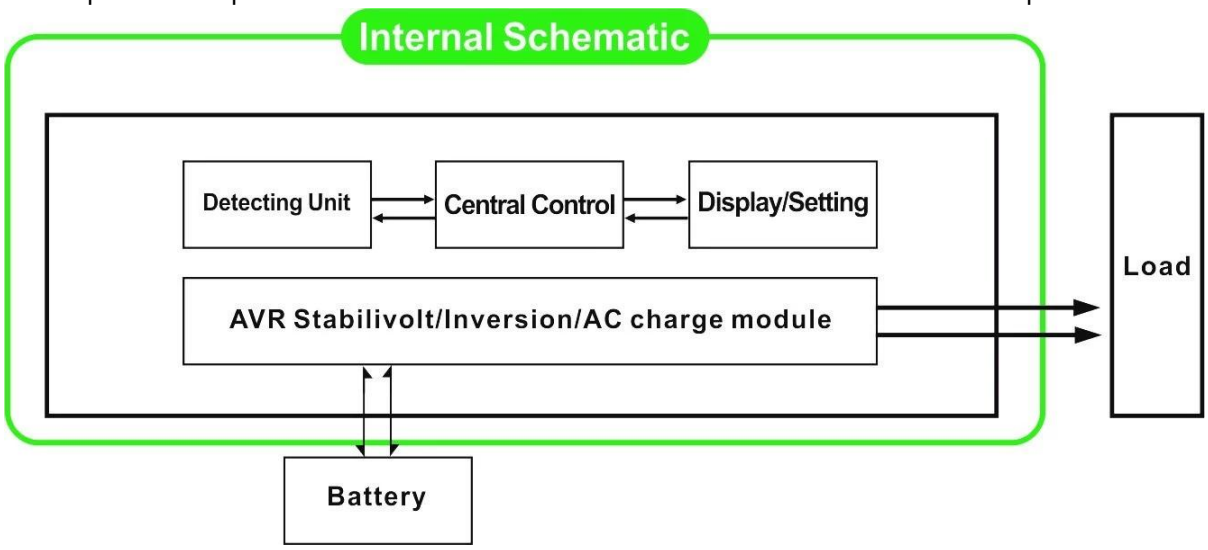

1.1, modalità di funzionamento normale: frequncy sul display LCD è impostato su 01. Non importa che sia collegato carichi AC o no, l'inverter converte sempre DC ad AC. E 'pronto per alimentare i carichi AC. In questa modalità, il display LCD visualizza tensione di uscita come muggito:

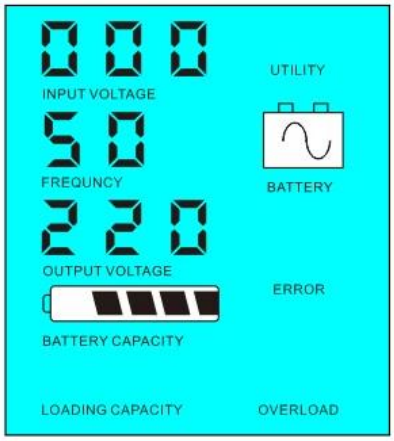


Modalità 1.2, Sleep: frequncy sul display LCD è impostato come 02.If la potenza dei carichi AC collegati è inferiore al 5% della potenza nominale dell'inverter, non ci sarà alcuna uscita dall'inverter. Solo il chip di inverter sta funzionando. Il consumo di energia del inverter è solo 1-6W. Il display visualizza la tensione di uscita 0. Se l'alimentazione dei carichi collegati è superiore al 5%, l'inverter converte automaticamente CC a CA per alimentare i carichi all'interno di 5s. Il LCD mostra il output voltaggio. Come mostrato di seguito:

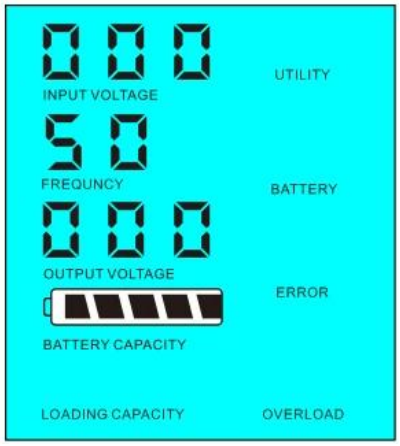


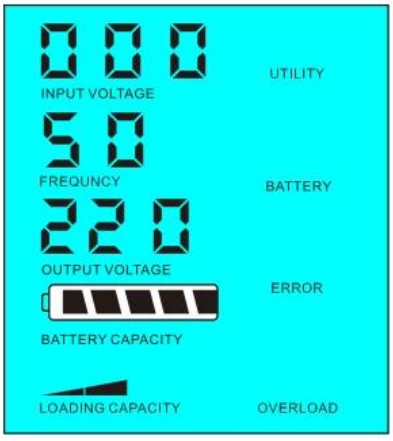


Il potere di carico <5% della potenza nominale dell'inverter

Il potere di carico> 5% della potenza nominale dell'inverter

2,Funzione UPS Quando l'inverter è collegato alla batteria e l'utilità, gli utenti possono impostarlo su utilità primo (AC prima) in modalità standby batteria o la batteria prima (prima DC) modalità utility standy.

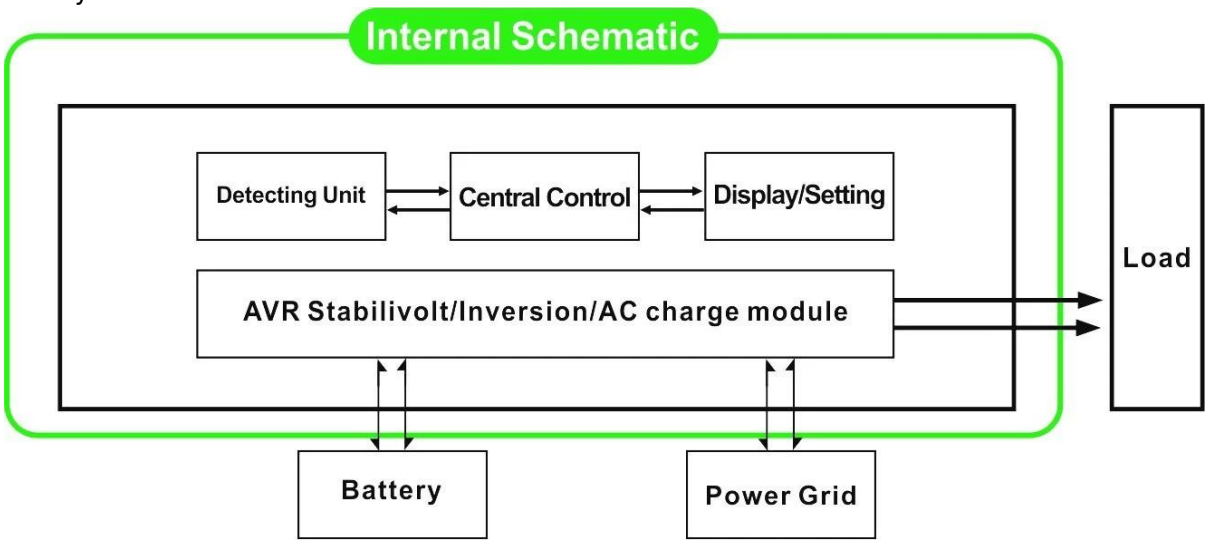

2.1, Utility prima (AC prima) standby batteria Modalità: frequenza sul display LCD è impostato su 01. Quando l'utilità e la batteria sono collegati all'inverter, utilità alimentare i carichi prima. Quando l'utilità viene interrotta, la batteria continuerà automaticamente per fornire alimentazione tramite inverter di potenza.

I passaggi sono i seguenti:

Passo 1: Quando utility è disponibile, guiderà i carichi subito dopo la tensione è stabilizzata e allo stesso tempo caricare le batterie tramite inverter di potenza.

Passo 2: Quando l'utilità viene interrotta, l'inverter converte CC a CA automaticamente per garantire continuità di alimentazione all'interno di 5ms.

Fase 3: Quando utilità è nuovamente disponibile, inverter trasferire automaticamente all'utilità alimentazione di carichi e caricare le batterie tramite inverter di potenza allo stesso tempo.

Vedere Workflow come sotto.

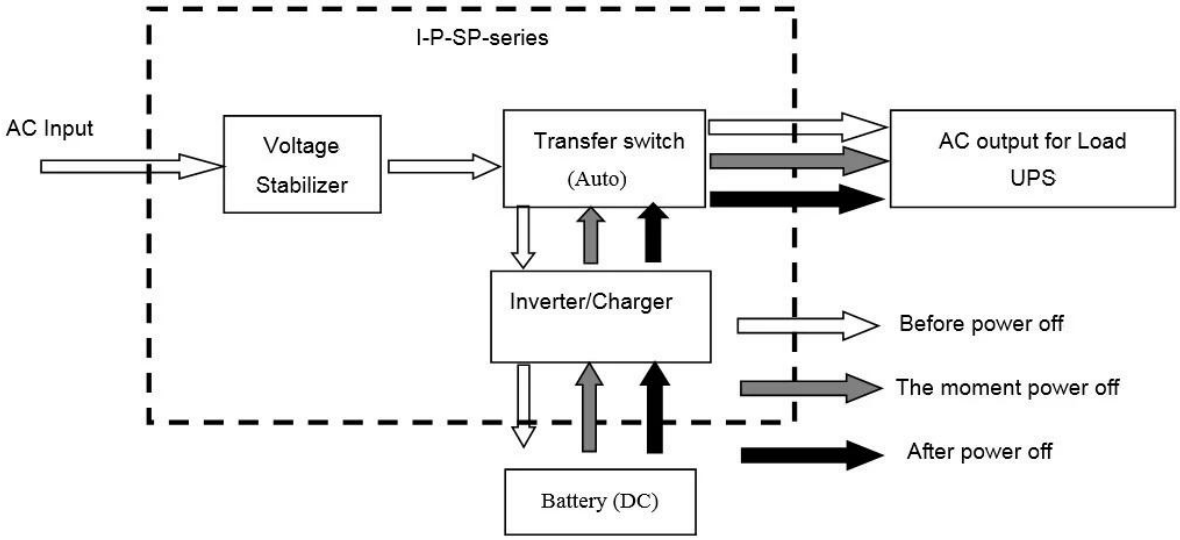


**LCD visualizzato come muggito:**

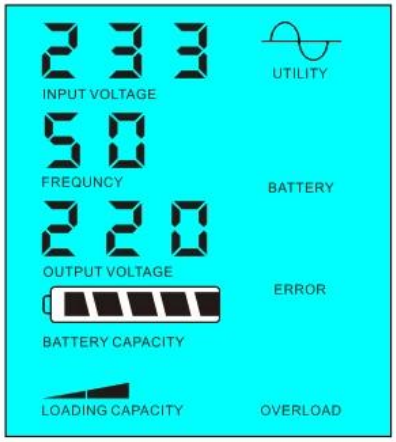


Alimentazione Utility e la batteria carica

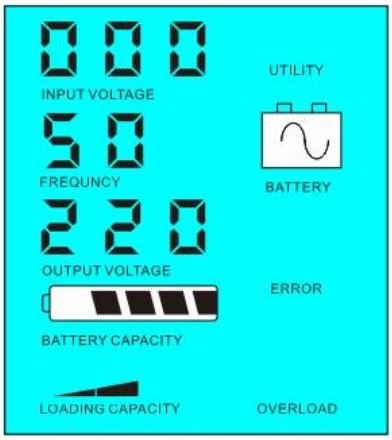


Utility non è disponibile, alimentazione a batteria

2.2, batteria prima (DC prima) utility standby UPS modalità: frequenza sul display LCD è impostato come 03. Quando l'utilità e la batteria sono collegati all'inverter, batteria fornirà energia ai carichi prima utility. Quando la capacità della batteria non è sufficiente, utility continuerà a fornire automaticamente la potenza.

I passaggi sono i seguenti:

Passo 1: Quando la batteria è disponibile, guiderà i carichi AC tramite inverter di potenza.

Passo 2: Quando la batteria non ha abbastanza potere, trasferirà automaticamente all'utilità alimentazione dei carichi

Passo 3: Dopo che la batteria è completamente carica (ad esempio regolatore solare o eolica carica), Si trasferirà automaticamente alla batteria di alimentare i carichi tramite inverter di potenza.

Vedere Workflow come sotto

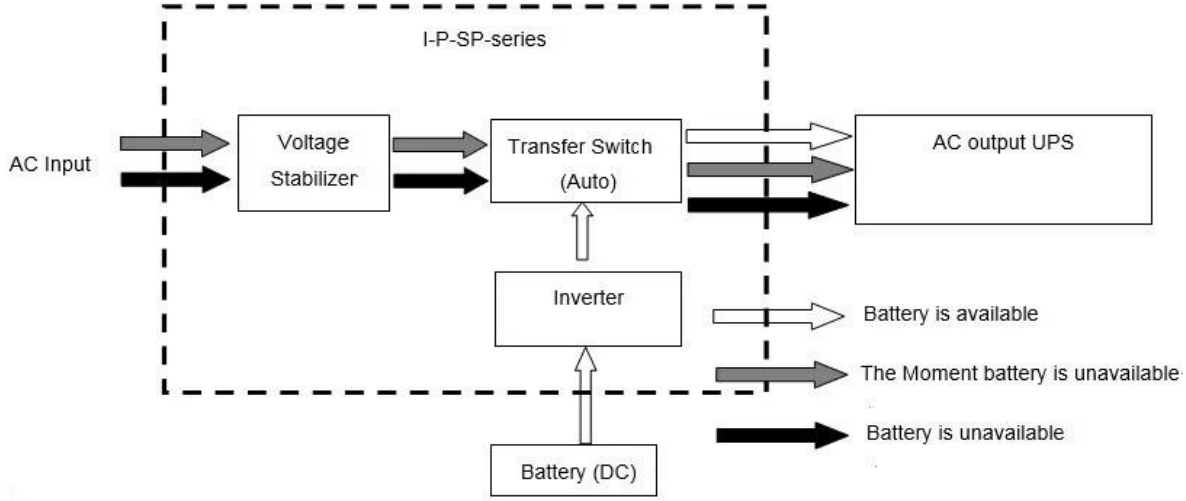


**LCD visualizzato come muggito:**

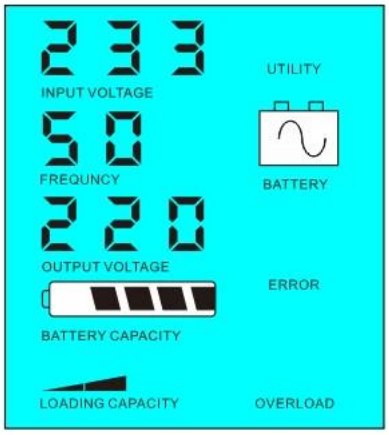


Battery è disponibile

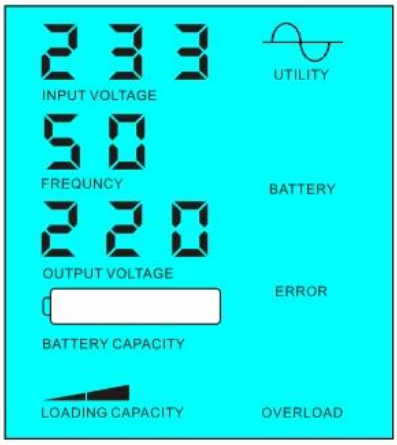


La batteria non è disponibile, l'alimentazione utility

Parametro

| Modello<br>Parametro | 5000VA |
|---|---|
| Nominale Capacità di uscita | 3500W |
| Potenza di picco | 7000W |
| Tensione della batteria (DC) | 48V / 96V / 192V (opzionale) |
| Dimensioni L × P × H (mm) | 420 * 260 * 605 |
| Formato dell'imballaggio L × P × H (mm) | 440 * 280 * 625 |
| Peso netto (kg) | 31 |
| Peso lordo (kg) | 33 |
| Generale Parametro | |

| | | |
|---|---|---|
| Modalità di lavoro | 1 | Utility prima (AC prima) modalità standby batteria |
| (Setting) | 2 | Sleep Mode, alcuna utilità, carico di potenza superiore al 5% del nominale dell'inverter potenza di uscita, che inizierà a funzionare automaticamente |
| | 3 | Batteria primo (DC prima) utility modalità standby UPS |
| Input AC | Voltaggio | 220V ± 35% o 110V + 35% (optional) |
| | Frequenza | 50Hz ± 3% o 60 Hz ± 3% (optional) |
| Uscita AC | Voltaggio | 220V ± 3% o 230V ± 3 o 240V ± 3% o 100V ± 3% o 110V ± 3% (optional) |
| | Frequenza | 50Hz ± 0.5 o 60Hz ± 0,5 (Optional) |
| Carica della batteria | AC Corrente di carica | 0 ~ 15A |
| | Tempo di ricarica | Dipende dalla capacità della batteria e quantità |
| | Protezione batteria | Rilevamento automatico, carica e protezione di scarico, Intelligent Management |
| Display | Modalità di visualizzazione | LCD |
| | Information Display | Tensione di ingresso, tensione di uscita, la frequenza di uscita, la capacità della batteria, condizione di carico, di stato Informazioni |
| Uscita onda Type | | Uscita sinusoidale pura, Total Distorsione armonica THD≤3 |
| Sovraccarico Ability | | > 120% 1 min,> 130% 10s |
| Consumo | Sleep Mode | 1 ~ 6W |
| | Normal Mode | 1 ~ 3A |
| Efficienza di conversione | | 80% ~ 90% |
| Tempo di trasferimento | | <5ms (AC a DC / DC ad AC) |
| Protezione | | Sovraccarico, corto circuito, alta tensione di ingresso, bassa tensione di ingresso, di surriscaldamento |
| Ambiente | Temperatura | -10 ℃ ~ 50 ℃ |
| | Umidità | 10% ~ 90% |
| | Altitudine | ≤4000m |

Quanto sopra è la nostra parametri standard. Con riserva di modifiche senza preavviso.
Abbiamo il nostro inverter professionale e controllore R & amp; D team e noi
fornire supporto tecnico e servizio OEM ODM.

**Altrui**

Si prega di vedere il contorno del disegno, documenti tecnici, manuali d'uso, brochure di prodotto, etc.Research e reparto di sviluppo realizzati edizione 2 ° il 5 maggio 2014.

POWER INVERTER

RS232
WARNING
Danger! electric shock
AC INPUT
AC OUTPUT 220V
BATTERY
SOLARINPUT
DCOUTPUT
12V
12V

## Azienda

I-Panda爱麦德

Mundial SA

UPS

FedEx Express

EMS

TNT

DHL

中外运敦豪