Cina inverter a bassa frequenza onda sinusoidale pura per il sistema off grid 4KW

Immagini dettagliate

DC−
DC+
DC INPUT
12V 24V 48V
Remote Port
AC OUTPUT
MAX 5A
AC INPUT
AC OUTPUT
L N E L N E
Inverter
Output Protect
Charger
Input Protect

Caratteristiche principali

1 potenza Surge dell'inverter fino a 3 volte
Frequenza 2 di uscita: 50Hz o 60 HZ regolabile dagli utenti
3. Modalità di lavoro: DC prima / AC prima registrabili dagli utenti
4 Consumo d'energia in modalità sleep, 1-6w
Fase 5 Tre carica alla batteria: CC, CV, CF

Per ottenere le specifiche, si prega di scaricare qui

Funzione

Funzione 1.DC / AC di conversione

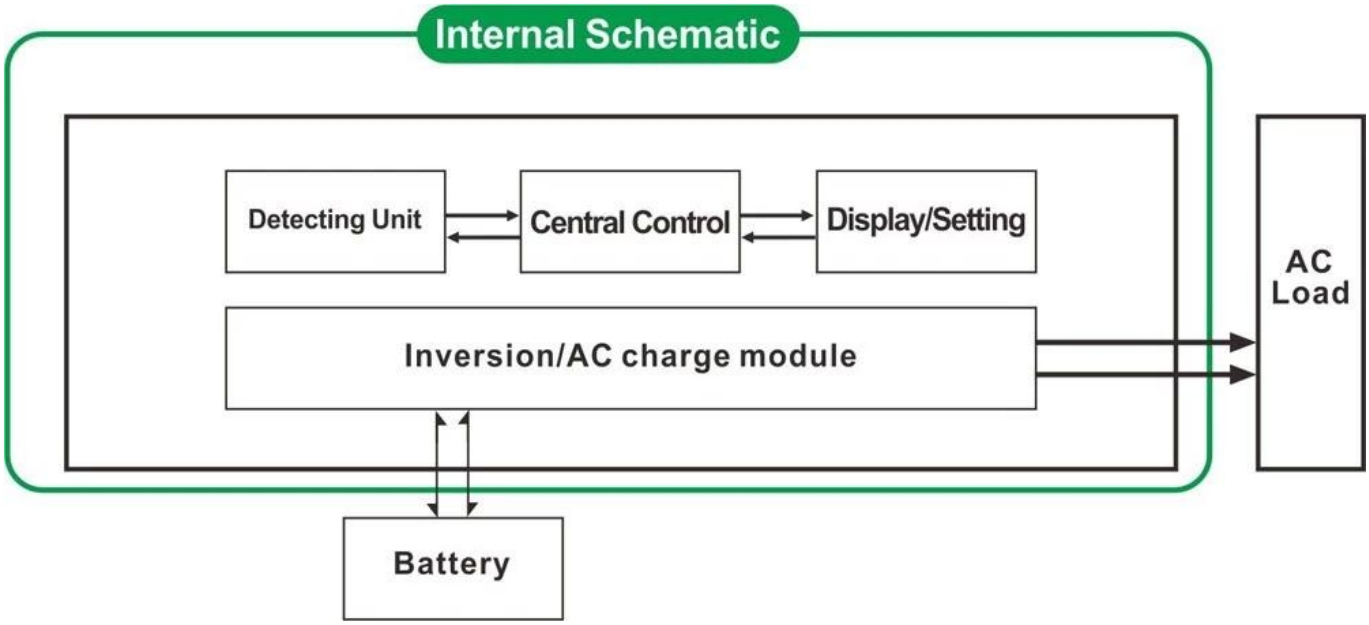

Funzione di ricarica intelligente 2 ad alta potenza

1) Può caricare 8 tipi di batterie (dettaglio si prega di parametro)
2) Elevata potenza di carica (dettaglio si prega di controllare il parametro)
3) a tre stadi modalità di ricarica: Costante fase di carica corrente (CC), fase di carica a tensione costante (CV),
Float fase di carica (CF)

Funzione 3 UPS

Può essere impostato come programma di utilità prima (AC prima) in modalità standby la batteria o la batteria prima modalità di utilità attesa (prima DC).

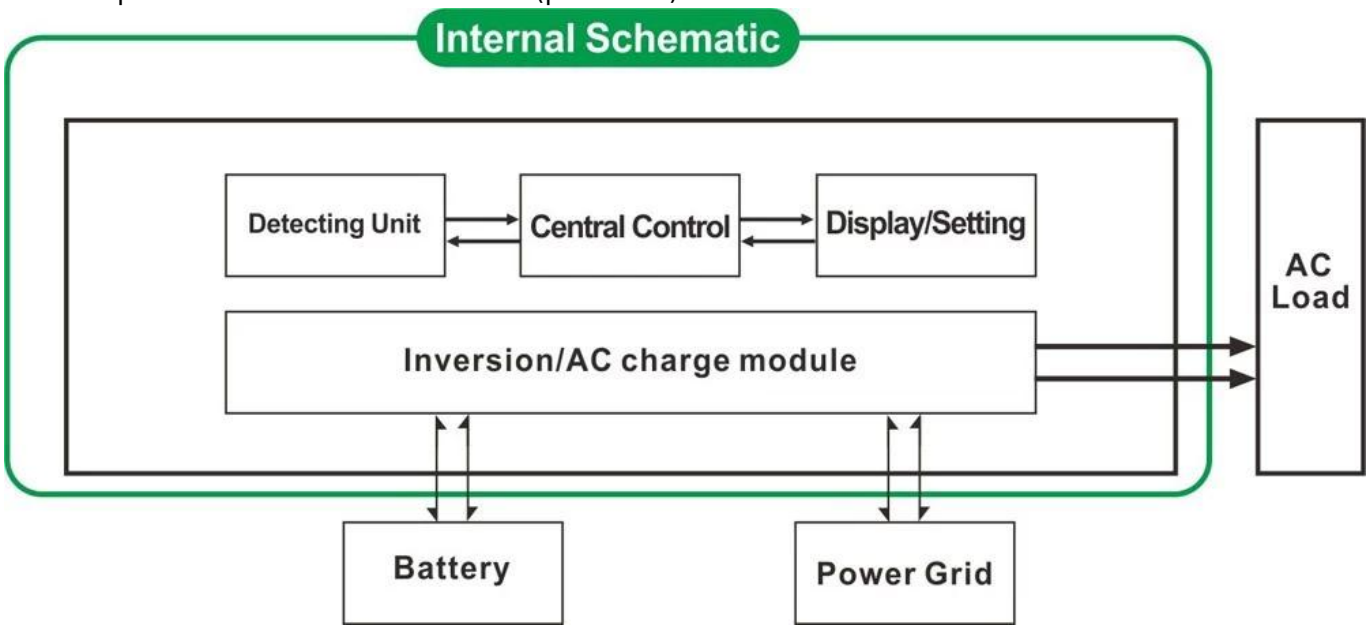

3.1. Utility prima, batteria in standby mode UPS (sul pannello ruotare il pulsante di "AC")
3.2. Batteria prima, utility modalità standby UPS (sul pannello ruotare il pulsante per "DC").

Lineamenti

1 uscita sinusoidale pura
Gestione 2 CPU, controllo intelligente, design modulare
3 LCD e display a LED possono mostrare i parametri e lo stato di funzionamento dell'inverter.
4. Gli utenti possono impostare in modalità sleep o in modalità normale di funzionamento e la priorità di uscita impostato (AC o DC prima prima). Il
frequenza di uscita (50Hz o 60Hz) può essere scelto.
5. Alta efficienza di conversione (87% -98%), a basso consumo energetico (1W ~ 6W in modalità sleep). È il migliore
scelta di inverter per il sistema di energia solare
6 L'inverter può caricare 8 tipi di batterie, come batterie sigillate piombo acido, batteria al piombo aperto, gel
batteria. Nota gentile: La batteria al litio può essere caricata anche, hanno bisogno di essere impostato in fabbrica i relativi parametri.
7 Elevata potenza di carica e la funzione di carica può essere chiuso
8 Questa serie di inverter hanno una forte capacità di carico e la capacità di sovraccarico. La potenza di picco è 3 volte
la potenza di uscita nominale. Ad esempio, il modello 1KW può guidare 1HP condizionatore d'aria, modello 2KW può guidare aria 2HP
condizionatore, 3KW può guidare 3HP condizionatore.
9 Adottando l'ultimo disegno di circuito a bassa frequenza americana, nuovo di zecca materiali elettrici importati, puro
trasformatore di rame, il sistema è molto stabile, lunga durata (più di 5 anni in condizioni di uso normale)
10. perfetta protezione (protezione bassa tensione in ingresso, protezione alta tensione in ingresso, sopra protezione di temperatura,
protezione da corto circuito, protezione di sovraccarico)
11. EMC, LVD, RoHS Omologazioni
12 2 anni di garanzia e la durata dell'assistenza tecnica.

Specificazione

Certificati

ISO2008
ISO2004
CE-EMC
CE-LVD
FCC
RoHS

Servizio e contatto

1. OEM e ODM sono forniti.
2. soluzione Potenza consultare disponibili sulla base del gruppo tecnico
3. garanzia di 24 mesi; tempo di vita esteso servizio tecnico.
4. qualsiasi delle vostre domande saranno guidati dal team tecnico professionale.
5. studio tecnico gratuito e la discussione sui prodotti vengono forniti ogni anno.

Un nostro altro prodotto chiave: Regolatore di carica I-P-Smart2 MPPT.