Alta qualità Inverter intelligente con Built-in serie MPPT controller IP-HPC

Introduzione

Invertitore puro dell'onda di seno con built-in regolatore di MPPT I-P-HPC-Series è un disegno del modulo. Ha i vantaggi di alta efficienza di conversione, basso consumo energetico e una forte capacità di carico. Con il controllo intelligente, gli utenti possono impostare la modalità di ricarica, (Utility come alimentazione complementare) prima modalità AC o DC prima modalità, i tempi e la modalità di inversione modalità utility tempistica, modalità on / off. E 'uno dei avanzate Hybrid Inverter & amp; controllore nel mondo.
Applicazione
1.Off-grid sistema di energia solare
2.Solar e l'utilità del sistema di alimentazione complementare

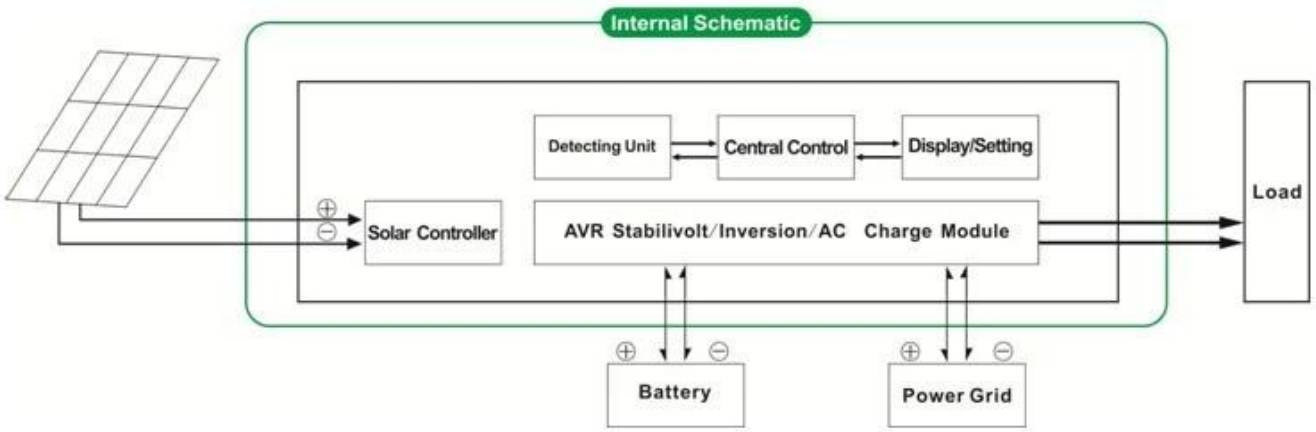

Caratteristica

1.Easy a install.To configurare un sistema solare, gli utenti solo bisogno di collegarlo con pannelli solari e batterie
Gestione 2.CPU, controllo intelligente, design modulare, display LCD
3.Built-in regolatore di MPPT, Alta efficienza di ricarica
Consumo di energia 4.Low, alta efficienza di conversione
5.Intellectual, multi-funzione, è conveniente per gli utenti a fare pieno uso di energia solare in situazione diversa
6. collegamento batteria esterna, è conveniente per gli utenti di espandere back-up tempo di potenza
Capacità di carico 7.Strong, basso tasso di fallimento, di facile manutenzione e lunga durata (sotto il corretto funzionamento, può durare almeno 5 anni)
Protezione 8.Perfect: protezione di bassa tensione, protezione di alta tensione, protezione termica, protezione da cortocircuito, protezione di sovraccarico
9.CE / EMC / LVD / RoHS Omologazioni
10.Two anni di garanzia, supporto tecnico per tutta la vita

Funzione

Funzione 1.Charging
Ci sono 2 modi come mostrato qui sotto:
1.1 PV modalità di sola: quando PV e l'utilità sono entrambi collegati all'inverter, solo il PV caricherà la batteria mentre utilità non si carica la batteria.
1.2 PV + modalità ibrida AC: quando PV e l'utilità sono entrambi collegati all'inverter, sia fotovoltaico e l'utilità sarà caricare la batteria.

2.Utility come funzione UPS di alimentazione complementare
Ci sono 2 tipi di modalità complementari, indicati come muggito:
2.1 AC prima, DC UPS modalità standby

Quando l'utilità e la batteria sono collegati all'inverter, utilità alimentare i carichi preferenzialmente. Quando l'utilità viene interrotta, la batteria continuerà automaticamente per alimentare i carichi.

I passaggi sono i seguenti:
Passo 1: Quando l'alimentazione di rete è disponibile, guiderà i carichi direttamente dopo che la tensione è stabilizzata e caricare le batterie allo stesso tempo.
Passo 2: Quando l'alimentazione di rete viene interrotta improvvisamente, l'inverter converte CC a CA automaticamente per garantire continuità di alimentazione all'interno di 5ms.
Passo 3: Quando l'alimentazione di rete è di nuovo disponibile, si trasferisce automaticamente al programma di utilità di alimentare carichi e caricare le batterie allo stesso tempo.

Vedere Flusso di lavoro come di seguito:

Funzione 3.Timing

Ci sono 2 tipi di modalità di timing:

3.1 modalità On / Off: Gli utenti possono impostare il tempo specifico per attivare / disattivare l'uscita dell'inverter.
3.2 Modalità di funzionamento: Modalità commutabile utilità Batteria o. Gli utenti possono impostare il tempo specifico quando utilizzare la batteria o l'utilità fornire energia (adatto per le aree in cui canone elettrica sono a carico in modo diverso in periodo diverso)

4.Recording funzione / controllo
4.1 Inverter guasto controllo: Gli utenti possono controllare le informazioni di guasto dell'inverter
4.2 Tempo di scarica di controllo: Gli utenti possono controllare il tempo di scarica della batteria
Il parametro "optional" può essere impostato secondo il requisito del cliente
Quanto sopra è il nostro parametro standard. Con riserva di modifiche senza preavviso.
Noi abbiamo la nostra professionale inverter e regolatore di R & amp; D team e forniamo supporto tecnico e il servizio OEM ODM

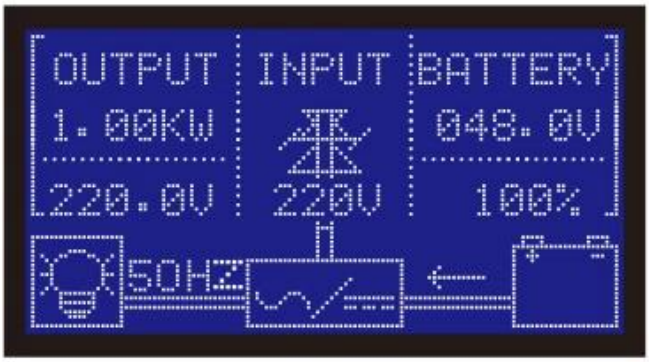

Parametro

Parametro Modello		1000W	1500W	2000W	3000W	4000W	5000W	
Potenza nominale di uscita		1000W	1500W	2000W	3000W	4000W	5000W	
Potenza di picco		2000W	3000W	4000W	6000W	8000W	10000W	
Batteria (Batteria piombo-acido)		24V	24V / 48V (opzionale)			48V		
Parametro di ricarica								
Modalità di carica (impostazione)		Carica PV						
		Carica PV + carica utilità						
MPPT regolatore solare	Tensione	24V	24V / 48V			48V		
	Corrente	20A	25A	30A	40A	40A	40A	
	Max PV Tensione in ingresso	100V						
	PV Charge Efficienza	95% ~ 99%						
	Max PV Alimentazione	568W	24V: 710W	24V: 852W	24V: 1136W	2272W	2272W	
			48V1420W	48V: 1704W	48V: 2272W			
Utilità	AC Corrente di carica	0 ~ 15A						
	Modalità di carica	3-Stage di ricarica						
Parametro Inversione								
Uscita AC	Tensione	220V ± 3% o 230V ± 3 o 240 V ± 3% o 100V ± 3% o 110V ± 3% (opzionale)						
	Frequenza	50Hz o 60Hz ± 0.5 ± 0.5 (opzionale)						
Uscita tipo di onda		Onda sinusoidale pura uscita, distorsione armonica totale THD≤3						
Capacità di sovraccarico		& Gt; 120% 1 min, & gt; 130% 10s						
Consumo di energia (In normali modalità di lavoro)		0.4A	24V: 0.5A	24V: 0.7A	24V: 0.7A	0.6A	0.65A	
			48V: 0.4A	48V: 0.45A	48V: 0.5A			
Consumo di energia (In modalità sleep)		1-6W						
Conversione Inverter Efficienza		85% ~ 92%						
Modalità Utility								
Ingresso CA	Tensione	220V ± 35% oppure 110V + 35% (opzionale)						
	Frequenza	La stessa frequenza di utilità						
Uscita AC	Tensione	220V ± 5% o 110V + 5% (opzionale)						
	Frequenza	La stessa frequenza di utilità						
Capacità di sovraccarico		& Gt; 120% 1 min, & gt; 130% 10s						
(AC o DC prima prima) priorità								
Uscita UPS (impostazione)		AC prima, DC standby						
		DC prima, standby AC						
Interruttore orario		& Lt; 5ms (AC per DC / DC ad AC)						
Accensione (Impostazione)		Set dagli utenti						
		Temporizzata on / off uscita AC automaticamente						
Parametri Generali								
Visualizza	Modalità di visualizzazione	LCD + LED						
	Informazioni del display	Tensione di ingresso, tensione di uscita, uscita frequenza, capacità della batteria, condizione di carico, le informazioni di stato						
Protezione		Sovraccarico, corto circuito, alta tensione ingresso, ingresso a bassa tensione, surriscaldamento						
Ambiente	Temperatura	-10 ℃ ~ 50 ℃						
	umidità	10% ~ 90%						
	Altitudine	≤4000m						
Dimensione L × P × H (mm)		438 * 208 * 413				450 * 246 * 468		
Formato dell'imballaggio L × P × H (mm)		520 * 310 * 460				540 * 300 * 518		
Netto Peso (kg)		15	17	19	25	34	35	
Lordo Peso (kg)		16	18	20	27	40	41	

Foto

Grid
HPC High quality Intelligent Inverter
with Built-in MPPT Controller
AC Loads
PV
Batteries

Rs232
B0
B1
B2
B3
B4
B5
B6
B7
B8
B+
MONOMER BATTERY VOLTAGE DETECTION
Battery Switch
ON
OFF
AC Input Switch
ON
OFF
Solar Input
DC Output
S+ S- L+ L-
Battery Input
Red
Black
Input voltage 48VDC 96VDC
AC INPUT
N L
N L
AC OUTPUT
Pay attention to high voltage