Εφαρμογή

1. Back-up συστήματος UPS για βιομηχανική, εμπορικός, νοικοκυριό,κλπ

2. Κινητή ενέργεια και ισχύος σε κατάσταση αναμονής για τις περιοχές που είναι η έλλειψη χρησιμότητας.

3. Off αυτόνομων ηλιακών & σύστημα αιολικής ενέργειας

3.1 Απλή ηλιακή Off-grid & σύστημα αιολικής ενέργειας

3.2 AC πρώτη Off αυτόνομων ηλιακών & σύστημα αιολικής ενέργειας

3.3 DC πρώτη Off αυτόνομων ηλιακών & σύστημα αιολικής ενέργειας

Χαρακτηριστικά

1. Καθαρό ημιτονοειδές κύμα εξόδου, πλήρη ισχύ

2. Τη διαχείριση και τον έλεγχο της CPU,modular design

3. Οθόνη LCD,να εμφανίσετε οπτικά διάφορες παραμέτρους

4. Πολλαπλών λειτουργιών σχεδιασμού,να ορίσετε μια ποικιλία του τρόπου εργασίας

5. Εξωτερική σύνδεση της μπαταρίας, βολικό να επεκτείνουν το χρόνο χρήσης και back-upδύναμη του χρόνου? χρήστης μπορεί να συνδεθεί όσες στήλες, όπως απαιτείται

6. Με σούπερ φέρουσα ικανότητα και την υψηλή χωρητικότητα φορτίου, αυτή η σειράαπό μετατροπείς μπορούν να οδηγήσουν όχι μόνο φορτίο αντίστασης? αλλά επίσης και διαφόρων ειδώνεπαγωγικών φορτίων, όπως κινητήρα, κλιματιστικό, ηλεκτρικόςτρυπάνια, λαμπτήρα φθορισμού, λάμπα αερίου, κλπ. Μπορεί να οδηγήσει σχεδόν οποιοδήποτεειδών φορτίου

7. Σχεδιασμός χαμηλής συχνότητας του κυκλώματος, καλή σταθερότητα του συστήματος, χαμηλή αποτυχίαεπιτόκιο και μεγάλη διάρκεια ζωής (σύμφωνα με την ορθή λειτουργία, μπορεί να είναι για όσο διάστημα 5χρόνια)

8. Τέλεια προστασία: προστασία χαμηλής τάσης, πάνω από την προστασία τάσης, υπερθέρμανσηπροστασία, προστασία βραχυκυκλώματος, επιβαρύνει την προστασία? συναγερμούάγρυπνος

9. CE / EMC / LVD / RoHS Εγκρίσεις.

10. Δύο χρόνια εγγύηση, δια βίου τεχνική υποστήριξη

Λειτουργία

1. Η μόνη λειτουργία αντιστροφής στη λειτουργία αναστροφής (συνδέεται μόνο με μπαταρία, μπορεί να ρυθμιστεί σε κανονικές συνθήκες λειτουργίαςΛειτουργία και τον ύπνο.)

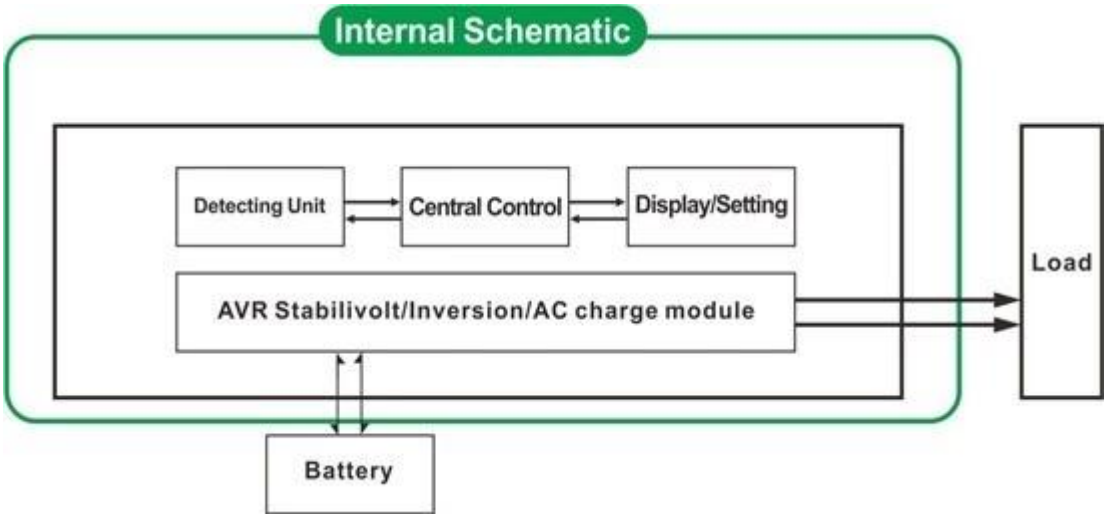

1.1 Κανονική κατάσταση λειτουργίας: frequncy στην οθόνη LCD έχει οριστείως 01. Δεν έχει σημασία αν υπάρχουν AC φορτία που συνδέονται με μετατροπέα ή όχι, οτερματικό εξόδου του μετατροπέα θα έχουν πάντα την τάση έτοιμοι για την τροφοδοσίατα φορτία. Σύμφωνα με αυτή τη λειτουργία, η οθόνη LCD θα εμφανιστεί όπως παρακάτω:

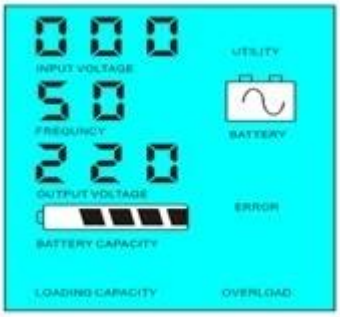

1.2 Λειτουργία ύπνου: frequncy στην οθόνη LCD έχει οριστείως 02. Εάν η ισχύς των φορτίων που συνδέονται με το μετατροπέα είναι χαμηλότερη από ό, τι5% της ονομαστικής ισχύος του μετατροπέα, δεν θα υπάρξει έξοδος από τηνμετατροπέα. Δηλαδή, μόνο το τσιπ του μετατροπέα λειτουργεί κάτω από τέτοιεςκατάσταση και η κατανάλωση ενέργειας είναι μόλις 1-6W? Αν η ισχύς των φορτίωνπου συνδέεται με τον μετατροπέα είναι μεγαλύτερη από 5% της ονομαστικής ισχύος του μετατροπέα, τότεο μετατροπέας θα ξεκινήσει αυτόματα τη λειτουργία αναστροφής και την προμήθεια ηλεκτρικής ενέργειαςστα φορτία εντός 5s. Όπως φαίνεται παρακάτω:

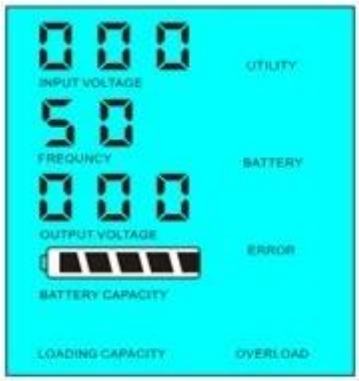

Load's power＜5% of inverter's rated power

Load's power＞5% of inverter's rated power

2. Λειτουργία UPS υπό χρησιμότηταςλειτουργία (που συνδέεται στην μπαταρία και τη χρησιμότητα. Μπορεί να οριστεί ως πρώτα το βοηθητικό πρόγραμμα, μπαταρίααναμονής και της μπαταρίας πρώτα, χρησιμότητα κατάσταση αναμονής).

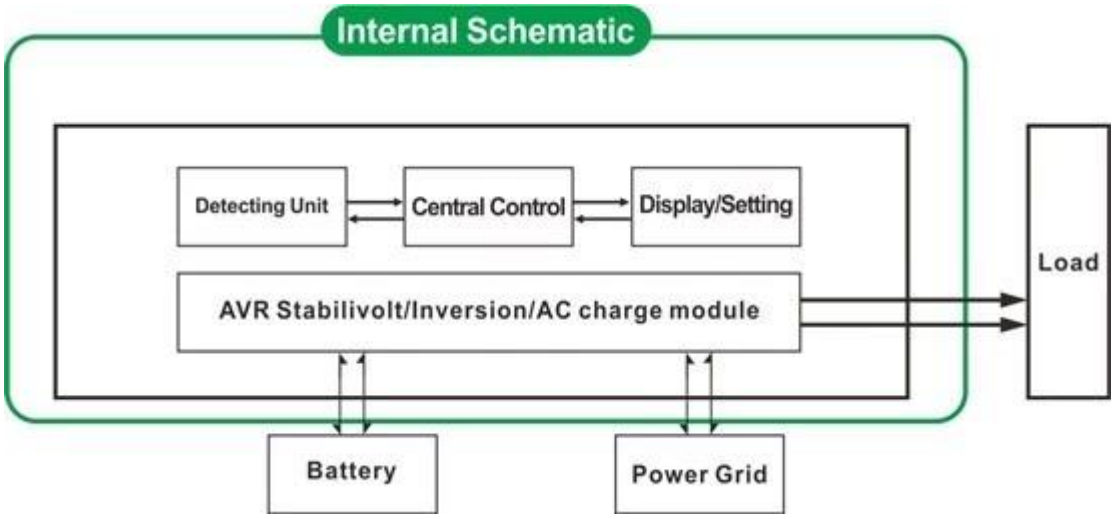

2.1 Utility πρώτη, εφεδρική μπαταρία UPSΛειτουργία:. ΣΥΧΝΟΤΗΤΑ στην οθόνη LCD έχει οριστεί ως 01 Όταν και οι δύο χρησιμότητα και την μπαταρίασυνδέονται με το μετατροπέα, βοηθητικό πρόγραμμα θα παρέχει ισχύ στα φορτίαπριν από την μπαταρία. Όταν η χρησιμότητα κόβεται, η μπαταρία θα είναι αυτόματασυνεχίσει να παρέχει ισχύ μετά την αναστροφή.

Βήματα έχουν ως εξής:

Βήμα 1: Όταν η τάση του ρεύματος είναι διαθέσιμο, αυτό θα εμφανίσει αμέσως μετάvoltagebeing σταθεροποιηθεί και φόρτισης μπαταριών ταυτόχρονα.

Βήμα 2: Όταν το ρεύμα κόβεται απότομα, ο μετατροπέας θα μετατρέψειΣυνεχούς ρεύματος σε εναλλασσόμενο ρεύμα αυτόματα για να εξασφαλίζουν την αδιάλειπτη παροχή ηλεκτρικού ρεύματος μέσα5ms.

Βήμα 3: Όταν ρεύματος γίνεται και πάλι διαθέσιμο, αυτόματα θαμεταφορά στο βοηθητικό παροχή ρεύματος σε φορτία και να φορτίσετε τις μπαταρίες κατά την ίδιαχρόνο.

Δείτε Workflow όπως παρακάτω.

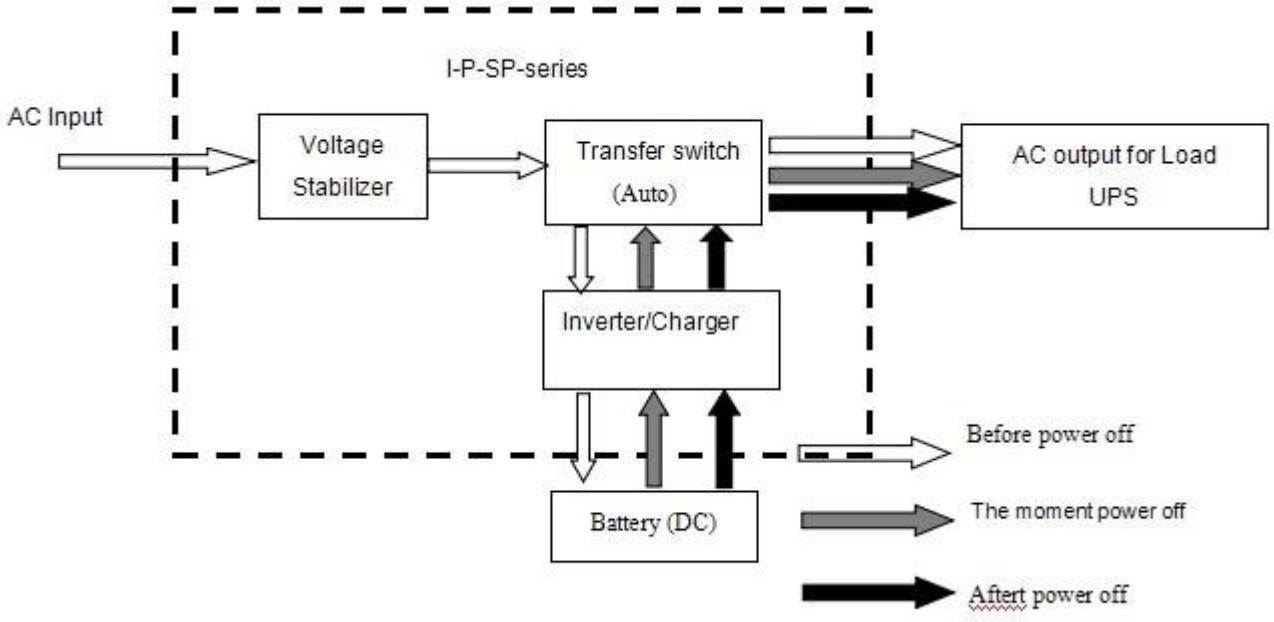

LCD εμφανίζεται όπως παρακάτω:

Utility supply power and charge battery

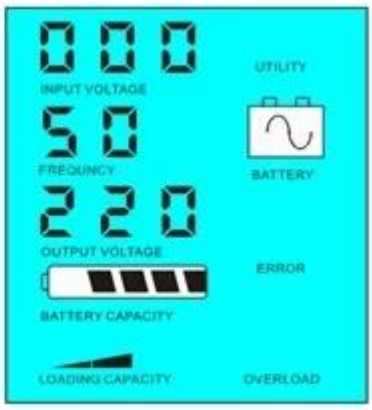

Without utility and battery supply power

2.2 Μπαταρία πρώτη, χρησιμότητα αναμονής UPSΛειτουργία: ΣΥΧΝΟΤΗΤΑ στην οθόνη LCD έχει οριστεί ως 03. Όταν και οι δύο χρησιμότητα καιμπαταρίας είναι συνδεδεμένα με το μετατροπέα, μπαταρία θα παρέχει ισχύ στοφορτία πριν από την χρησιμότητα. Όταν η χωρητικότητα της μπαταρίας δεν είναι αρκετό, χρησιμότητα βούλησησυνεχίσει να παρέχει ισχύ αυτόματα.

Βήματα έχουν ως εξής:

Βήμα 1: Όταν η μπαταρία έχει αρκετή ενέργεια, θα παράσχει τη δύναμη στα φορτίακατευθείαν

Βήμα 2: Όταν η μπαταρία δεν έχει αρκετή δύναμη, αυτόματα θαμεταφορά στο βοηθητικό παροχή ισχύος στα φορτία

Βήμα 3: Μετά η μπαταρία είναι πλήρως φορτισμένη (π.χ. ηλιακή ή αιολική χρέωσηελεγκτή), τότε θα μεταφέρει αυτόματα στην μπαταρία προμηθεύουνδύναμη στα φορτία.

Δείτε Workflow όπως παρακάτω.

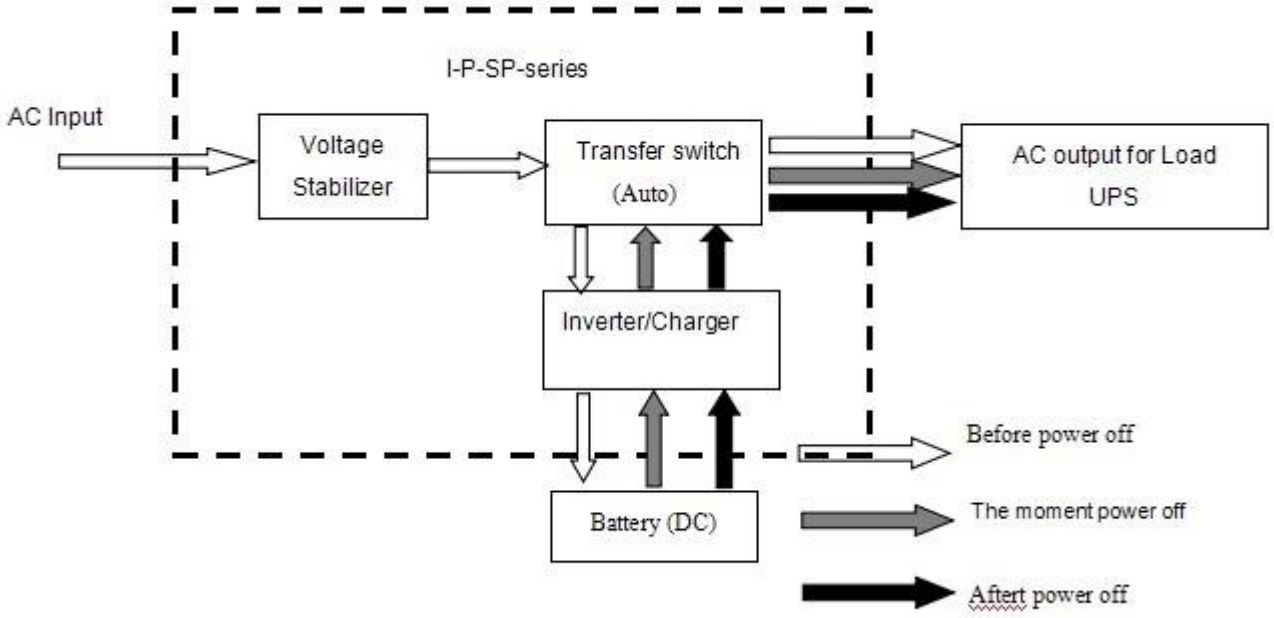

LCD εμφανίζεται όπως παρακάτω:

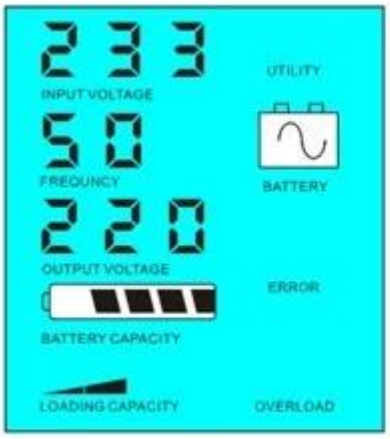

Battery has power

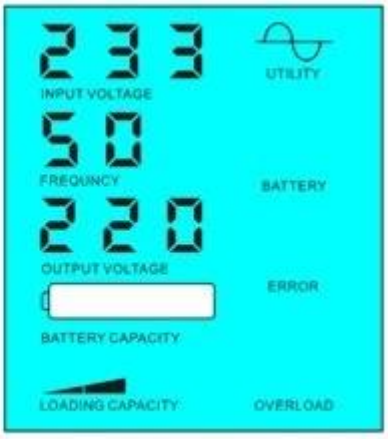

Battery dead, utility supply power

παραμέτρους

Model Παράμετρος		4000VA
Ονομαστική Χωρητικότητα Εξόδου		3000W
Μέγιστη ισχύς		6000W
Τάση μπαταρίας (DC)		24V/48V/96V (προαιρετικό)
Μέγεθος Π × Β × Υ (mm)		350 * 220 * 460
Συσκευασία Μέγεθος Π × Β × Υ (mm)		370 * 240 * 480
Καθαρό Βάρος (kg)		29
Μεικτό βάρος (kg)		31
Γενική Παράμετρος		
Τρόπος Λειτουργίας	1	Πρώτα το βοηθητικό πρόγραμμα (AC πρώτη) αναμονής της μπαταρίας αναμονής

(Περιβάλλον)	2	Νάρκης, καμία χρησιμότητα, το φορτίο του ισχύος άνω των 5% του μετατροπέα βαθμολογία ισχύ εξόδου, θα αρχίσει να λειτουργεί αυτόματα
	3	Πρώτη μπαταρία (DC πρώτη) λειτουργία χρησιμότητας αναμονής UPS
Είσοδος AC	Τάση	220V ± 35% ή 110V +35% (προαιρετικό)
	Συχνότητα	50Hz ± 3% ή 60 Hz ± 3% (προαιρετικά)
Έξοδος AC	Τάση	220V ± 3% ή 230V ± 3 ή 240V ± 3% ή 100V ± 3% ή 110V ± 3% (προαιρετικά)
	Συχνότητα	50Hz ± 0.5 ή 60Hz ± 0.5 (Προαιρετικό)
Φόρτισης της μπαταρίας	AC Ρεύμα φόρτισης	0 ~ 15A
	Χρόνος φόρτισης	Εξαρτηθεί από την ικανότητά της μπαταρίας και την ποσότητα
	Προστασία μπαταρίας	Αυτόματη ανίχνευση, Φόρτισης και αποφόρτισης προστασία, Έξυπνη Διαχείριση
Επίδειξη	Λειτουργία εμφάνισης	LCD
	Προβολή Πληροφοριών	Η τάση εισόδου, τάση εξόδου, έξοδος συχνότητας, μπαταρία ικανότητα, την κατάσταση φορτίου, Κατάσταση Πληροφορίες
Έξοδος Wave Τύπος		Καθαρή παραγωγή κυμάτων ημιτόνου, Σύνολο Αρμονική Παραμόρφωση THD ≤ 3
Δυνατότητα υπερφόρτωσης		> 120% 1 λεπτό,> 130% 10s
Κατανάλωση ρεύματος	Νάρκης	1 ~ 6W
	Normal Mode	1 ~ 3A
Αποδοτικότητα μετατροπής		80% ~ 90%
Χρόνος Μεταγωγής		<5ms (AC σε DC / DC σε AC)
Προστασία		Υπερφόρτωσης, βραχυκυκλώματος, High τάση εισόδου, χαμηλής τάσης εισόδου, υπερθέρμανση
Περιβάλλον	Θερμοκρασία	-10 ℃ ~ 50 ℃
	Υγρασία	10% ~ 90%
	Υψόμετρο	≤ 4000m

Παρατήρηση

Το «προαιρετικό» παράμετρος μπορεί να οριστεί ως ανά απαίτηση του πελάτη

Το παραπάνω είναι τυπική παράμετρο μας. Μπορούν να αλλάξουν χωρίς προηγούμενη ειδοποίηση.

Έχουμε το δικό μας επαγγελματικό μετατροπέα και ελεγκτή ομάδα R & D καιπαροχή τεχνικής υποστήριξης και υπηρεσία OEM.

Άλλα

Παρακαλείσθε να συμβουλευθείτε το γενικό σχέδιο, τεχνικά έγγραφα, προϊόνφυλλάδια, κλπ.