Εισαγωγή

Στη λειτουργία αντιστροφής DC / AC, οι χρήστες μπορούν να ρυθμίσετε αυτή τη σειρά των μετατροπέων σε κανονική κατάσταση λειτουργίας ή αναμονής. Σε λειτουργία το βοηθητικό πρόγραμμα, έχει Αυτόματη Ρύθμιση Τάσης (AVR) λειτουργία, η φόρτιση χρησιμότητας λειτουργία (AC πρώτο μοντέλο) και τη λειτουργία του UPS. Αυτό το πολυλειτουργικό χαμηλής συχνότητας καθαρό ημιτονοειδές κύμα inverter έχει τα πλεονεκτήματα της σταθερής ποιότητας, ισχυρή φορτίου ικανότητα και μεγάλη διάρκεια ζωής. Επίσης, μπορεί να λειτουργήσει σε περιβάλλον φτωχό. Είναι η δεύτερη γενιά της χαμηλής συχνότητας μας καθαρό ημιτονοειδές κύμα μετατροπέα σειράς.

Χαρακτηριστικά

1, καθαρή παραγωγή κυμάτων ημιτόνου, πλήρη ισχύ

2, τον έλεγχο της CPU, ευφυής έλεγχος, αρθρωτή σχεδίαση

3, οθόνη LCD διάφορες παράμετροι

4, πολλαπλών λειτουργιών σχεδιασμού (AVR, UPS), επιπλέον φορτιστή δεν είναι απαραίτητη και ηλεκτρικές συσκευές μπορούν να προστατευθούν.

5, Εξωτερική σύνδεση με την μπαταρία, είναι πιο βολικό για τους χρήστες να επεκτείνουν το χρόνο χρήσης και back-up του χρόνου ισχύος

6, Με σούπερ φέρουσα ικανότητα και υψηλή χωρητικότητα φορτίου, αυτή η σειρά των μετατροπέων μπορεί να οδηγήσει όχι μόνο φορτίο αντίστασης? αλλά και διάφορα είδη επαγωγικά φορτία, όπως κινητήρας, κλιματιστικό, ηλεκτρικά τρυπάνια, λαμπτήρα φθορισμού, ατμών αερίου.

7, χαμηλής συχνότητας σχεδιασμό κυκλωμάτων, σταθερή ποιότητα, χαμηλό ποσοστό αποτυχίας και μεγάλη διάρκεια ζωής (σύμφωνα με την ορθή λειτουργία, μπορεί να διαρκέσει τουλάχιστον 5 χρόνια)

8, Τέλεια προστασία: προστασία χαμηλής τάσης, προστασία υψηλής τάσης, πάνω από την προστασία θερμοκρασίας, προστασία βραχυκυκλώματος, προστασία υπερφόρτωσης, ειδοποίηση συναγερμού

9, CE / EMC / LVD / RoHS Εγκρίσεις

10, δύο χρόνια εγγύηση, δια βίου τεχνική υποστήριξη

Λειτουργία

1, DC σε AC λειτουργία αναστροφής στον τρόπο αναστροφής (συνδεδεμένο μόνο με τις μπαταρίες και φορτία), οι χρήστες μπορούν να το ρυθμίσετε σε Normaτρόπο λειτουργίας l ή σε κατάσταση αναστολής λειτουργίας

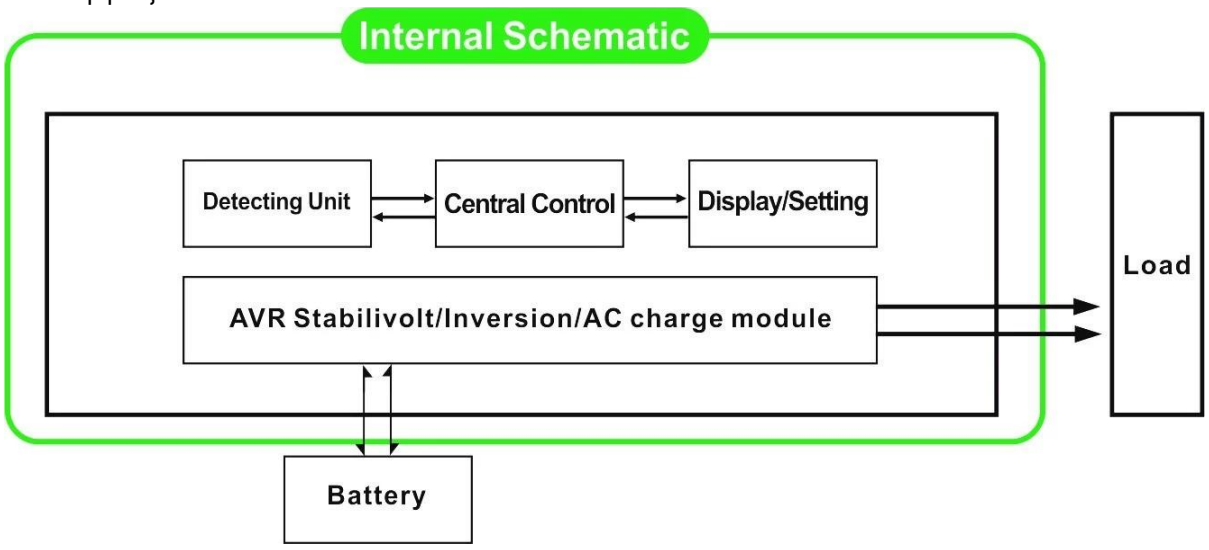

1.1, Κανονική κατάσταση λειτουργίας: FREQUNCY στην οθόνη LCD έχει οριστεί σε 01. Δεν έχει σημασία είναι συνδεδεμένο AC φορτία ή όχι, ο μετατροπέας πάντα να μετατρέψει την AC DC. Είναι έτοιμη να τροφοδοτεί τα φορτία εναλλασσόμενου ρεύματος. Σε αυτή τη λειτουργία, η οθόνη LCD θα εμφανίσει τάση εξόδου, όπως παρακάτω:

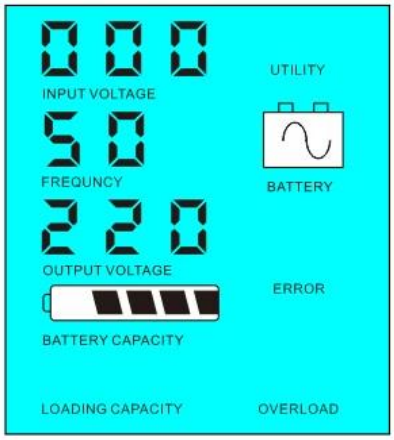

1.2, νάρκης: FREQUNCY στην οθόνη LCD έχει οριστεί ως 02.If η ισχύς των συνδεδεμένων φορτίων AC είναι χαμηλότερο από το 5% της ονομαστικής ισχύος του μετατροπέα, δεν θα υπάρξει έξοδος από το μετατροπέα. Μόνο το τσιπ του μετατροπέα λειτουργεί. Η κατανάλωση ισχύος του μετατροπέα είναι μόνο 1-6W. Η οθόνη LCD δείχνει την τάση εξόδου 0. Αν η ισχύς των συνδεδεμένων φορτίων είναι πάνω από 5%, τότε ο μετατροπέας θα μετατρέψει αυτόματα DC σε AC για την παροχή ρεύματος για τα φορτία μέσα σε 5 δευτερόλεπτα. ο LCD δείχνει την output Τάση. Όπως φαίνεται παρακάτω:

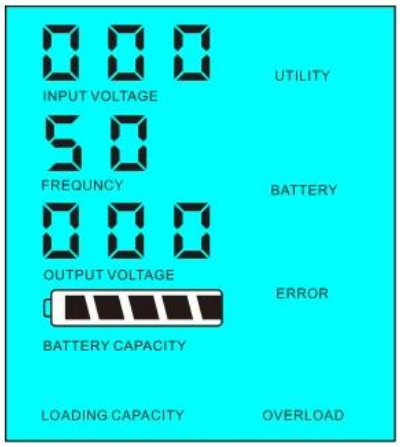

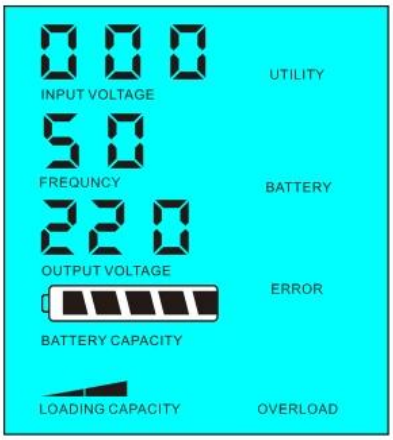

Ισχύος φορτίου είναι <5% της ονομαστικής ισχύος του μετατροπέα

Ισχύος φορτίου είναι> 5% της ονομαστικής ισχύος του μετατροπέα

2,Λειτουργία UPS Όταν ο μετατροπέας είναι συνδεδεμένος με την μπαταρία και την εφαρμογή, οι χρήστες μπορούν να το ρυθμίσετε να χρησιμότητα πρώτος (AC πρώτα) την εφεδρική μπαταρία ή μπαταρία αναμονής πρώτο (DC πρώτα) βοηθητικές λειτουργίες STANDY.

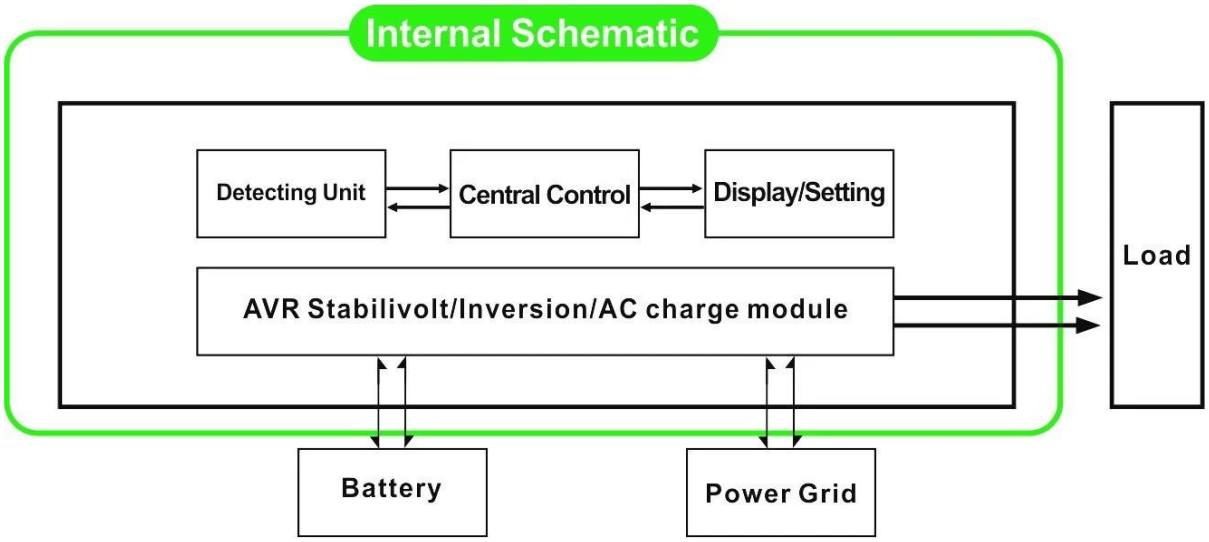

2.1, πρώτη Utility (AC πρώτα) την εφεδρική μπαταρία αναμονής: συχνότητα στην οθόνη LCD έχει οριστεί σε 01. Όταν χρησιμότητα και η μπαταρία είναι συνδεδεμένη με το μετατροπέα, το βοηθητικό πρόγραμμα θα παρέχει ισχύ στα φορτία πριν. Όταν το βοηθητικό πρόγραμμα διακόπτεται, η μπαταρία θα συνεχίσει αυτόματα την παροχή ρεύματος μέσω του μετατροπέα ρεύματος.

Μέτρα έχουν ως εξής:

Βήμα 1: Όταν χρησιμότητα είναι διαθέσιμη, θα οδηγήσει άμεσα τα φορτία αφού σταθεροποιημένη τάση και στο ίδιο να φορτίσετε τις μπαταρίες στιγμή, μέσω του μετατροπέα ισχύος .

Βήμα 2: Όταν το βοηθητικό πρόγραμμα διακόπτεται, ο μετατροπέας θα μετατρέψει την AC DC αυτόματα να εξασφαλίζουν την αδιάλειπτη παροχή ηλεκτρικού ρεύματος εντός 5ms.

Βήμα 3: Όταν το βοηθητικό πρόγραμμα είναι διαθέσιμο και πάλι, μετατροπέας θα μεταφέρει αυτόματα στο βοηθητικό παροχή ρεύματος σε φορτία και να φορτίσετε τις μπαταρίες μέσω του μετατροπέα ρεύματος ταυτόχρονα.

Δείτε ροής εργασίας, όπως παρακάτω.

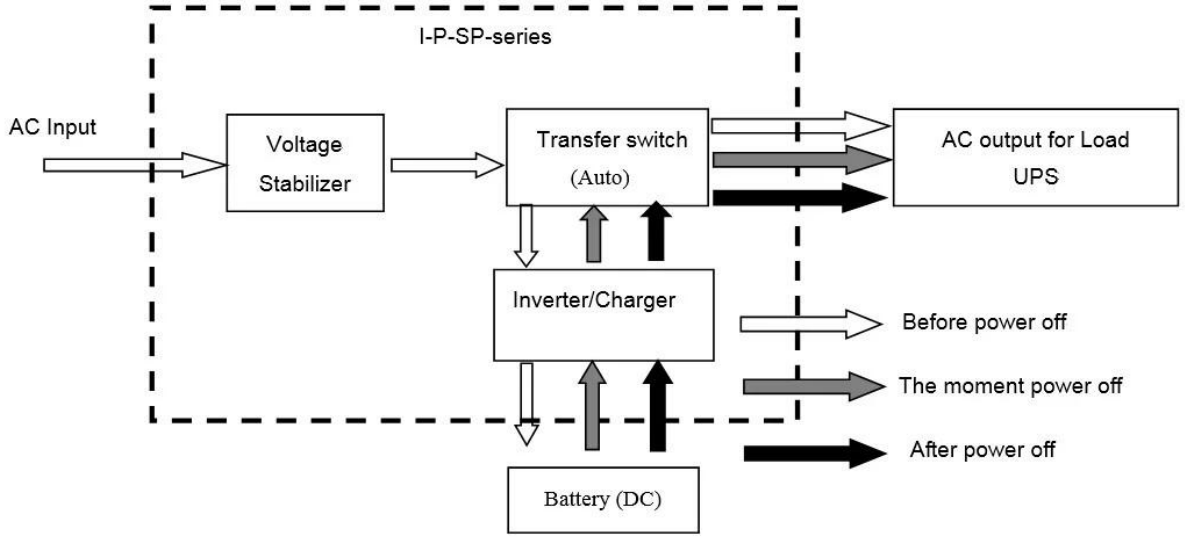

LCD εμφανίζεται όπως παρακάτω:

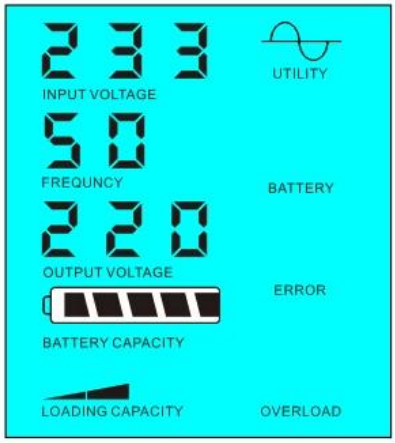

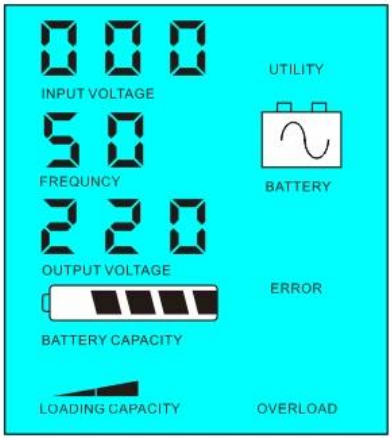

Παροχή ρεύματος χρησιμότητα και τη φόρτιση της μπαταρίας

Utility δεν είναι διαθέσιμο, παροχή ηλεκτρικού ρεύματος μπαταριών

2.2, μπαταρία πρώτα (DC πρώτα) χρησιμότητα αναμονής UPS αναμονής: συχνότητα στην οθόνη LCD έχει οριστεί ως 03. Όταν χρησιμότητα και η μπαταρία είναι συνδεδεμένη με το μετατροπέα, μπαταρία θα παρέχει ισχύ στα φορτία πριν χρησιμότητα. Όταν η χωρητικότητα της μπαταρίας δεν είναι αρκετό, το βοηθητικό πρόγραμμα θα συνεχίσει να παρέχει ισχύ αυτόματα.

Μέτρα έχουν ως εξής:

Βήμα 1: Όταν η μπαταρία είναι διαθέσιμη, θα οδηγήσουν τα φορτία εναλλασσόμενου ρεύματος μέσω του μετατροπέα.

Βήμα 2: Όταν η μπαταρία δεν έχει αρκετή δύναμη, θα μεταφέρει αυτόματα στο βοηθητικό παροχή ρεύματος στα φορτία

Βήμα 3: Αφού η μπαταρία έχει φορτιστεί πλήρως (π.χ. ηλιακή ή αιολική επιβάρυνση ελεγκτή), Που θα μεταφέρει αυτόματα στην μπαταρία παρέχει ισχύ στα φορτία μέσω του μετατροπέα ρεύματος.

Δείτε ροής εργασίας, όπως παρακάτω

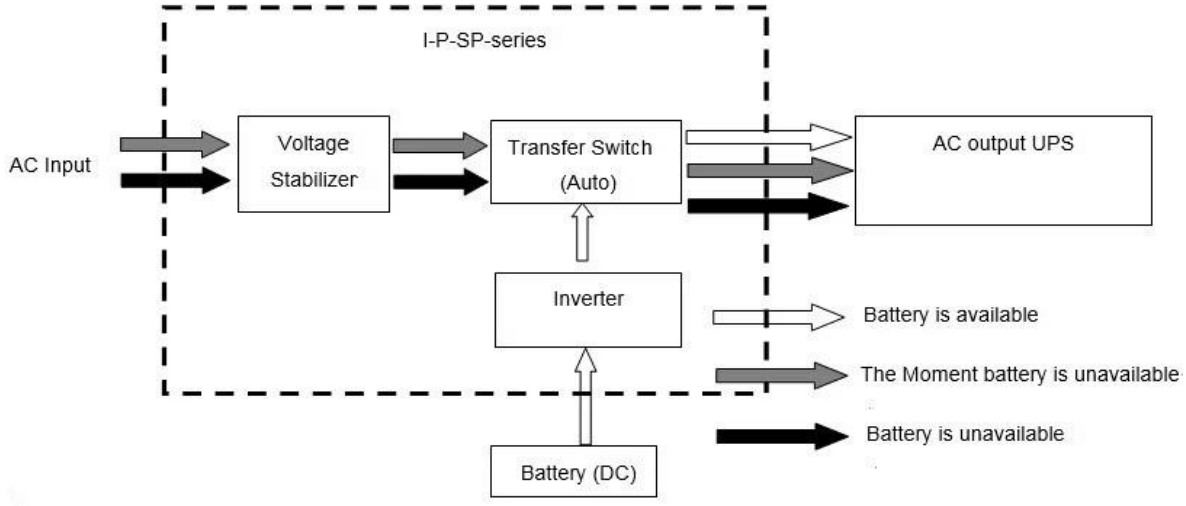

LCD εμφανίζεται όπως παρακάτω:

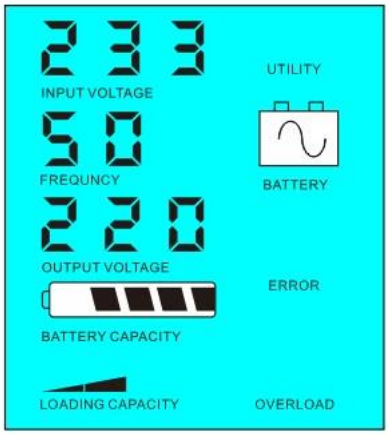

Η μπαταρία είναι διαθέσιμη

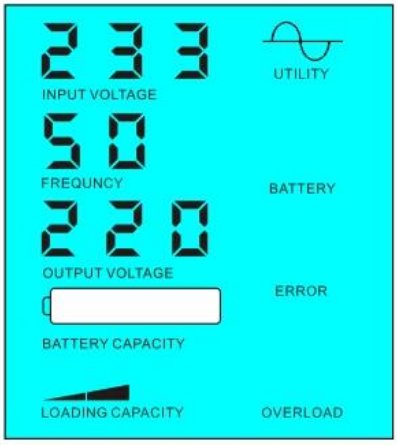

Η μπαταρία δεν είναι διαθέσιμη, παροχή ηλεκτρικού ρεύματος χρησιμότητας

Παράμετρος

Μοντέλο Παράμετρος		2000VA
Ονομαστική ισχύ		1500W
Μέγιστη ισχύς		3000W
Τάση μπαταρίας (DC)		24V / 48V / 96V (προαιρετικό)
Μέγεθος Π x Β x Υ (mm)		350 * 220 * 460
Συσκευασία Μέγεθος Π x Β x Υ (mm)		370 * 240 * 480
Καθαρό Βάρος (kg)		20
Μεικτό βάρος (kg)		22
Γενικά Παράμετρος		
Τρόπος εργασίας	1	Πρώτα το βοηθητικό πρόγραμμα (AC πρώτα) εφεδρική μπαταρία αναμονής
(Περιβάλλον)	2	Κατάσταση νάρκης, καμία χρησιμότητα, ισχύος φορτίου είναι υψηλότερη από το 5% της ονομαστικής ισχύος του μετατροπέα εξόδου, θα αρχίσει να λειτουργεί αυτόματα
	3	Πρώτο (DC πρώτα) χρησιμότητα αναμονής μπαταρία UPS
Είσοδος AC	Τάση	220V ± 35% ή 110V + 35% (προαιρετικό)
	Συχνότητα	50Hz ± 3% ή 60 Hz ± 3% (προαιρετικό)
Έξοδος AC	Τάση	220V ± 3% ή 230V ± 3 ή 240V ± 3% ή 100V ± 3% ή 110V ± 3% (προαιρετικό)
	Συχνότητα	50Hz ± 0.5 ή 60Hz ± 0,5 (προαιρετικό)
Φόρτισης της μπαταρίας	AC ρεύμα δαπανών	0 ~ 15A
	Χρόνος φόρτισης	Εξαρτηθεί από την ικανότητά και την ποσότητα της μπαταρίας
	Προστασία μπαταρίας	Αυτόματη ανίχνευση, φόρτισης και αποφόρτισης προστασίας, Έξυπνη Διαχείριση
Απεικόνιση	Τρόπος Εμφάνισης	LCD
	Προβολή πληροφοριών	Η τάση εισόδου, η τάση εξόδου, συχνότητα εξόδου, η χωρητικότητα της μπαταρίας, την κατάσταση φορτίου, πληροφορίες κατάστασης
Κύμα εξόδου Τύπος		Καθαρή παραγωγή κυμάτων ημιτόνου, Συνολική αρμονική παραμόρφωση THD≤3
Ικανότητα υπερφόρτωσης		> 120% 1 λεπτό,> 130% 10s
Κατανάλωση ενέργειας	Κατάσταση ύπνου	1 ~ 6W
	Κανονική λειτουργία	1 ~ 3A
Απόδοση μετατροπής		80% ~ 90%
Μεταφορά Χρόνου		<5ms (AC σε DC / DC σε AC)
Προστασία		Υπερφόρτωση, βραχυκύκλωμα, υψηλή τάση εισόδου, χαμηλή τάση εισόδου, υπερθέρμανση
Περιβάλλον	Θερμοκρασία	-10 ℃ ~ 50 ℃
	Υγρασία	10% ~ 90%
	Υψόμετρο	≤4000m

Το παραπάνω είναι τυπική παράμετρο μας. Μπορούν να αλλάξουν χωρίς προηγούμενη ειδοποίηση. Έχουμε το δικό μας επαγγελματικό μετατροπέα και του ελεγκτή E & amp? A ομάδα και εμείς παροχή τεχνικής υποστήριξης και υπηρεσία OEM ODM.

Άλλα:

Παρακαλούμε δείτε το περίγραμμα του σχεδίου, τεχνικά έγγραφα, εγχειρίδια, φυλλάδια προϊόντων, etc.Research και του Τμήματος Αναπτύξεως γίνεται 2η έκδοση στις 5 του Μάη 2014.