Εισαγωγή

Αυτή η σειρά των προϊόντων είναι μια μονάδα σχεδιασμού του αντιστροφέα και ενσωματωμένο ελεγκτή MPPT, η οποία έχει το πλεονεκτήματα της υψηλής απόδοσης μετατροπής, χαμηλή κατανάλωση ενέργειας και την ισχυρή φέρον φορτίο ικανότητα. Με έξυπνο έλεγχο, οι πελάτες μπορούν να ρυθμίσετε τη λειτουργία φόρτισης, (Utility ως συμπληρωματική δύναμη) AC πρώτη λειτουργία ή DC πρώτη λειτουργία, χρονομετρημένη λειτουργία αναστροφής και χρονομετρημένη λειτουργία χρησιμότητας, χρονομετρημένη on / off κατάσταση αναστολής λειτουργίας. Αυτή είναι η στιγμή η πιο προηγμένη τεχνολογία Inverter & amp? υβριδικό ελεγκτή στον κόσμο.

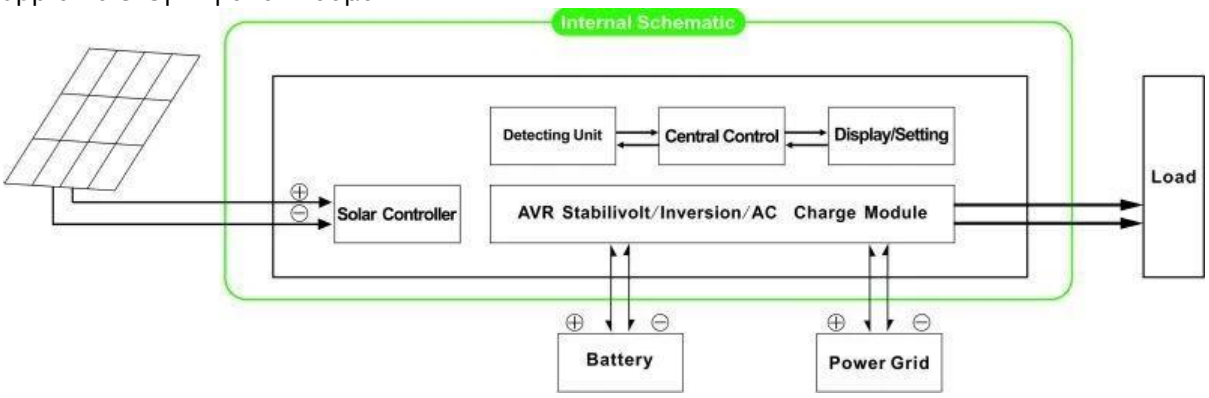

Feature

1.Easy να εγκαταστήσετε. Για να διαμορφώσετε ένα ηλιακό σύστημα, οι πελάτες πρέπει μόνο να το συνδέσετε με ηλιακούς συλλέκτες και μπαταρίες
2. διαχείρισης CPU, έξυπνο έλεγχο, modular design, φιλική προς το χρήστη οθόνη LCD
3 Ενσωματωμένο ελεγκτή MPPT, υψηλή απόδοση φόρτισης
4. Χαμηλή κατανάλωση ενέργειας, υψηλή απόδοση μετατροπής
5. πνευματικής, πολλαπλών λειτουργιών, βολικό για τους πελάτες με διαφορετικές χρήση περιβάλλον για την πλήρη χρησιμοποιούν την ηλιακή ενέργεια
6. Εξωτερική σύνδεση της μπαταρίας, εύκολο να επεκταθεί back-up χρόνο ρεύματος
7. ισχυρή φέρουσα ικανότητα, χαμηλό ποσοστό αποτυχίας, εύκολη συντήρηση και μεγάλη διάρκεια ζωής
8. Τέλεια προστασία: προστασία χαμηλής τάσης, πάνω από την προστασία τάσης, προστασία υπερθέρμανσης, προστασία βραχυκυκλώματος, υπερφόρτωσης προστασία
9 CE / EMC / LVD / RoHS Εγκρίσεις
10 Δύο χρόνια εγγύηση, δια βίου τεχνική υποστήριξη

Παράμετρος

Μοντέλο	2000W
Ονομαστική ισχύς εξόδου	2000W
Μέγιστη ισχύς	4000W
Μπαταρία (Μολύβδου-οξέος μπαταρία)	24V / 48V (προαιρετικό)
Φόρτιση Παράμετρος	
Λειτουργία φόρτισης (ρύθμιση)	PV χρέωση
	PV φορτίο + χρέωση χρησιμότητας

MPPT Solar ελεγκτή	Τάση	24V / 48V
	Τρέχουσα	30A
	Μέγιστη PV Τάση εισόδου	100V
	Αποδοτικότητα PV Charge	95% ~ 99%
	Μέγιστη φωτοβολταϊκή ισχύς εισόδου	24V: 852W
		48V: 1704W
Utility	AC Ρεύμα φόρτισης	0 ~ 15A
	Η λειτουργία φόρτισης	3-Stage φόρτισης
Παράμετρος αναστροφής		
Έξοδος AC	Τάση	220V ± 3% ή 230V ± 3 ή 240V ± 3% ή 100V ± 3% ή 110V ± 3% (προαιρετικό)
	Συχνότητα	50Hz ± 0.5 ή 60Hz ± 0,5 (προαιρετικό)
Έξοδος τύπου κύμα		Καθαρή παραγωγή κυμάτων ημιτόνου, κυματομορφή παραμόρφωση rate≤3
Υπερφόρτωση ικανότητα		> 120% 1 min,> 130% 10s
Κατανάλωση ρεύματος (Υπό κανονικές Λειτουργία εργασίας)		24V: 0.7A
		48V: 0.45A
Κατανάλωση ρεύματος (Κάτω από λειτουργία αδράνειας)		1-6W
Μετατροπή Inverter Αποδοτικότητα		85% ~ 92%
Λειτουργία Utility		
Είσοδος AC	Τάση	220V ± 35% ή 110V + 35% (προαιρετικό)
	Συχνότητα	Το ίδιο όπως και χρησιμότητα
Έξοδος AC	Τάση	220V ± 5% ή 110V + 5% (προαιρετικό)
	Συχνότητα	Το ίδιο όπως και χρησιμότητα
Ικανότητα υπερφόρτωσης		> 120% 1 min,> 130% 10s
(AC ή DC πρώτη πρώτη) προτεραιότητα		
UPS εξόδου (ρύθμιση)		AC πρώτη, DC αναμονής
		DC πρώτα, AC αναμονής
Αλλαγή ώρας		<5ms (AC στο DC / DC σε AC)
Power On (Ρύθμιση)		Σετ από τους χρήστες
		Παροδικό άνοιγμα / κλείσιμο AC εξόδου αυτόματα
Γενικές παράμετροι		
Οθόνη	Τρόπος εμφάνισης	LCD + LED
	Προβολή πληροφοριών	Τάση εισόδου, τάση εξόδου, έξοδος συχνότητα, η χωρητικότητα της μπαταρίας, την κατάσταση φορτίου, πληροφορίες κατάστασης
Προστασία		Εξόδου υπερφόρτωση, βραχυκύκλωμα, υψηλής τάσης εισόδου, είσοδος χαμηλής τάσης, υπερθερμανθεί
Περιβάλλον	Θερμοκρασία	-10 ℃ ~ 50 ℃
	υγρασία	10% ~ 90%
	Απόκτηση	≤4000m
Μέγεθος W × D × H (mm)		438 * 208 * 413

Μέγεθος συσκευασίας W × D × H (mm)	520 * 310 * 460
Net Βάρος (kg)	19
Μικτό Βάρος (kg)	20

εικόνα του προϊόντος

Team και έκθεση

I-Panda爱庞德

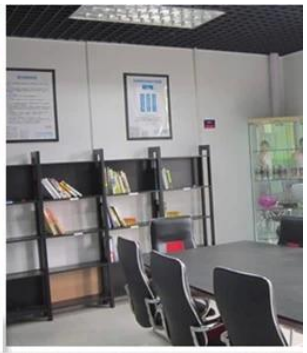

I-Panda爱庞德

CHINA | 11R16

09/03/2013 14:36

I-Panda
深圳爱庞德新能源科技有限公司
SHENZHEN I-PANDA ELECTRONICS CO.,LIMITED

Panda
爱庞德新能源科技有限公司
HEN I-PANDA ELECTRONICS CO.,LIMITED

Power the world
I-Panda

I-Panda
深圳爱庞德新能源科技有限公司
SHENZHEN I-PANDA ELECTRONICS CO.,LIMITED

SNEC Mall
snecmall.com
永不落幕的展览会
Everlasting Exhibition
在线交流平台
Online Communication Platform