Εφαρμογή

1. Back-up συστήματος UPS για βιομηχανικές,εμπορικές, οικιακές, κλπ.

2. Κινητή ενέργεια και ισχύος σε κατάσταση αναμονής για τις περιοχέςπου είναι η έλλειψη χρησιμότητας.

3. Off αυτόνομων ηλιακών & σύστημα αιολικής ενέργειας

3.1 Απλή ηλιακή Off-grid & αιολική ενέργειασύστημα

3.2 AC πρώτη Off αυτόνομων ηλιακών & άνεμοςσυστήματος ηλεκτρικής ενέργειας

3.3 DC πρώτη Off αυτόνομων ηλιακών & άνεμοςσυστήματος ηλεκτρικής ενέργειας

Χαρακτηριστικά

1. Καθαρό ημιτονοειδές κύμα εξόδου, πλήρη ισχύ

2. Τη διαχείριση και τον έλεγχο της CPU, modularσχέδιο

3. LCD οθόνη, μπορεί να εμφανίζουν διάφορα οπτικάπαραμέτρους

4. Πολλαπλών λειτουργιών σχεδιασμού, να ορίσετε μια ποικιλίατου τρόπου εργασίας

5. Εξωτερική σύνδεση της μπαταρίας, βολικόνα επεκτείνουν το χρόνο χρήσης και back-up του χρόνου ισχύος? χρήστης μπορεί να συνδεθεί όσες μπαταρίεςόπως απαιτείται

6. Με σούπερ φέρουσα ικανότητα καιυψηλή χωρητικότητα φορτίου, αυτή η σειρά των μετατροπείς μπορούν να οδηγήσουν όχι μόνο φορτίο αντίστασης? αλλά επίσης και διάφορα είδηεπαγωγικά φορτία, όπως κινητήρα, του αέρα

condition, ηλεκτρικά τρυπάνια, φθορισμούλάμπα, λάμπα αερίου, κλπ. Μπορεί να οδηγήσει σχεδόν κάθε είδους φορτίου.

7. Σχεδιασμός χαμηλής συχνότητας του κυκλώματος, καλότη σταθερότητα του συστήματος, το χαμηλό ποσοστό αποτυχίας και μεγάλη διάρκεια ζωής (υπό τις κατάλληλεςλειτουργία, μπορεί να είναι για όσο διάστημα 5 ετών)

8. Τέλεια προστασία: χαμηλής τάσηςπροστασία, πάνω από την προστασία τάσης, προστασία από υπερθέρμανση, βραχυκύκλωμαπροστασία, επιβαρύνει την προστασία? ειδοποίησης έκτακτης ανάγκης

9. CE / EMC / LVD / RoHS Εγκρίσεις.

10. Δύο χρόνια εγγύηση, δια βίου τεχνικήστηρίγματα

Λειτουργία

1. Η μόνη λειτουργία αντιστροφής στη λειτουργία αναστροφής (συνδέεται μόνο με μπαταρία), μπορεί να ρυθμιστεί σε κανονικές συνθήκες λειτουργίαςλειτουργίας και τη λειτουργία ύπνου.

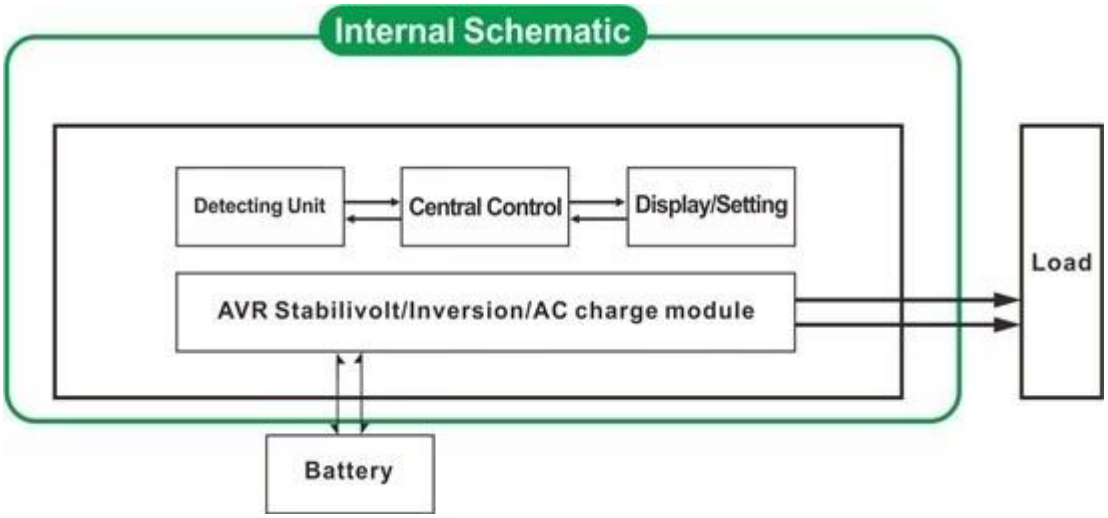

1.1 Κανονική κατάσταση λειτουργίας: frequncy στην οθόνη LCD έχει οριστείως 01. Δεν έχει σημασία αν υπάρχουν AC φορτία που συνδέονται με μετατροπέα ή όχι,τερματικό εξόδου του μετατροπέα θα έχουν πάντα την τάση έτοιμο για την παροχή ρεύματοςστα φορτία. Σύμφωνα με αυτή τη λειτουργία, η οθόνη LCD θα εμφανιστεί όπως παρακάτω:

1.2 Λειτουργία ύπνου: frequncy στην οθόνη LCD έχει οριστείως 02. Εάν η ισχύς των φορτίων που συνδέονται με το μετατροπέα είναι χαμηλότερη από ό, τι5% της ονομαστικής ισχύος του μετατροπέα, δεν θα υπάρξει έξοδος από το μετατροπέα.Δηλαδή, μόνο το τσιπ του μετατροπέα λειτουργεί υπ αυτές τις συνθήκες καιη κατανάλωση ενέργειας είναι μόλις 1-6W? Αν η ισχύς των φορτίων που συνδέονται μεο μετατροπέας είναι μεγαλύτερη από 5% της ονομαστικής ισχύος του μετατροπέα, τότε ο μετατροπέαςθα ξεκινήσει αυτόματα τη λειτουργία αναστροφής και να τροφοδοτεί τα φορτίαεντός 5s. Όπως φαίνεται παρακάτω:

Load's power＜5% of inverter's rated power

Load's power＞5% of inverter's rated power

2. Λειτουργία UPS στη λειτουργία χρησιμότητας (που συνδέεται με την μπαταρία και τη χρησιμότητα. Μπορεί να οριστεί ως πρώτα το βοηθητικό πρόγραμμα, κατάσταση μπαταρίας και λειτουργία της μπαταρίας πρώτα, χρησιμότητα κατάσταση αναμονής).

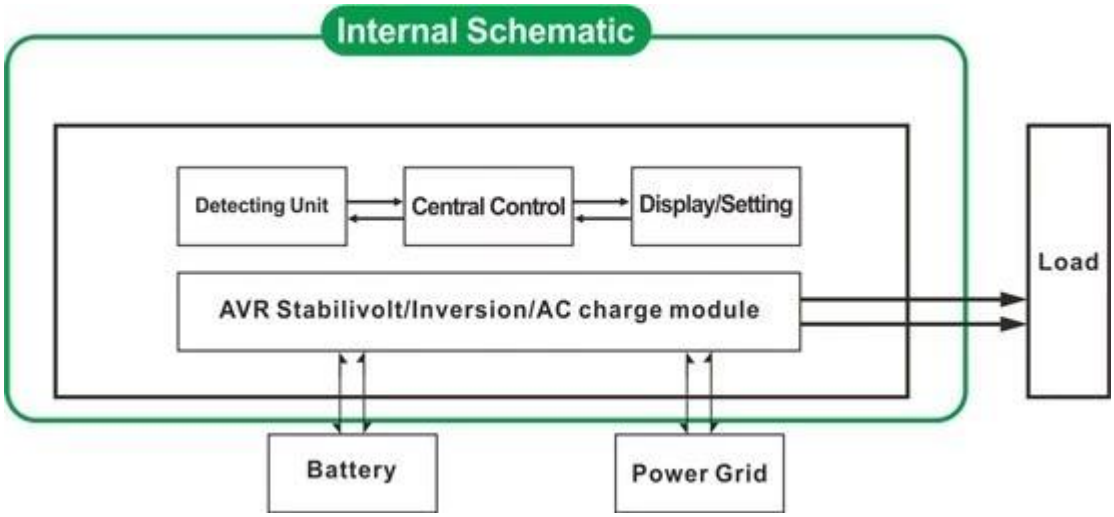

2.1 Utility πρώτη, εφεδρική μπαταρία UPSΛειτουργία:. ΣΥΧΝΟΤΗΤΑ στην οθόνη LCD έχει οριστεί ως 01 Όταν και οι δύο χρησιμότητα και την μπαταρίαείναι συνδεδεμένα με το μετατροπέα, βοηθητικό πρόγραμμα θα παρέχει ισχύ στα φορτία πριν η μπαταρία. Όταν το βοηθητικό πρόγραμμα είναι αποκομμένη, η μπαταρία θα συνεχίσει αυτόματανα παρέχει ισχύ μετά την αναστροφή.

Βήματα έχουν ως εξής:

Βήμα 1: Όταν η τάση του ρεύματος είναι διαθέσιμη,θα εξόδου αμέσως μετά voltagebeing σταθεροποιηθεί και να φορτίσετε τις μπαταρίες κατά τηταυτόχρονα.

Βήμα 2: Όταν το ρεύμα κόβεταιΞαφνικά, ο μετατροπέας θα μετατρέψει συνεχούς ρεύματος σε εναλλασσόμενο ρεύμα αυτόματα σεεξασφαλίζουν την αδιάλειπτη παροχή ηλεκτρικού ρεύματος εντός 5ms.

Βήμα 3: Όταν το ρεύμα γίνεταιδιαθέσιμα και πάλι, αυτό θα μεταφέρει αυτόματα στο βοηθητικό παροχή ρεύματος στοφορτία και τις μπαταρίες φόρτισης ταυτόχρονα.

Δείτε Workflow, όπως παρακάτω:

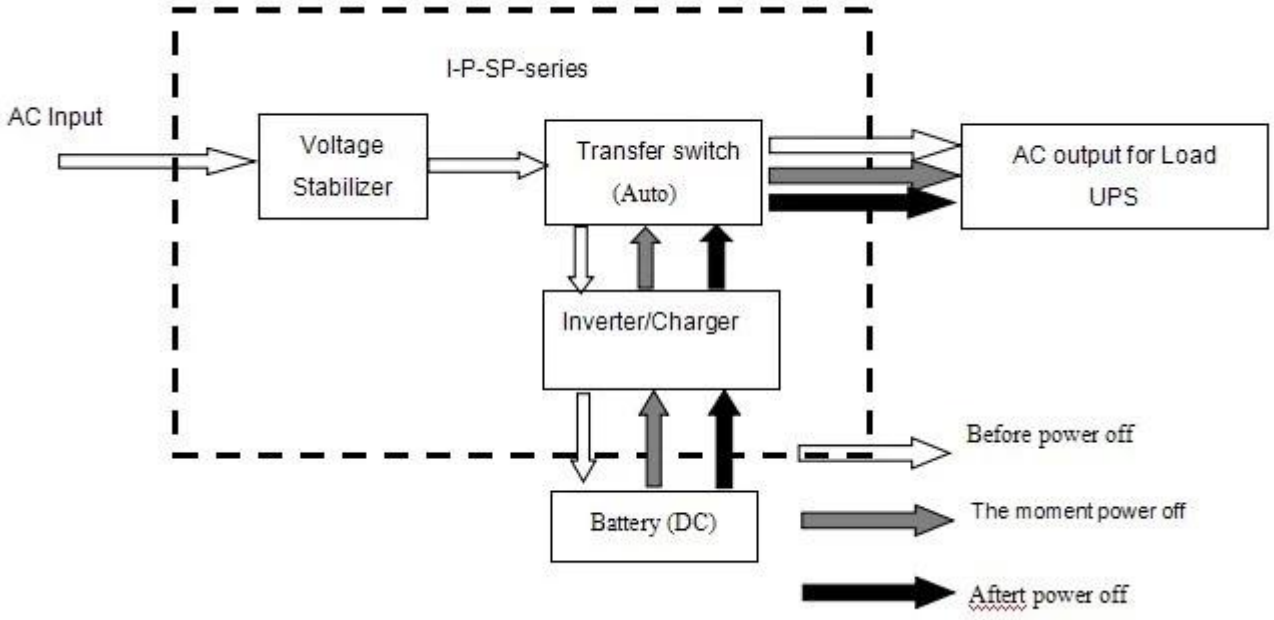

LCD εμφανίζεται όπως παρακάτω:

Utility supply power and charge battery

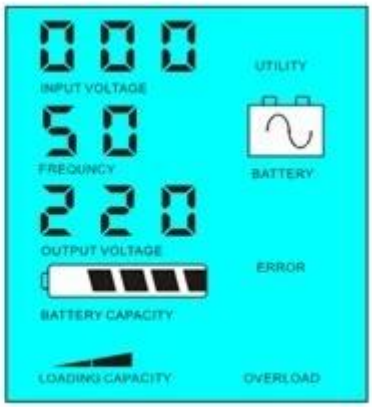

Without utility and battery supply power

2.2 Μπαταρία πρώτη, η χρησιμότητα αναμονής UPSΛειτουργία: ΣΥΧΝΟΤΗΤΑ στην οθόνη LCD έχει οριστεί ως 03. Όταν και οι δύο χρησιμότητα και η μπαταρία είναι συνδεδεμένητου μετατροπέα, η μπαταρία θα παρέχει ισχύ στα φορτία πριν χρησιμότητα. Ότανχωρητικότητα της μπαταρίας δεν είναι αρκετό, το βοηθητικό πρόγραμμα θα συνεχίσει να παρέχει ισχύαυτόματα.

Βήματα έχουν ως εξής:

Βήμα 1: Όταν η μπαταρία έχει αρκετή δύναμη,θα παρέχει ισχύ στα φορτία άμεσα

Βήμα 2: Όταν η μπαταρία δεν έχει αρκετήδύναμη, θα μεταφέρει αυτόματα στο βοηθητικό παροχή ισχύος στα φορτία

Βήμα 3: Μετά η μπαταρία είναι πλήρως φορτισμένη(Π.χ. ηλιακή ή την αιολική ρυθμιστή φορτίου), τότε θα μεταφέρει αυτόματαστην μπαταρία παρέχει ισχύ στα φορτία.

Δείτε Workflow όπως παρακάτω.

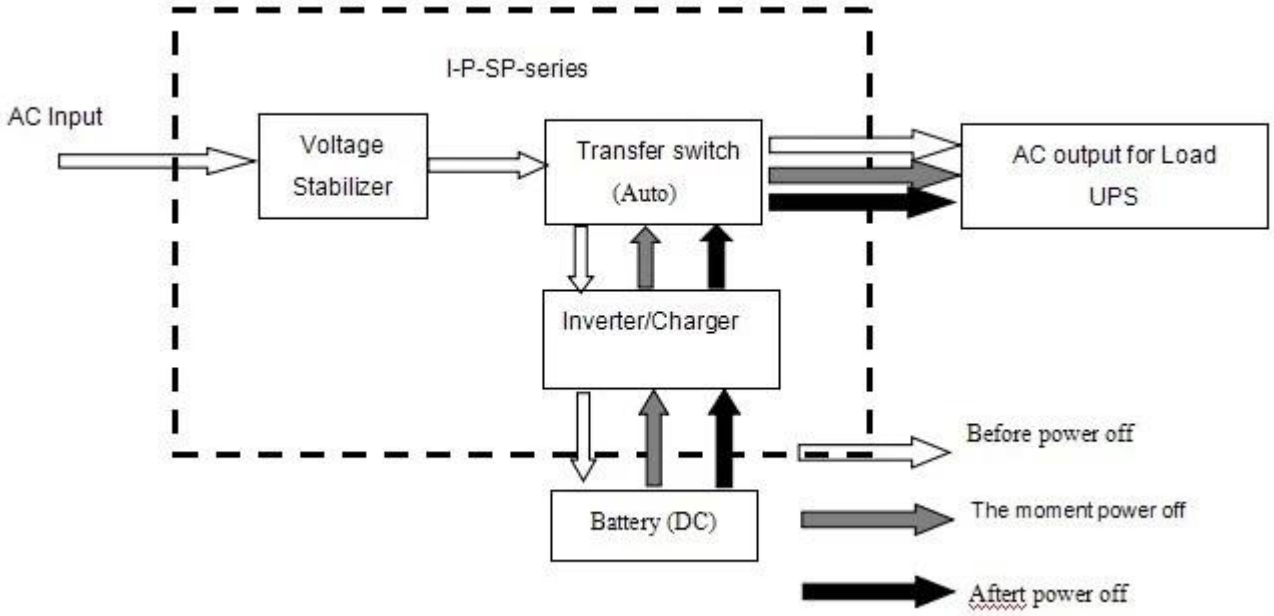

LCD εμφανίζεται όπως παρακάτω:

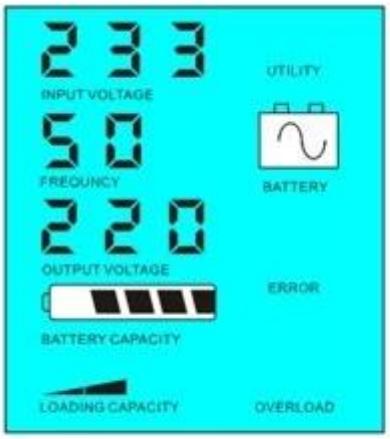

Battery has power

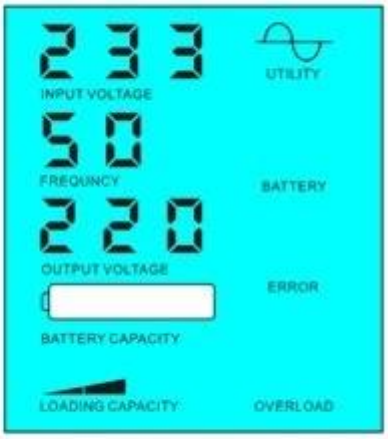

Battery dead, utility supply power

Παράμετρος

Μοντέλο Παράμετρος	20KVA
Ονομαστική ισχύς εξόδου Ικανότητα	15000W
Μέγιστη ισχύς	30000W
Τάση μπαταρίας (DC)	192V
Μέγεθος Π × Β × Υ (mm)	420 * 280 * 625
Συσκευασία Μέγεθος Π × Β × Υ (mm)	440 * 300 * 645
Καθαρό Βάρος (Kg)	105

Μικτό βάρος (Kg)		115
Γενικός Παράμετρος		
Εργαζόμενος Τρόπος	1	Utility Πρώτη, Μπαταρία Αναμονή
(Περιβάλλον)	2	Νάρκης,καμία χρησιμότητα,φορτίο ισχύος είναι μεγαλύτερη από 5% της ονομαστική ισχύς, αρχίσει να λειτουργεί αυτόματα
	3	Μπαταρία πρώτη, χρησιμότητα αναμονής
Είσοδος AC	Τάση	220V ± 35% ή 110V +35% (προαιρετικό)
	Συχνότητα	50Hz ± 3% ή 60 Hz ± 3% (προαιρετικά)
Έξοδος AC	Τάση	220V ± 3% ή 230V ± 3 ή 240V ± 3% ή 100V ± 3%
		ή 110V ± 3% (προαιρετικά)
	Συχνότητα	50Hz ± 0.5 ή 60Hz ± 0.5 (προαιρετικό)
Φόρτισης της μπαταρίας	AC φόρτισης Ρεύμα	0 ~ 15A
	Επιβάρυνση Χρόνος	Εξαρτηθεί από την ικανότητά και την ποσότητα της μπαταρίας
	Μπαταρία Προστασία	Αυτόματη ανίχνευση, Φόρτισης και αποφόρτισης προστασία,Έξυπνος Διαχείριση
Επίδειξη	Λειτουργία εμφάνισης	LCD
	Προβολή Πληροφοριών	Τάση εισόδου,τάση εξόδου,συχνότητα εξόδου,χωρητικότητα της μπαταρίας,Κατάσταση φορτίου,Πληροφορίες για την κατάσταση
Έξοδος Wave Τύπος		Καθαρή παραγωγή κυμάτων ημιτόνου,κυματομορφή ποσοστό παραμόρφωση ≤ 3
Δυνατότητα υπερφόρτωσης		> 120% 1 λεπτό,> 130% 10s
Κατανάλωση ρεύματος	Νάρκης	1 ~ 6W
	Normal Mode	1 ~ 3A
Αποδοτικότητα μετατροπής		80% ~ 90%
Χρόνος Μεταγωγής		<5ms (AC σε DC / DC σε AC)
Προστασία		Υπερφόρτωση εξόδου,βραχυκύκλωμα,είσοδος υψηλής τάσης,εισόδου χαμηλής τάσης,υπερθέρμανση
Περιβάλλον	Θερμοκρασία	-10 ℃ ~ 50 ℃
	Υγρασία	10% ~ 90%
	Υψόμετρο	≤ 4000m

Παρατήρηση

Το «προαιρετικό» παράμετρος μπορεί να οριστεί ως ανάαπαίτηση του πελάτη

Το παραπάνω είναι τυπική παράμετρο μας.Μπορούν να αλλάξουν χωρίς προηγούμενη ειδοποίηση.

Έχουμε το δικό μας επαγγελματικό μετατροπέα καιελεγκτής ομάδα R & D και παρέχουμε τεχνική υποστήριξη και εξυπηρέτηση ΚΑΕ.

Άλλα

Παρακαλείσθε να συμβουλευθείτε το γενικό σχέδιο,τεχνικά έγγραφα, φυλλάδια προϊόντων, κλπ.

Made by Τμήμα Μηχανικών 5 Μάη του 2014 2nd Edition