Χαρακτηριστικά

1. Καθαρή παραγωγή κυμάτων ημιτόνου

2. Διαχείρισης CPU, ευφυή έλεγχο, αρθρωτή σχεδίαση

3. LCD και LED οθόνη μπορεί να δείξει τις παραμέτρους του μετατροπέα και εργασίας κατάσταση.

4. Οι χρήστες μπορούν να το θέσετε σε κατάσταση αναμονής ή κανονική κατάσταση λειτουργίας και να ορίσετε προτεραιότητα εξόδου (AC ή DC πρώτα πρώτα). Η συχνότητα εξόδου (50Hz ή 60Hz) μπορεί να επιλεγεί.

5. Υψηλή αποδοτικότητα μετατροπής (87% -98%), χαμηλή κατανάλωση ενέργειας (1W ~ 6W κάτω από τον τρόπο ύπνου). Είναι η καλύτερη επιλογή των μετατροπέων για το σύστημα ηλιακής ενέργειας

6. Ο μετατροπέας μπορεί να φορτίσει 8 είδη μπαταριών, όπως σφραγισμένη μπαταρία μολύβδου οξέος, ανοιχτό μολύβδου-οξέος μπαταρία, μπαταρία gel. Παρακαλείστε να σημειώσετε: Το μπαταρία λιθίου μπορεί να φορτιστεί επίσης, οι σχετικές παράμετροι πρέπει να καθοριστούν στο εργοστάσιο.

7. Υψηλής ισχύος φόρτισης και η λειτουργία φόρτισης μπορεί να κλείσει

8. Αυτή η σειρά των μετατροπέων έχουν ισχυρή φορτίου ικανότητα και την υπερφόρτωση ικανότητα. Η μέγιστη ισχύς είναι 3 φορές της ονομαστικής ισχύος εξόδου. Για παράδειγμα, 1KW μοντέλο μπορεί να οδηγήσει 1HP κλιματιστικό, 2KW μοντέλο μπορεί να οδηγήσει 2HP κλιματιστικό, 3KW μπορεί να οδηγήσει 3HP conditioner.

9. Υιοθετώντας την τελευταία αμερικανικό σχεδιασμό κυκλωμάτων χαμηλής συχνότητας, ολοκαίνουργιο εισαγόμενα ηλεκτρικά υλικά, καθαρό χαλκό μετασχηματιστή, το σύστημα είναι πολύ σταθερό μεγάλη διάρκεια ζωής (πάνω από 5 χρόνια, υπό κανονική χρήση)

10. Τέλεια προστασία (χαμηλή προστασία τάσης εισόδου, υψηλής τάσης εισόδου προστασία, προστασία υπερθέρμανσης, προστασία βραχυκυκλώματος, προστασία υπερφόρτωσης)

11. EMC, LVD, RoHS εγκρίσεις πιστοποίησης

12. 2 χρόνια εγγύηση και διάρκεια ζωής της τεχνικής βοήθειας.

Εφαρμογή

1. Back-up UPS και το σύστημα EPS για στρατιωτικές, βιομηχανικές, εμπορικές, οικιακής χρήσης, κ.λπ.

2. Αφαιρούμενη εφεδρική πηγή ενέργειας για περιοχές που είναι η έλλειψη χρησιμότητας

3. Off-grid ηλιακή ή αιολική συστήματος ηλεκτρικής ενέργειας

3.1. Off-grid ηλιακή ή αιολική συστήματος ηλεκτρικής ενέργειας

3.2. AC πρώτη Off-grid ηλιακή ή αιολική συστήματος ηλεκτρικής ενέργειας

3.3. DC πρώτη Off-grid ηλιακή ή αιολική συστήματος ηλεκτρικής ενέργειας

Στο παραπάνω τομείς εφαρμογής, αυτή η σειρά μετατροπέας είναι κατάλληλος για όλα τα είδη επαγωγικά φορτία, χωρητικό φορτίο και με φορτίο αντίστασης, όπως η τηλεόραση, air κλιματιστικό, ψυγείο και πλυντήριο ρούχων.

Λειτουργία

1.DC/AC Λειτουργία μετατροπής

Μπορεί να ρυθμιστεί σε κανονική κατάσταση λειτουργίας (Στον πίνακα γυρίστε το κουμπί "ON") ή Λειτουργία ύπνου (στον πίνακα γυρίστε το κουμπί για να S-ON)

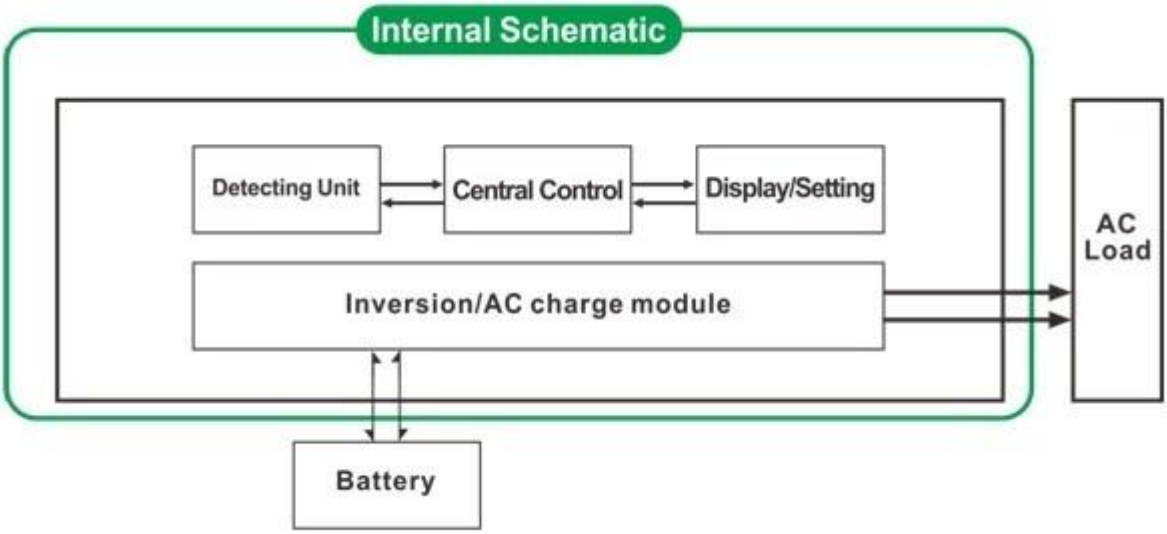

1.1 Κανονική λειτουργία λειτουργία (ON): Δεν έχει σημασία είναι συνδεδεμένο AC φορτία ή όχι

ο inverter πάντα να μετατρέψει την AC DC. Η οθόνη LCD του μετατροπέα εμφανίζει την τάση εξόδου. Η κατανάλωση ισχύος σε κανονική κατάσταση λειτουργίας είναι λίγο υψηλότερη από ό, τι στον ύπνο τρόπος

1.2 Κατάσταση νάρκης (S-ON): Αν η ισχύς των συνδεδεμένων φορτίων AC είναι μικρότερο από το 5% της ονομαστικής ισχύος του μετατροπέα, δεν υπάρχει έξοδος από την ο μετατροπέας. Η οθόνη LCD του δείχνει 0. Μόνο το τσιπ του μετατροπέα λειτουργεί. Ο κατανάλωση ενέργειας του μετατροπέα είναι μόνο 1-6W. Εάν η ισχύς του συνδεδεμένου AC φορτίων άνω του 5%, τότε ο μετατροπέας μετατρέπει αυτόματα την AC DC για την προμήθεια δύναμη για τα φορτία εντός 5s. Η οθόνη LCD του να εμφανιστεί κανένα έξοδο.

2. Υψηλής ισχύος έξυπνη λειτουργία φόρτισης

- Το Μπορεί να φορτίσει 8 είδη μπαταριών (λεπτομέρεια παρακαλώ ελέγξτε παράμετρος)
- Υψηλή φόρτιση δύναμη (λεπτομέρεια παρακαλώ ελέγξτε παράμετρος)
- Τριών σταδίων Συνεχές ρεύμα: φόρτιση στάδιο (CC) φόρτισης, Σταθερή τάση στάδιο φόρτισης (CV), Float στάδιο φόρτισης (CF)

Σημείωση: Όταν το τύπος μπαταρίας έχει οριστεί σε "0", δεν θα φορτίσει την μπαταρία και ρεύμα φόρτισης είναι "0". Η ένδειξη φόρτισης δεν θα ανάψει.

3. Λειτουργία UPS

Το μπορεί να οριστεί ως πρώτα το βοηθητικό πρόγραμμα (AC πρώτα) αναμονής της μπαταρίας αναμονής ή πρώτη μπαταρία (DC πρώτη) χρησιμότητα κατάσταση αναμονής.

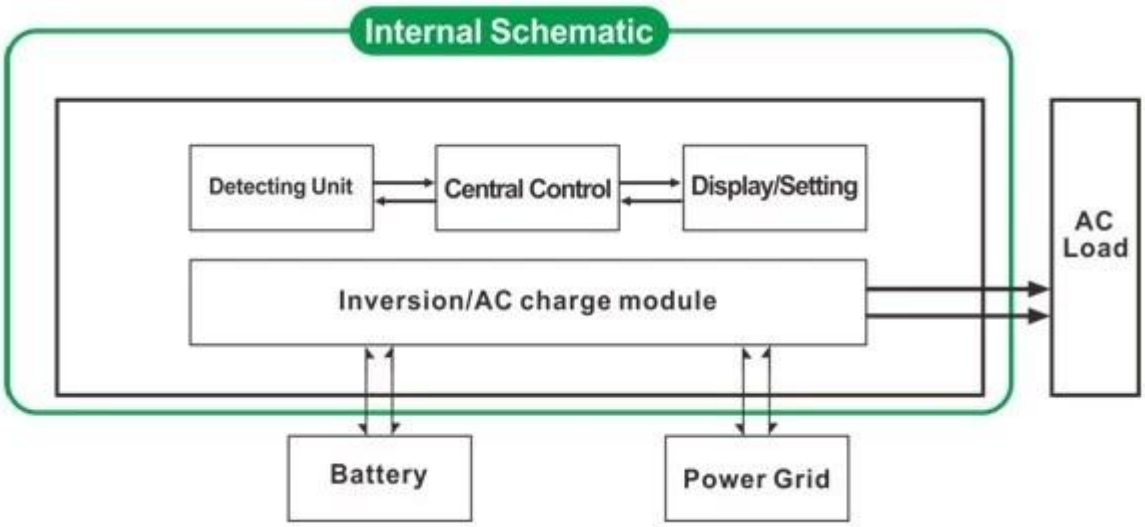

Χρησιμότητα πρώτα λειτουργία εφεδρική μπαταρία UPS (στον πίνακα γυρίστε το κουμπί για να "AC")

Όταν η χρησιμότητα και η μπαταρία είναι συνδεδεμένη με το μετατροπέα, βοηθητικό πρόγραμμα θα παρέχει ισχύ στα φορτία πριν. Όταν το βοηθητικό πρόγραμμα είναι αποκομμένη, η μπαταρία θα συνεχίσει αυτόματα με την παροχή ρεύματος μέσω του μετατροπέα ρεύματος.

Βήματα είναι τα παρακάτω:

Βήμα 1: Όταν το βοηθητικό πρόγραμμα είναι διαθέσιμο, αυτό θα οδηγήσει τα φορτία άμεσα και ταυτόχρονα να φορτίσετε τις μπαταρίες του χρόνου. (τύπος μπαταρίας με το πάνελ δεν μπορεί να είναι 0) LCD θα εμφανίσει τάση εξόδου AC.

Βήμα 2: Όταν το ρεύμα κόβεται, ο μετατροπέας θα τη μετατροπή συνεχούς ρεύματος (μπαταρία) σε τροφοδοσία ρεύματος αυτόματα για να διασφαλίσουν αδιάλειπτη παροχή ηλεκτρικού ρεύματος εντός 5ms. Λειτουργία UPS

Βήμα 3: Όταν το βοηθητικό πρόγραμμα είναι διαθέσιμο και πάλι, inverter θα μεταφέρει αυτόματα σε χρησιμότητα παροχή ρεύματος σε φορτία. Και χρησιμότητα θα φορτίσει τις μπαταρίες μέσω εξουσίας μετατροπέα ταυτόχρονα.

Δείτε Workflow όπως παρακάτω.

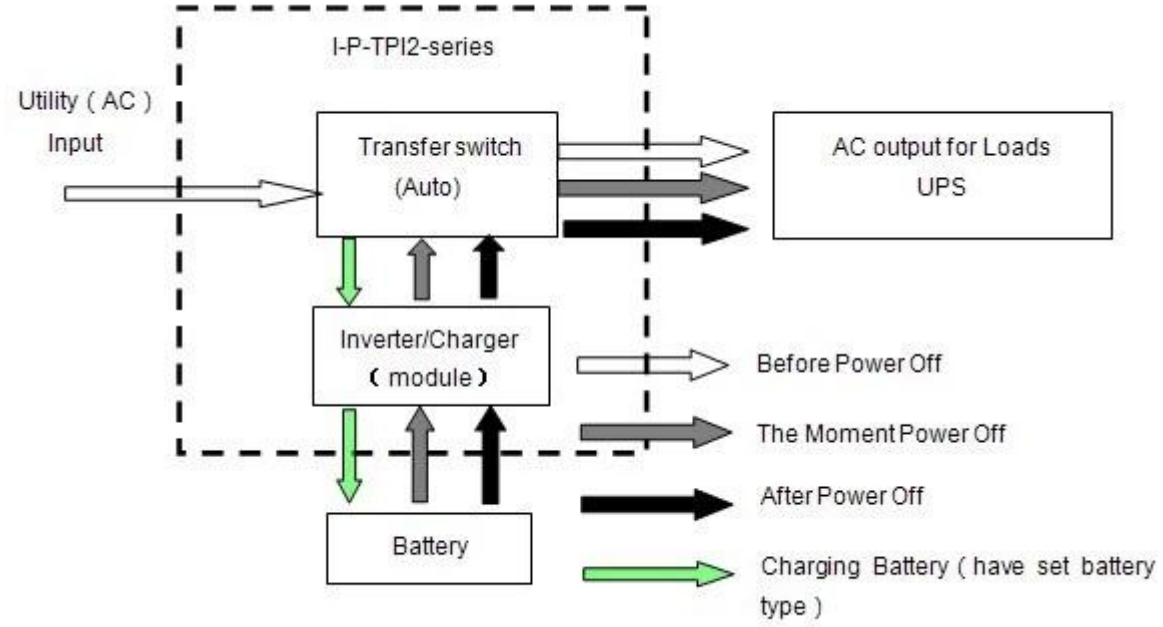

3.2. Πρώτη χρησιμότητα εφεδρική μπαταρία UPS Λειτουργία (στον πίνακα γυρίστε το κουμπί για να "DC").

Σε αυτή τη λειτουργία, οι χρήστες πρέπει να ρυθμίσετε το "Τύπος μπαταρίας" στο "0" για το πάνελ. Utility δεν θα χρεώσει την μπαταρία.Όταν η χρησιμότητα και μπαταρίας είναι συνδεδεμένα με το μετατροπέα, η μπαταρία θα τροφοδοτεί με ρεύμα το φορτία πριν. Όταν η χωρητικότητα της μπαταρίας δεν είναι αρκετά, χρησιμότητα θα συνεχίσει να παρέχει ισχύ στα φορτία αυτόματα.

Βήματα έχουν ως εξής:

Βήμα 1: Όταν η μπαταρία έχει αρκετή ισχύ, θα παράσχει τη δύναμη στα φορτία άμεσα

Βήμα 2: Όταν η μπαταρία δεν έχει αρκετή δύναμη, μετατροπέα θα μεταφέρει αυτόματα στο βοηθητικό παροχή ισχύος στα φορτία

Βήμα 3: Μετά η μπαταρία είναι πλήρως φορτισμένη (π.χ. ηλιακή ή αιολική ρυθμιστή φορτίου), θα μεταφέρει αυτόματα στην μπαταρία προμηθεύουν δύναμη στα φορτία μέσω του μετατροπέα ρεύματος.

Βλέπω Ροής εργασιών, όπως παρακάτω.

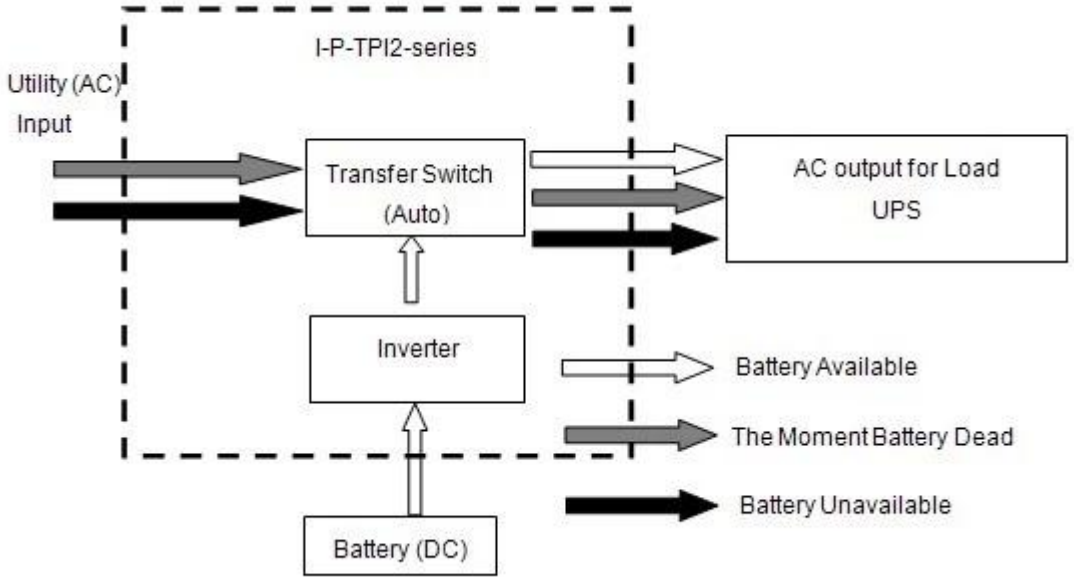

Παράμετρος

Μοντέλο Παράμετρος		6000W
Ονομαστική ισχύς εξόδου		6000W
Μέγιστη ισχύς		18000W
Τάση μπαταρίας (DC)		24V ή 48V (προαιρετικό)
Μέγεθος Π × Β × Υ (mm)		440 * 218 * 400
Συσκευασία Μέγεθος Π × Β × Υ (mm)		520 * 275 * 520
Καθαρό Βάρος (kg)		51
Μεικτό βάρος (kg)		53
Εργαζόμενος Τρόπος (Περιβάλλον)	ON	Κανονική κατάσταση λειτουργίας
	S-ON	Νάρκης, 1 ~ 6W κατανάλωση ρεύματος όταν το φορτίο είναι μεγαλύτερο από 5% ονομαστική ισχύ εξόδου, θα αρχίσει την εργασία αυτομάτως
	OFF	Εντελώς off
Είσοδος AC	Τάση	220V ± 35% ή 110V +35% (προαιρετικό)
	Συχνότητα	50Hz ή 60Hz
Έξοδος AC	Τάση	220V ± 3% ή 230V ± 3 ή 240V ± 3% ή 100V ± 3% ή 110V ± 3% (προαιρετικά)
	Συχνότητα	Η συχνότητα είναι η ίδια όπως στη λειτουργία χρησιμότητας Συχνότητα 50Hz ή 60Hz (προαιρετικά) σε λειτουργία μετατροπή DC / AC

Φόρτιση Utility (Μπαταρία πληκτρολογήστε "0" σημαίνει λειτουργία φόρτισης είναι κλειστή)	AC ρεύμα φόρτισης (MAX)	24V	48V
		75A	50A
	Τύπος μπαταρίας	American μπαταρία gel, μαλλί της μπαταρίας 1, μαλλί μπαταρία2, Sealed Lead Acid Μπαταρία, μπαταρία Ευρώπη gel, Open μπαταρίες μολύβδου-οξέος, μπαταρία ασβέστιο, De-Acid Μπαταρία ή OEM μπαταρίας	
	Κατάσταση φόρτισης	Φόρτισης τριών σταδίων: CC, CV, CF	
	Χρόνος φόρτισης	Αποφασίζεται από την ικανότητα και την ποσότητα της μπαταρίας	
	Προστασία μπαταρίας	Αυτόματη ανίχνευση, φορτίου και Προστασία κατά της αποφόρτισης, έξυπνη διαχείριση	
UPS προτεραιότητα	AC	Πρώτα το βοηθητικό πρόγραμμα, μπαταρία αναμονής	
	DC	Μπαταρίας πρώτα, χρησιμότητα αναμονής	
Επίδειξη	Λειτουργία εμφάνισης	LCD LED +	
	Προβολή Πληροφοριών	Η τάση εισόδου, τάση εξόδου, συχνότητα εξόδου, η χωρητικότητα της μπαταρίας, την κατάσταση φορτίου, πληροφορίες κατάστασης	
Έξοδος Wave Τύπος		Καθαρό ημιτονοειδές κύμα	
Δυνατότητα υπερφόρτωσης		> 120% 1 λεπτό,> 130% 10s	
Κατανάλωση ρεύματος	Νάρκης	1 ~ 6W	
	Normal Mode	1 ~ 3A	
Αποδοτικότητα μετατροπής		80% ~ 90%	
Χρόνος Μεταγωγής		<5ms (AC σε DC / DC σε AC)	
Προστασία		Εξόδου υπερφόρτωσης, βραχυκυκλώματος, είσοδος υψηλής τάσης, εισόδου χαμηλής τάσης, υπερθερμαίνεται	
Περιβάλλον	Θερμοκρασία	-10 ℃ ~ 50 ℃	
	Υγρασία	10% ~ 90%	
	Υψόμετρο	≤ 4000m	

- Το παραπάνω είναι στάνταρ μας παράμετρο. Μπορούν να αλλάξουν χωρίς προηγούμενη ειδοποίηση.
- Έχουμε το δικό μας επαγγελματικό μετατροπέα και ελεγκτή ομάδα R & D και παρέχουμε τεχνική υποστήριξη και service ODM OEM.

Άλλος λεπτομέρειες

Παρακαλώ δείτε το περίγραμμα του σχεδίου, τεχνικά έγγραφα, εγχειρίδια χρήσης, το προϊόν φυλλάδια, κλπ.

Έρευνα και το τμήμα ανάπτυξης έκανε 2η έκδοση στις 13 Μαΐου 2014.