I-P-SPC & nbsp? Ενέργεια & nbsp? Inverterμε Built-in Solar Charge Ελεγκτής 3500W

Εφαρμογή

1) Off-gridσύστημα ηλιακής ενέργειας

2) & nbsp? Utilityκαι ηλιακό σύστημα συμπληρωματικής παραγωγής ηλεκτρικής ενέργειας

Χαρακτηριστικά

1) Εύκολο στην εγκατάσταση. Για να διαμορφώσετε ένα & nbsp? Ηλιακήςσύστημα, οι χρήστες πρέπει απλά να το συνδέσετεμε ηλιακά πάνελ και μπαταρίες.

2) διαχείριση των CPU, ευφυή ελέγχου, modular design

3) λυχνίες LED οθόνη LCD. LCD μπορεί να εμφανίσει διάφορεςπαραμέτρων (όπως της τάσης εξόδου, η συχνότητα, που εργάζονται λειτουργία)

4) σχεδιασμός πολλαπλών λειτουργιών, τη λειτουργία AVR UPS. ΧρήστεςΔεν χρειάζεται να αγοράσετε ηλιακή, & nbsp? ελεγκτή, AC φορτιστής ή σταθεροποιητή.

5) Εξωτερική σύνδεση της μπαταρίας, είναι βολικό γιαστους χρήστες να επεκτείνουν το χρόνο χρήσης και back-up χρόνο ρεύματος

6) Με σούπερ φέρουσα ικανότητα και υψηλό φορτίοικανότητα, αυτή η σειρά των & nbsp? μετατροπείς μπορούν να οδηγήσουν όχι μόνο το φορτίο αντίστασης?αλλά και διάφορα είδη επαγωγικά φορτία, όπως κινητήρα, κλιματιστικό,ηλεκτρικά τρυπάνια, λάμπα φθορισμού, λάμπα αερίου. Μπορεί να οδηγήσει σχεδόν κάθε είδουςφορτίο

7) το σχεδιασμό χαμηλής συχνότητας του κυκλώματος κύμα καθαρό ημιτονοειδές,σταθερή ποιότητα, εύκολη στη συντήρηση, χαμηλό ποσοστό αποτυχίας και μεγάλη διάρκεια ζωής(Σύμφωνα με την ορθή λειτουργία, μπορεί να διαρκέσει τουλάχιστον 5 χρόνια)

8) Τέλεια προστασία: προστασία χαμηλής τάσης, υψηλήπροστασία τάσης, προστασία υπερθέρμανσης, προστασία βραχυκυκλώματος,προστασία υπερφόρτωσης

/ LVD / εγκρίσεις RoHS / FCC 9) CE / EMC

10) 2 χρόνια εγγύηση, δια βίου τεχνική υποστήριξη

Off-gridσύστημα ηλιακής ενέργειας

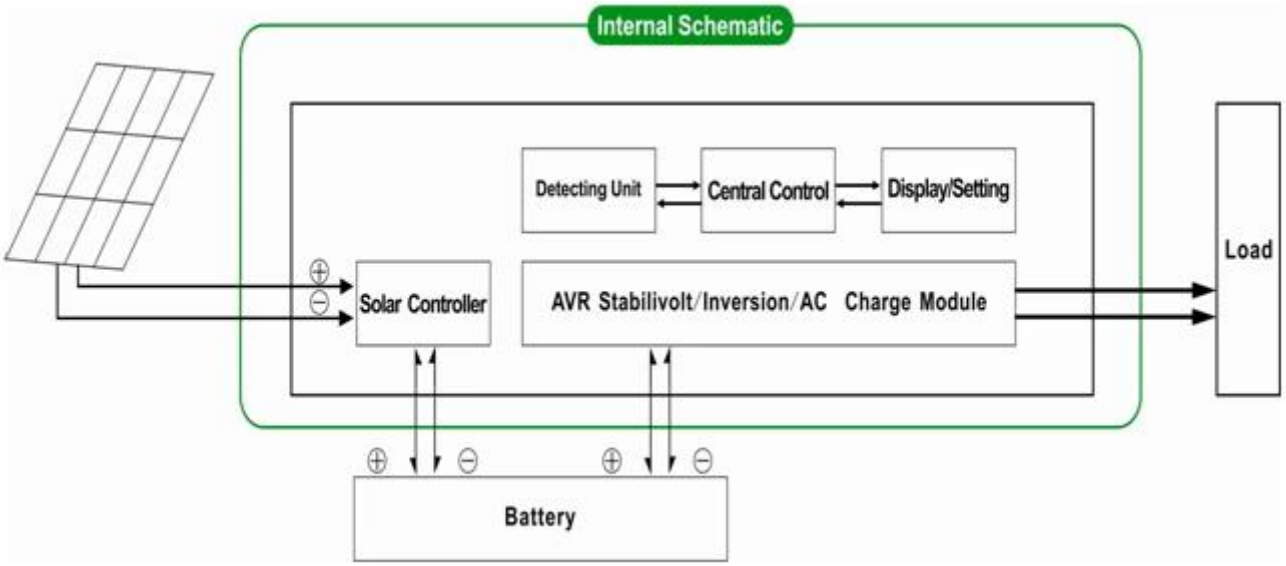

Χρησιμότητα και ηλιακή συμπληρωματική παραγωγή ηλεκτρικής ενέργειαςσύστημα

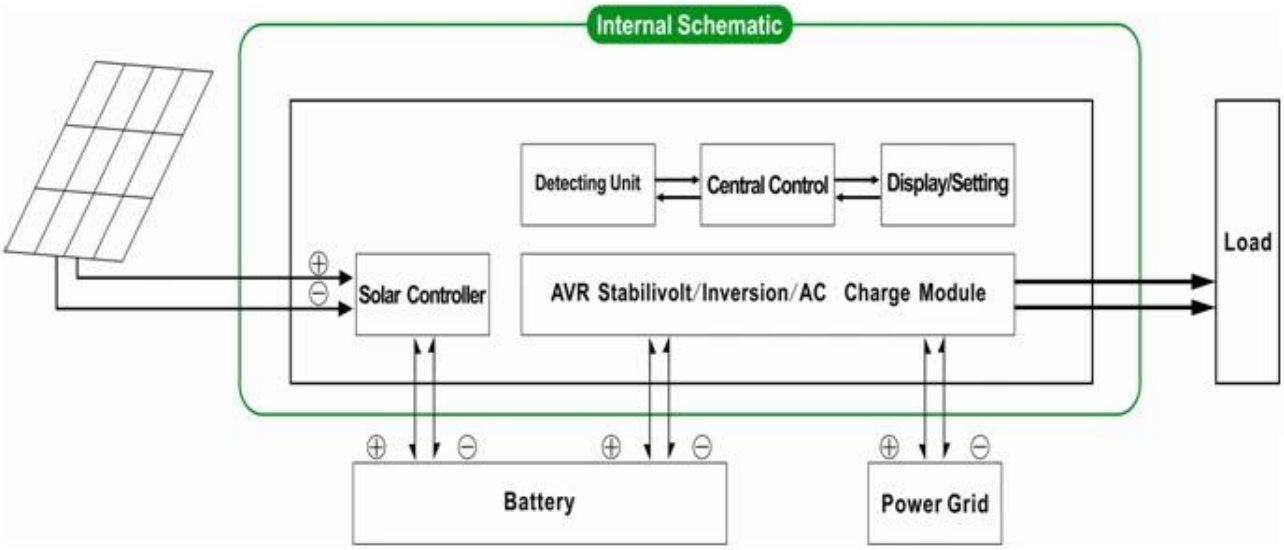

Παράμετρος

Λειτουργία		5000VA
Ονομαστική Χωρητικότητα εξόδου		3500W
Peak Ισχύς		7000W
Μπαταρία Τάση (DC)		48V
PWM Ηλιακή ελεγκτή	Τάση	48V
	Τρέχουσα	50A
	PV Max Τάση εισόδου	48V Σύστημα: 100V
Μέγεθος W × D × H (mm)		420 * 260 * 605
Συσκευασία Διαστάσεις Π x Β x Υ (mm)		440 * 280 * 625
Net Βάρος (kg)		31
Μικτό Βάρος (kg)		33
Γενικές παράμετροι		
Εργασίας Λειτουργία (Ρύθμιση)	1	Utility πρώτο (AC πρώτα) την εφεδρική μπαταρία αναμονής
	2	Κατάσταση νάρκης, δεν χρησιμότητα, δύναμη φορτίο είναι πάνω από 5% της ονομαστικής ισχύος εξόδου, Inverter αρχίσει να λειτουργεί αυτόματα
	3	Μπαταρία πρώτο (DC πρώτη) χρησιμότητα αναμονής
AC Είσοδος	Τάση	220V ± 35% ή 110V + 35% (Προαιρετικό)
	Συχνότητα	50Hz ± 3% ή 60 Hz ± 3% (Προαιρετικό)
AC Έξοδος	Τάση	220V ± 3% ή 230V ± 3 or240V ± 3% ή 100V ± 3% ή 110V ± 3% (Προαιρετικό)
	Συχνότητα	50Hz ± 0.5 ή 60Hz ± 0,5 (Προαιρετικό)
Utility χρεώνουν	AC Ρεύμα φόρτισης	0 ~ 15A
	Φορτίστε Ώρα	Βασιστείτε στην χωρητικότητα της μπαταρίας και την ποσότητα
	Μπαταρία Προστασία	Αυτόματη ανίχνευση, Φόρτιση και αποφόρτιση, Έξυπνη Διαχείριση
PV Φορτίστε		Συνολικό Ρεύμα εισόδου PV πρέπει να είναι μικρότερη Από το ονομαστικό ρεύμα του PWM ηλιακή ελεγκτή
Οθόνη	Οθόνη Λειτουργία	LCD + LED
	Οθόνη Πληροφορίες	Τάση εισόδου, τάση εξόδου, έξοδος συχνότητα, μπαταρία ικανότητα, την κατάσταση φορτίου, Κατάσταση Πληροφορίες
Έξοδος Wave Τύπος		Καθαρή παραγωγή κυμάτων ημιτόνου, Total Harmonic Παραμόρφωση THD≤3
Υπερφόρτωση Ικανότητα		> 120% 1 λεπτό,> 130% 10s
Ισχύς Κατανάλωση	Sleep Λειτουργία	1 ~ 6W
	Κανονική Λειτουργία	1 ~ 3A
Μετατροπή Αποδοτικότητα		80% ~ 90%
Μεταφορά Ώρα		<5ms (AC σε DC / DC σε AC)
Προστασία		Εξόδου υπερφόρτωση, βραχυκύκλωμα, υψηλής τάσης εισόδου, χαμηλής τάσης εισόδου, υπερθέρμανση
Περιβάλλον	Θερμοκρασία	-10 ℃ ~ 50 ℃
	Υγρασία	10% ~ 90%
	Απόκτηση	≤4000m

Το παραπάνω είναι τυπική παράμετρο μας. Με την επιφύλαξη τηςαλλάξουν χωρίς προειδοποίηση.

Έχουμε το δικό μας επαγγελματικό μετατροπέα καιελεγκτής R & amp? D ομάδα και εμείς & nbsp? παροχή τεχνικής υποστήριξης και OEM ODMυπηρεσία

Οι πληροφορίες του ελεγκτή παραπάνω εταιρεία μαςπρότυπο parameter.It μπορεί να αλλάξει σε άλλες PWM ελεγκτή ηλιακής φόρτισης.

Διάγραμμα σύνδεσης

DC FIRST SYSTEM
Grid
SPC pure sine wave inverter
with built-in solar controller
AC Loads
PV
Batteries