I-P-SPC Δύναμη & nbsp? Inverter με ενσωματωμένη Ηλιακός ρυθμιστής φόρτισης 2000W

Εφαρμογή

1) Off-δίκτυο σύστημα ηλιακής ενέργειας

2) & nbsp? Utility και ηλιακή συμπληρωματική δύναμησυστήματος παραγωγής ηλεκτρικής ενέργειας

Χαρακτηριστικά

1)Εύκολο στην εγκατάσταση. Για να διαμορφώσετε ένα & nbsp? Ηλιακό σύστημα, οι χρήστες απλά χρειάζεται να το συνδέσετεμε ηλιακά πάνελ και μπαταρίες.

2) CPUδιαχείρισης, ευφυή ελέγχου, modular design

3) LEDsΟθόνη LCD. LCD μπορεί να εμφανίσει διάφορες παραμέτρους (όπως η τάση εξόδου,συχνότητα, λειτουργίας)

4) πολλαπλών λειτουργιώνσχεδιασμό, τη λειτουργία AVR UPS. Οι χρήστες δεν χρειάζεται να αγοράζουν ηλιακή, & nbsp? Ελεγκτή, AC φορτιστής ή σταθεροποιητή.

5)Εξωτερική σύνδεση της μπαταρίας, είναι βολικό για τους χρήστες να επεκτείνουν το χρόνο χρήσης καιback-up χρόνο ρεύματος

6) Μεsuper φέρουσα ικανότητα και υψηλή χωρητικότητα φορτίου, αυτή η σειρά των μετατροπείς μπορούν να οδηγήσουν όχι μόνο το φορτίο αντίστασης? αλλά επίσης διάφορα είδηεπαγωγικά φορτία όπως κινητήρα, κλιματισμός, ηλεκτρικά τρυπάνια, φθορισμούλάμπα, λάμπα αερίου. Μπορεί να οδηγήσει σχεδόν κάθε είδους φορτίο

7) Χαμηλήσυχνότητας σχεδιασμό καθαρό κύκλωμα ημιτονοειδές κύμα, σταθερή ποιότητα, εύκολη συντήρηση,χαμηλό ποσοστό αποτυχίας και μεγάλη διάρκεια ζωής (σύμφωνα με την ορθή λειτουργία, μπορεί να διαρκέσειτουλάχιστον 5 έτη)

8)Τέλεια προστασία: προστασία χαμηλής τάσης, προστασία υψηλής τάσης, πάνω απόπροστασία θερμοκρασίας, προστασία βραχυκυκλώματος, προστασία υπερφόρτωσης

9) CE/ Εγκρίσεις EMC / LVD / RoHS / FCC

10) 2χρόνια εγγύηση, δια βίου τεχνική υποστήριξη

Off-δίκτυο σύστημα ηλιακής ενέργειας

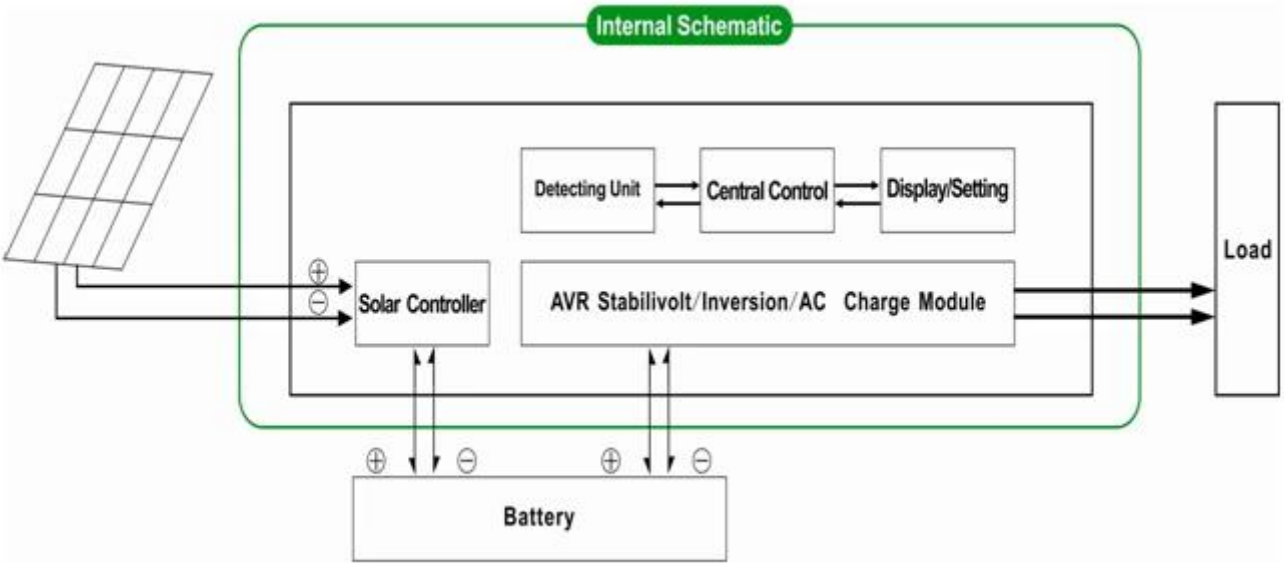

Utilityκαι η ηλιακή συμπληρωματική σύστημα παραγωγής ηλεκτρικής ενέργειας

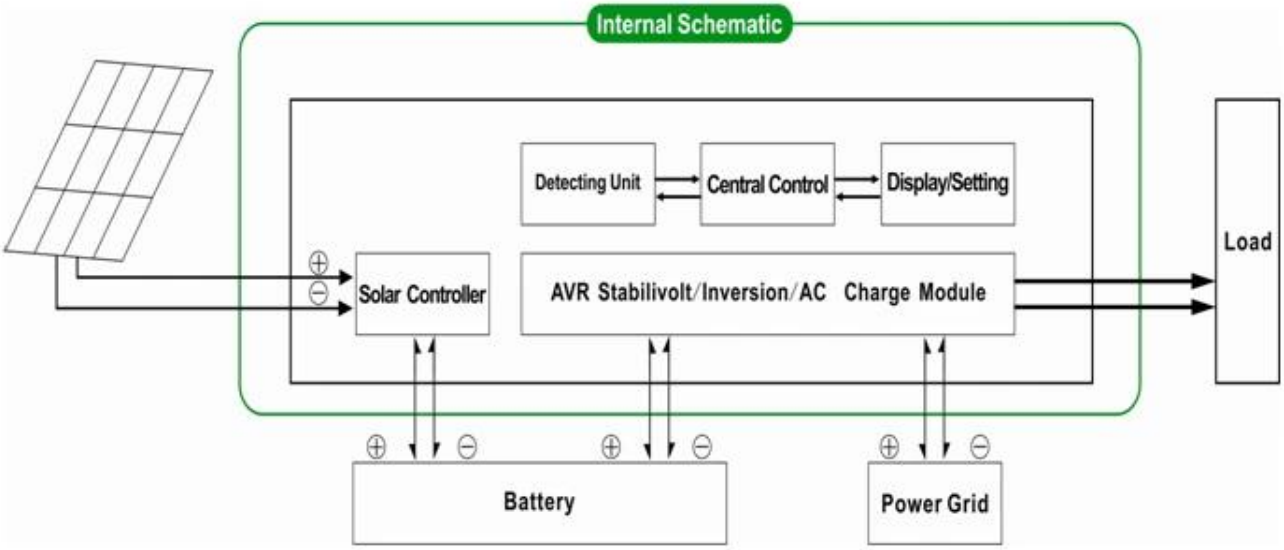

Παράμετρος

Λειτουργία		3000VA
Ονομαστική Χωρητικότητα εξόδου		2000W
Peak Ισχύς		4000W
Μπαταρία Τάση (DC)		24V ή 48V
PWM Ηλιακή ελεγκτή	Τάση	24V ή 48V
	Τρέχουσα	30A
	PV Max Τάση εισόδου	24V Σύστημα: 50V
		48V Σύστημα: 100V
Μέγεθος W × D × H (mm)		350 * 220 * 460
Συσκευασία Διαστάσεις Π x Β x Υ (mm)		370 * 240 * 480
Net Βάρος (kg)		23
Μικτό Βάρος (kg)		25
Γενικές παράμετροι		
Εργασίας Λειτουργία (Ρύθμιση)	1	Utility πρώτο (AC πρώτα) την εφεδρική μπαταρία αναμονής
	2	Κατάσταση νάρκης, δεν χρησιμότητα, δύναμη φορτίο είναι πάνω από 5% της ονομαστικής ισχύος εξόδου, Inverter αρχίσει να λειτουργεί αυτόματα
	3	Μπαταρία πρώτο (DC πρώτη) χρησιμότητα αναμονής
AC Είσοδος	Τάση	220V ± 35% ή 110V + 35% (Προαιρετικό)
	Συχνότητα	50Hz ± 3% ή 60 Hz ± 3% (Προαιρετικό)
AC Έξοδος	Τάση	220V ± 3% ή 230V ± 3 or240V ± 3% ή 100V ± 3% ή 110V ± 3% (Προαιρετικό)
	Συχνότητα	50Hz ± 0.5 ή 60Hz ± 0,5 (Προαιρετικό)
Utility χρεώνουν	AC Ρεύμα φόρτισης	0 ~ 15A
	Φορτίστε Ώρα	Βασιστείτε στην χωρητικότητα της μπαταρίας και την ποσότητα
	Μπαταρία Προστασία	Αυτόματη ανίχνευση, Φόρτιση και αποφόρτιση, Έξυπνη Διαχείριση
PV Φορτίστε		Συνολικό Ρεύμα εισόδου PV πρέπει να είναι μικρότερη Από το ονομαστικό ρεύμα του PWM ηλιακή ελεγκτή
Οθόνη	Οθόνη Λειτουργία	LCD + LED
	Οθόνη Πληροφορίες	Τάση εισόδου, τάση εξόδου, έξοδος συχνότητα, μπαταρία ικανότητα, την κατάσταση φορτίου, Κατάσταση Πληροφορίες
Έξοδος Wave Τύπος		Καθαρή παραγωγή κυμάτων ημιτόνου, Total Harmonic Παραμόρφωση THD≤3
Υπερφόρτωση Ικανότητα		> 120% 1 λεπτό,> 130% 10s
Ισχύς Κατανάλωση	Sleep Λειτουργία	1 ~ 6W
	Κανονική Λειτουργία	1 ~ 3A
Μετατροπή Αποδοτικότητα		80% ~ 90%
Μεταφορά Ώρα		<5ms (AC σε DC / DC σε AC)
Προστασία		Εξόδου υπερφόρτωση, βραχυκύκλωμα, υψηλής τάσης εισόδου, χαμηλής τάσης εισόδου, υπερθέρμανση
Περιβάλλον	Θερμοκρασία	-10 ℃ ~ 50 ℃
	Υγρασία	10% ~ 90%
	Απόκτηση	≤4000m

Το παραπάνωείναι η τυπική παράμετρο μας. Υπόκειται σε αλλαγή χωρίς προηγούμενη ειδοποίηση.

ΕμείςΈχουμε το δικό μας επαγγελματικό μετατροπέα και του ελεγκτή R & amp? D καιεμείς & nbsp? παροχή τεχνικής υποστήριξης και υπηρεσία ODM OEM

Ηπληροφορίες για τον ελεγκτή παραπάνω είναι στάνταρ parameter.It εταιρεία μας μπορεί να είναιάλλαξε σε άλλες PWM ελεγκτή ηλιακής φόρτισης.

ΣύνδεσηΔιάγραμμα

DC FIRST SYSTEM
Grid
SPC pure sine wave inverter
with built-in solar controller
AC Loads
PV
Batteries