I-P-SPC Σειρά χαμηλήςΣυχνότητα Ηλιακή Ενέργεια Inverter με ενσωματωμένη SolarΕλεγκτής φόρτισης 700W

Συστατικό

1) Υψηλήποιότητας χαμηλής συχνότητας καθαρής inverter ημιτονοειδές κύμα (με χρέωση χρησιμότητα

τη λειτουργία και τη λειτουργία UPS)

2) Built-in PWMΡυθμιστής φόρτισης ηλιακής ενέργειας

Εφαρμογή

1)Off-δίκτυο σύστημα ηλιακής ενέργειας

2) Χρησιμότητα και ηλιακή συμπληρωματικάσύστημα παραγωγής ηλεκτρικής ενέργειας

Χαρακτηριστικά

1) Εύκολο στην εγκατάσταση. Για να διαμορφώσετε ένα ηλιακόσύστημα, οι χρήστες πρέπει απλά να το συνδέσετε με ηλιακούς συλλέκτες και μπαταρίες.

2) διαχείριση των CPU, ευφυή ελέγχου, modularσχεδιασμός

3) λυχνίες LED οθόνη LCD. LCD μπορεί να εμφανίσει διάφορεςπαραμέτρων (όπως της τάσης εξόδου, η συχνότητα, που εργάζονται λειτουργία)

4) σχεδιασμός πολλαπλών λειτουργιών, τη λειτουργία AVR UPS.Οι χρήστες δεν χρειάζεται να αγοράζουν ηλιακή, ελεγκτής, AC φορτιστής ή σταθεροποιητή.

5) Εξωτερικόσύνδεση της μπαταρίας, είναι βολικό για τους χρήστες να επεκτείνουν το χρόνο χρήσης και back-upχρόνος ενέργειας

6) Με σούπερ φέρουσα ικανότητα και υψηλήωφέλιμο φορτίο, αυτή η σειρά των & nbsp? μετατροπείςΔεν μπορείτε να οδηγήσετε μόνο φορτίο αντίστασης? αλλά και διάφορα είδη επαγωγικά φορτία όπωςως κινητήρας, κλιματισμός, ηλεκτρικά τρυπάνια, λάμπα φθορισμού, λάμπα αερίου. Μπορεί ναοδηγούν σχεδόν κάθε είδους φορτίο

7) Χαμηλή συχνότητα κυκλώματος καθαρό ημιτονοειδές κύμασχεδιασμό, σταθερή ποιότητα, εύκολη συντήρηση, χαμηλό ποσοστό αποτυχίας και καιρό υπηρεσίαζωής (σύμφωνα με την ορθή λειτουργία, μπορεί να διαρκέσει τουλάχιστον 5 χρόνια)

8) Τέλεια προστασία: χαμηλής τάσηςπροστασία, προστασία υψηλής τάσης, προστασία υπερθέρμανσης, βραχυκυκλώματοςπροστασία, προστασία υπερφόρτωσης

/ LVD / εγκρίσεις RoHS / FCC 9) CE / EMC

10) 2 χρόνια εγγύηση, δια βίου τεχνική υποστήριξη

Λειτουργία

Off-δίκτυο σύστημα ηλιακής ενέργειας

1. Όταν συνδεθεί μεμπαταρία και AC φορτία, οι χρήστες μπορούν να το θέσετε σε κανονική κατάσταση λειτουργίας ή αναμονής.

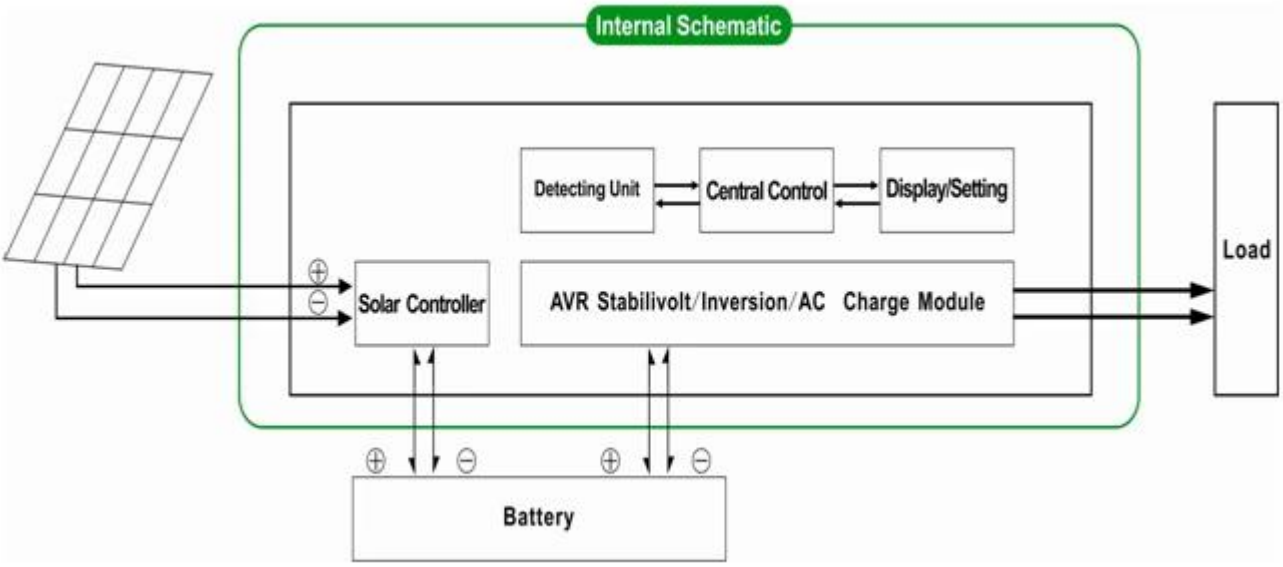

1.1 Κανονική κατάσταση λειτουργίας: ΣΥΧΝΟΤΗΤΑ στην οθόνη LCD έχει οριστεί σε 01. Δεν έχει σημασία είναι συνδεδεμένο AC φορτία ή όχι, ηinverter πάντα μετατρέψει DC σε AC & nbsp.? Είναιέτοιμοι για την τροφοδοσία των φορτίων AC. Σε αυτή τη λειτουργία, η οθόνη LCD θα εμφανίσειτάσης εξόδου, όπως παρακάτω:

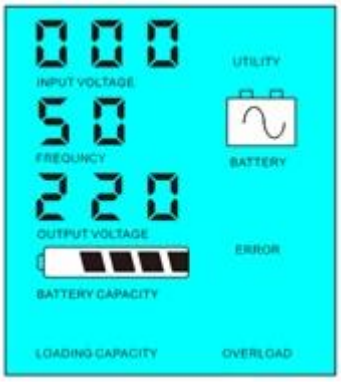

1.2 Λειτουργία Sleep: frequncyστην οθόνη LCD έχει οριστεί ως 02.If η ισχύς των συνδεδεμένων φορτίων AC είναι χαμηλότεροαπό το 5% της ονομαστικής ισχύος του μετατροπέα, δεν θα υπάρξει έξοδος από τομετατροπέα. Μόνο το τσιπ του μετατροπέα λειτουργεί. Η κατανάλωση ενέργειας από τομετατροπέας είναι μόνο 1-6W. Η οθόνη LCD εμφανίζει την τάση εξόδου 0 Αν η ισχύς τηςσυνδεδεμένα φορτία είναι πάνω από 5%, τότε ο μετατροπέας θα μετατρέψει αυτόματα DC σεAC για την παροχή ρεύματος για τα φορτία μέσα σε 5s. Η οθόνη LCD εμφανίζει την τάση εξόδου.Όπως φαίνεται παρακάτω:

Load's power< 5% of inverter's rated power

Load's power> 5% of inverter's rated power

Παρακαλείστε να σημειώσετε:

1) Μόνο το ηλιακό πάνελ φορτίζει τομπαταρία

2) Off-grid σύστημα ηλιακής ενέργειας. Είναικατάλληλο για τις περιοχές που έχουν έλλειψη χρησιμότητας ή άφθονη ηλιακή

Χρησιμότητα καιηλιακό σύστημα συμπληρωματικής παραγωγής ηλεκτρικής ενέργειας

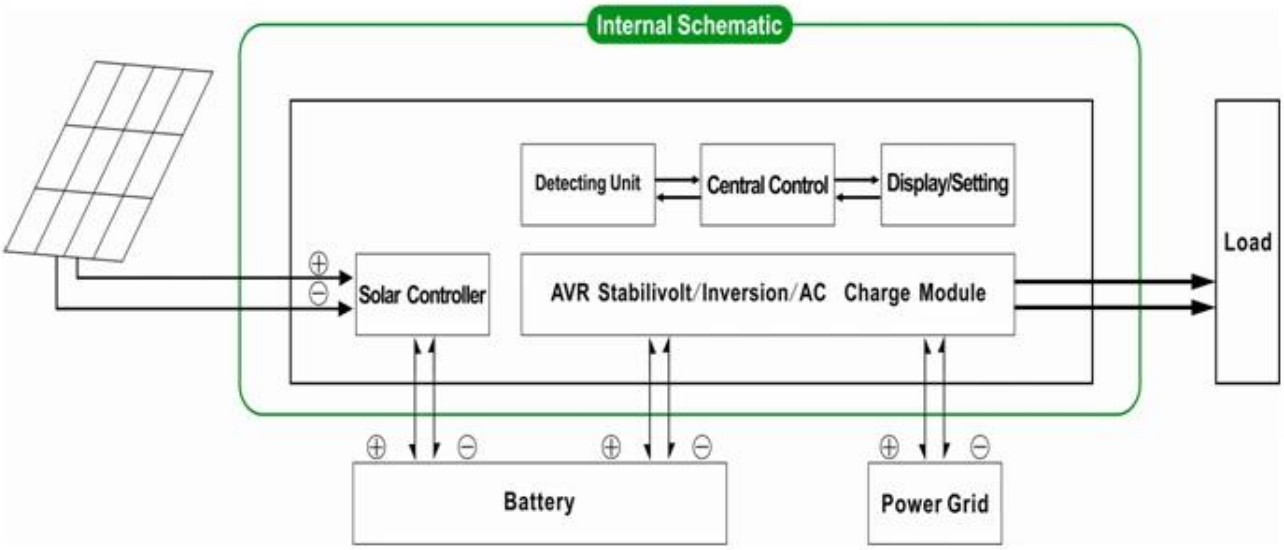

2. UPS λειτουργίας & nbsp? Όταν ο μετατροπέας είναι συνδεδεμένος στην μπαταρία καιχρησιμότητα, οι χρήστες μπορούν να το θέσετε σε χρησιμότητα πρώτο (AC πρώτα) την εφεδρική μπαταρία αναμονής ήμπαταρία πρώτα (DC πρώτα) αναμονής χρησιμότητα λειτουργία.

2.1.Utilityπρώτο (AC πρώτα) της μπαταρίας σε κατάσταση αναμονής: ΣΥΧΝΟΤΗΤΑ στην οθόνη LCD έχει οριστεί σε 01.Όταν η χρησιμότητα και η μπαταρία είναι συνδεδεμένη με το μετατροπέα, το βοηθητικό πρόγραμμα θα παράσχειενέργειας στα φορτία πριν. Όταν το βοηθητικό πρόγραμμα έχει αποκοπεί, η μπαταρία θααυτόματα συνεχίσει να προμηθεύει ρεύμα μέσω του μετατροπέα ρεύματος.

Βήματαέχουν ως εξής:

Βήμα1: Όταν το βοηθητικό πρόγραμμα είναι διαθέσιμο, θα οδηγήσουν τα φορτία αμέσως μετά τάσηςσταθεροποιείται και ταυτόχρονα να φορτίσετε τις μπαταρίες χρόνο μέσω μετατροπέα ρεύματος.

Βήμα2: Όταν το βοηθητικό πρόγραμμα έχει αποκοπεί, ο μετατροπέας θα μετατρέψει την AC DC αυτόματα σεεξασφαλίζουν την αδιάλειπτη παροχή ηλεκτρικού ρεύματος εντός 5ms.

Βήμα3: Όταν το βοηθητικό πρόγραμμα είναι διαθέσιμο και πάλι, μετατροπέας θα μεταφέρει αυτόματα σεχρησιμότητα παροχή ρεύματος σε φορτία και να φορτίσετε τις μπαταρίες μέσω του μετατροπέα ρεύματος κατά τηίδια στιγμή.

Δείτε Workflowόπως παρακάτω.

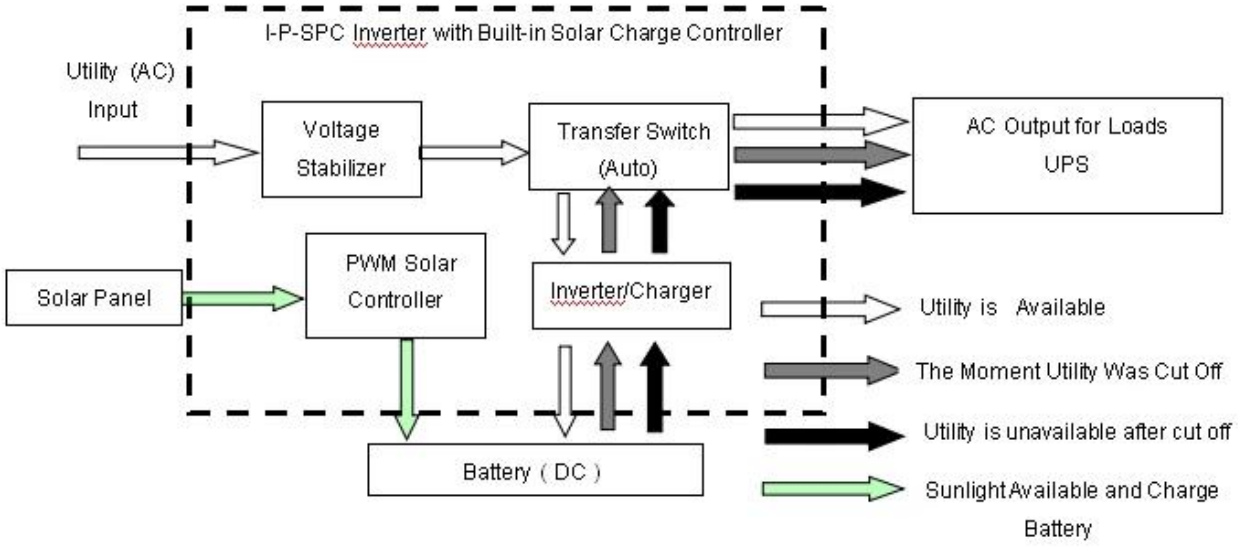

LCDεμφανίζεται όπως παρακάτω:

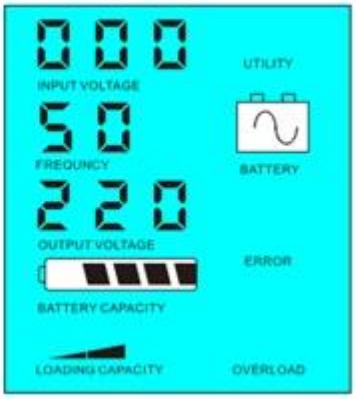

Τροφοδοσίαενέργειας και φόρτισης της μπαταρίας & nbsp? & Nbsp? & Nbsp? & Nbsp? & Nbsp? & Nbsp? & Nbsp? & Nbsp? & Nbsp? & Nbsp? & Nbsp? Χωρίς? & Nbspχρησιμότητα και την προμήθεια μπαταριών ενέργειας

Παρακαλείστε να σημειώσετε:

1) Υπάρχουν 2 τρόποι για να φορτίσετε τομπαταρίας, τη χρησιμότητα και ηλιακά πάνελ

2) Το σύστημα αυτό είναι κατάλληλο για την εξουσίασυστημάτων που έχουν κατασκευαστεί σε περιοχές που έχουν έλλειψη χρησιμότητας. Ή οι άνθρωποι μπορούν να χρησιμοποιούν την ηλιακή καιχρησιμότητα κατά την ίδια στιγμή.

2.2. Μπαταρίαπρώτο (DC πρώτα) λειτουργία χρησιμότητα standy: ΣΥΧΝΟΤΗΤΑ στην οθόνη LCD έχει οριστεί ως 03. Όταν χρησιμότητα καιμπαταρίας είναι συνδεδεμένα με το μετατροπέα, μπαταρία θα παρέχει ισχύ στα φορτίαπριν από τη χρησιμότητα. Όταν η χωρητικότητα της μπαταρίας δεν είναι αρκετό, το βοηθητικό πρόγραμμα θα συνεχίσει ναπαρέχει αυτόματα εξουσία.

Βήματα έχουν ως εξής:

Βήμα1: Όταν η μπαταρία είναι διαθέσιμες, θα οδηγήσουν τα φορτία AC μέσω του μετατροπέα ρεύματος.

Βήμα2: Όταν η μπαταρία δεν έχει αρκετή δύναμη, θα μεταφέρει αυτόματα σεχρησιμότητα παροχή ρεύματος στα φορτία

Βήμα3: Αφού η μπαταρία έχει φορτιστεί πλήρως (π.χ. από την ηλιακή ή την αιολική χρέωσηcontroller), που θα μεταφέρει αυτόματα στην μπαταρία παρέχει ενέργεια για τοφορτίων μέσω του μετατροπέα ρεύματος.

Δείτε Workflowόπως παρακάτω.

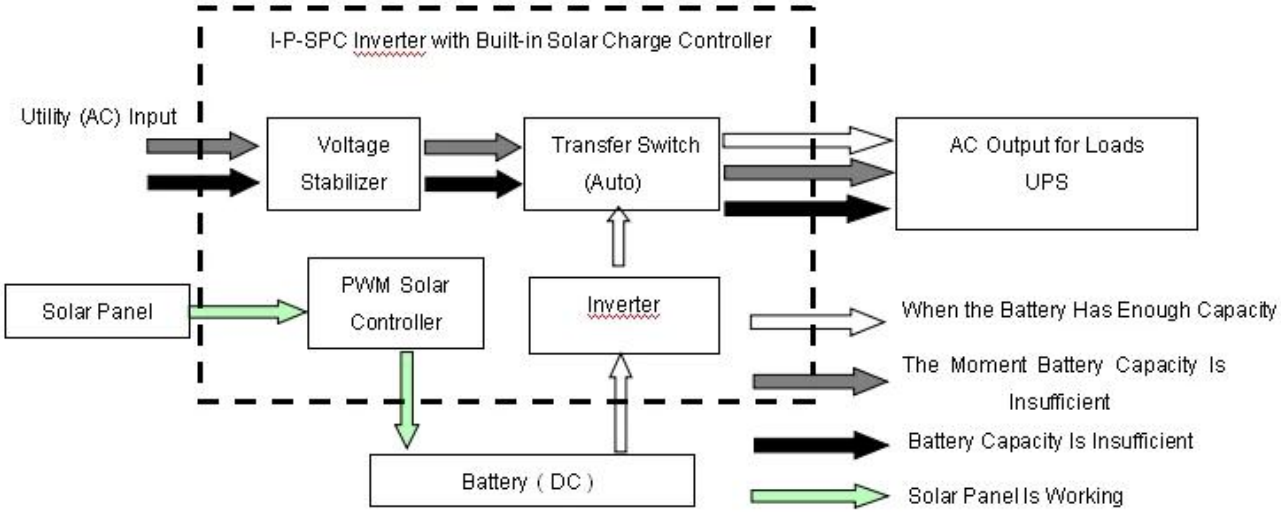

LCD εμφανίζεται όπως παρακάτω:

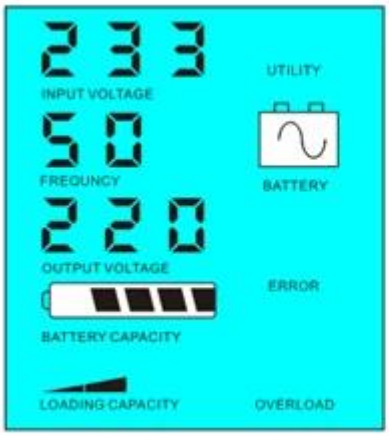

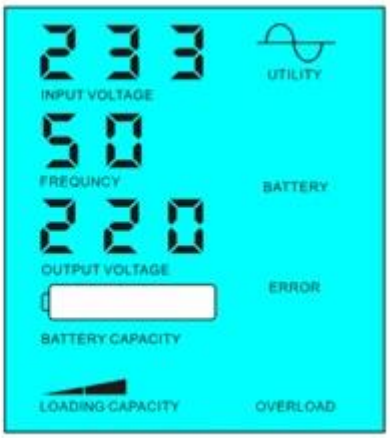

Μπαταρία για τροφοδότηση & nbsp? & Nbsp? & Nbsp? & Nbsp? & Nbsp? & Nbsp? & Nbsp? & Nbsp? & Nbsp? & Nbsp? & Nbsp? & Nbsp? & Nbsp? Μπαταρίαςδιαθέσιμο, παροχή ρεύματος χρησιμότητας

Παρακαλείστε να σημειώσετε:

1) Υπάρχει μόνο ένας τρόποςγια να φορτίσετε την μπαταρία: ηλιακά πάνελ

2) Αυτή ησύστημα είναι κατάλληλο για περιοχές όπου η ηλεκτρική ενέργεια είναι ακριβό ή περιβαλλοντικέςπεριοχές όπου η ηλιακή ενέργεια μπορεί να χρησιμοποιηθεί πλήρως για να σώσει χρησιμότητα bill.such το σπίτιηλιακή & amp? αιολικό σύστημα, streetlight ηλιακή & amp? αιολικό σύστημα

Παράμετρος

Λειτουργία		1000VA
Ονομαστική Χωρητικότητα εξόδου		700W
Peak Ισχύς		1500W
Μπαταρία Τάση (DC)		24V
PWM Ηλιακή ελεγκτή	Τάση	24V
	Τρέχουσα	20A
	PV Max Τάση εισόδου	24V Σύστημα: 50V
Μέγεθος W × D × H (mm)		335 * 165 * 375
Συσκευασία Διαστάσεις Π x Β x Υ (mm)		355 * 185 * 395
Net Βάρος (kg)		12
Μικτό Βάρος (kg)		13
Γενικές παράμετροι		
Εργασίας Λειτουργία (Ρύθμιση)	1	Utility πρώτο (AC πρώτα) την εφεδρική μπαταρία αναμονής
	2	Κατάσταση νάρκης, δεν χρησιμότητα, δύναμη φορτίο είναι πάνω από 5% της ονομαστικής ισχύος εξόδου, Inverter αρχίσει να λειτουργεί αυτόματα
	3	Μπαταρία πρώτο (DC πρώτη) χρησιμότητα αναμονής
AC Είσοδος	Τάση	220V ± 35% ή 110V + 35% (Προαιρετικό)
	Συχνότητα	50Hz ± 3% ή 60 Hz ± 3% (Προαιρετικό)
AC Έξοδος	Τάση	220V ± 3% ή 230V ± 3 or240V ± 3% ή 100V ± 3% ή 110V ± 3% (Προαιρετικό)
	Συχνότητα	50Hz ± 0.5 ή 60Hz ± 0,5 (Προαιρετικό)
Utility χρεώνουν	AC Ρεύμα φόρτισης	0 ~ 15A
	Φορτίστε Ώρα	Βασιστείτε στην χωρητικότητα της μπαταρίας και την ποσότητα
	Μπαταρία Προστασία	Αυτόματη ανίχνευση, Φόρτιση και αποφόρτιση, Έξυπνη Διαχείριση
PV Φορτίστε		Συνολικό Ρεύμα εισόδου PV πρέπει να είναι μικρότερη Από το ονομαστικό ρεύμα του PWM ηλιακή ελεγκτή
Οθόνη	Οθόνη Λειτουργία	LCD + LED
	Οθόνη Πληροφορίες	Τάση εισόδου, τάση εξόδου, έξοδος συχνότητα, μπαταρία ικανότητα, την κατάσταση φορτίου, Κατάσταση Πληροφορίες
Έξοδος Wave Τύπος		Καθαρή παραγωγή κυμάτων ημιτόνου, Total Harmonic Παραμόρφωση THD≤3
Υπερφόρτωση Ικανότητα		> 120% 1 λεπτό,> 130% 10s
Ισχύς Κατανάλωση	Sleep Λειτουργία	1 ~ 6W
	Κανονική Λειτουργία	1 ~ 3A
Μετατροπή Αποδοτικότητα		80% ~ 90%
Μεταφορά Ώρα		<5ms (AC σε DC / DC σε AC)
Προστασία		Εξόδου υπερφόρτωση, βραχυκύκλωμα, υψηλής τάσης εισόδου, χαμηλής τάσης εισόδου, υπερθέρμανση
Περιβάλλον	Θερμοκρασία	-10 ℃ ~ 50 ℃
	Υγρασία	10% ~ 90%
	Απόκτηση	≤4000m

Ηπαραπάνω είναι η τυπική παράμετρο μας. Υπόκειται σε αλλαγή χωρίς προηγούμενη ειδοποίηση.

ΕμείςΈχουμε το δικό μας ενισχυτή επαγγελματική μετατροπέα και του ελεγκτή R &? D και παρέχουμε τεχνική υποστήριξη και service OEM ODM

Ηπληροφορίες για τον ελεγκτή παραπάνω είναι στάνταρ parameter.It εταιρεία μας μπορεί να είναιάλλαξε σε άλλες PWM ελεγκτή ηλιακής φόρτισης.

ΣύνδεσηΔιάγραμμα

Άλλα

Παρακαλώδείτε το περίγραμμα του σχεδίου, τεχνικά έγγραφα, εγχειρίδια χρήσης, το προϊόνφυλλάδια, etc.Research και το τμήμα ανάπτυξης έκανε & nbsp? 1st έκδοση στην 5η, Μαΐου 2014 ..