I-P-SPC Σειρά χαμηλήςΣυχνότητα Solar Power Inverter με Built-in Solar ChargeΕλεγκτή 3000W

Συστατικό

1) Υψηλήποιότητας χαμηλής συχνότητας καθαρό ημιτονοειδές κύμα μετατροπέα(Με χρέωση χρησιμότητα λειτουργίακαι UPS λειτουργία)

2) Built-in PWMΡυθμιστής φόρτισης ηλιακής ενέργειας

Εφαρμογή

1)Off-grid σύστημα ηλιακής ενέργειας

2) Χρησιμότητα και ηλιακή συμπληρωματικάσύστημα παραγωγής ηλεκτρικής ενέργειας

Χαρακτηριστικά

1) Εύκολο ναεγκατάσταση. Για να διαμορφώσετε ένα ηλιακό σύστημα, οι χρήστες πρέπει απλά να το συνδέσετε με την ηλιακήπάνελ και μπαταρίες.

2) CPUδιαχείρισης, ευφυή ελέγχου, modular design

3) LEDsΟθόνη LCD. LCD μπορεί να εμφανίσει διάφορες παραμέτρους (όπως η τάση εξόδου, συχνότητα,Λειτουργία εργασίας)

4) πολλαπλών λειτουργιώνσχεδιασμό, τη λειτουργία AVR UPS. Οι χρήστες δεν χρειάζεται να αγοράζουν ηλιακή, ελεγκτή, φορτιστής ACή σταθεροποιητή.

5) Εξωτερική σύνδεση της μπαταρίας, είναιβολικό για τους χρήστες να επεκτείνουν το χρόνο χρήσης και back-up χρόνο ρεύματος

6) Μεsuper φέρουσα ικανότητα και υψηλή χωρητικότητα φορτίου, αυτή η σειρά των & nbsp? μετατροπείς μπορούν να οδηγήσουν όχι μόνο το φορτίο αντίστασης?αλλά και διάφορα είδη επαγωγικά φορτία, όπως κινητήρα, κλιματιστικό,ηλεκτρικά τρυπάνια, λάμπα φθορισμού, λάμπα αερίου. Μπορεί να οδηγήσει σχεδόν κάθε είδουςφορτίο

7) Χαμηλήσυχνότητας σχεδιασμό καθαρό κύκλωμα ημιτονοειδές κύμα, σταθερή ποιότητα, εύκολη συντήρηση, χαμηλήποσοστό αποτυχίας και μεγάλη διάρκεια ζωής (κάτωτην ορθή λειτουργία, μπορεί να διαρκέσειτουλάχιστον 5 έτη)

8) Perfectπροστασία: προστασία χαμηλής τάσης, προστασία υψηλής τάσης, προστασία υπερθέρμανσης,προστασία βραχυκυκλώματος, προστασία υπερφόρτωσης

9)/ Εγκρίσεις EMC / LVD / RoHS / FCC CE

10)2 χρόνια εγγύηση, δια βίου τεχνικήυποστήριξη

Λειτουργία

Off-grid ηλιακήςσυστήματος ηλεκτρικής ενέργειας

1. Όταν συνδεθεί μεμπαταρία και AC φορτία, οι χρήστες μπορούν να το θέσετε σε κανονική κατάσταση λειτουργίας ή αναμονής.

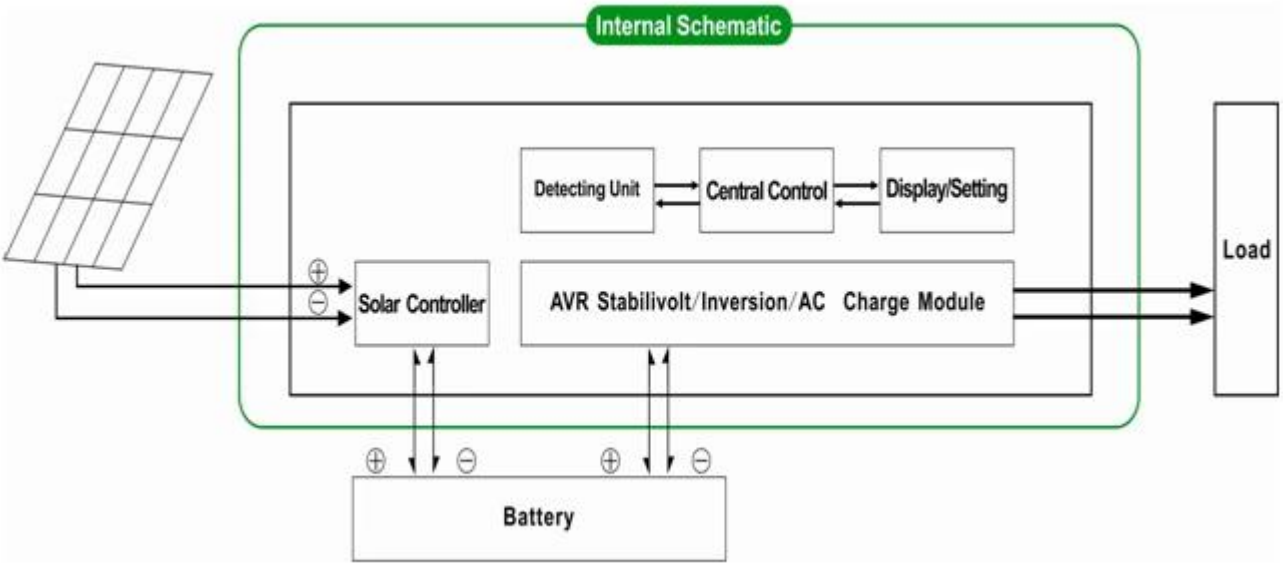

1.1 Κανονική εργασίαςΛειτουργία: ΣΥΧΝΟΤΗΤΑ στην οθόνη LCD έχει οριστεί σε 01. Δεν έχει σημασίαείναι συνδεδεμένο AC φορτία ή όχι, ο μετατροπέας πάντα να μετατρέψει DC σε AC & nbsp.? Είναι έτοιμος για την τροφοδοσία των φορτίων AC. Σεαυτή τη λειτουργία, η οθόνη LCD θα εμφανίσει τάση εξόδου, όπως παρακάτω:

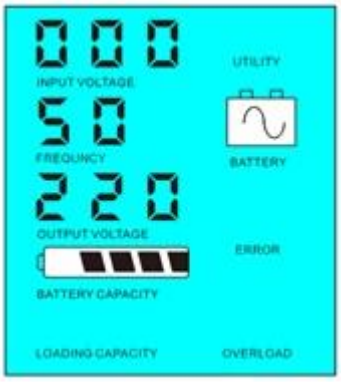

1.2 Λειτουργία Sleep: frequncy στην οθόνη LCD έχει οριστεί ως 02.Ifη ισχύς από τα συνδεδεμένα φορτία εναλλασσόμενου ρεύματος είναι μικρότερη από 5% του μετατροπέα έχει βαθμολογηθείδύναμη, δεν θα υπάρχει έξοδος από τον μετατροπέα. Μόνο το τσιπ του μετατροπέα είναιεργασίας. Η κατανάλωση ισχύος του μετατροπέα είναι μόνο 1-6W. Η οθόνη LCD εμφανίζει τοτάση εξόδου 0 Αν η ισχύς των συνδεδεμένων φορτίων είναι πάνω από 5%, τότε τομετατροπέας θα μετατρέψει αυτόματα DC σε AC για την παροχή ρεύματος για τα φορτίαεντός 5s. Η οθόνη LCD εμφανίζει την τάση εξόδου. Όπως φαίνεται παρακάτω:

Load's power< 5% of inverter's rated power

Load's power> 5% of inverter's rated power

Παρακαλείστε να σημειώσετε:

1) Μόνο το ηλιακό πάνελ φορτίζει τομπαταρία

2) Off-grid σύστημα ηλιακής ενέργειας. Είναικατάλληλο για τις περιοχές που έχουν έλλειψη χρησιμότητας ή άφθονη ηλιακή

Χρησιμότητα καιηλιακό σύστημα συμπληρωματικής παραγωγής ηλεκτρικής ενέργειας

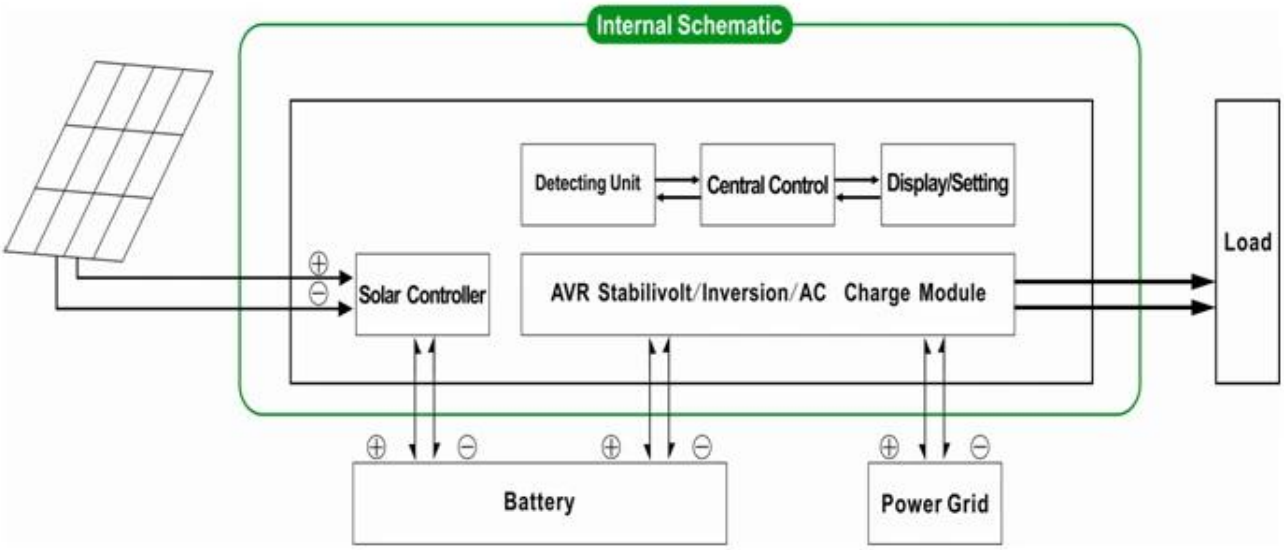

2. UPSΛειτουργία & nbsp? Όταν ο μετατροπέας είναι συνδεδεμένοςμε την μπαταρία και την εφαρμογή, οι χρήστες μπορούν να το θέσετε σε χρησιμότητα πρώτο (AC πρώτα) μπαταρίακατάσταση αναμονής ή της μπαταρίας πρώτα (DC πρώτα) αναμονής χρησιμότητα λειτουργία.

2.1.Utilityπρώτο (AC πρώτα) της μπαταρίας σε κατάσταση αναμονής: ΣΥΧΝΟΤΗΤΑ στην οθόνη LCD έχει οριστεί σε 01.Όταν η χρησιμότητα και η μπαταρία είναι συνδεδεμένη με το μετατροπέα, το βοηθητικό πρόγραμμα θα παράσχειενέργειας στα φορτία πριν. Όταν το βοηθητικό πρόγραμμα έχει αποκοπεί, η μπαταρία θααυτόματα συνεχίσει να προμηθεύει ρεύμα μέσω του μετατροπέα ρεύματος.

Βήματα έχουν ως εξής:

Βήμα 1: Όταν το βοηθητικό πρόγραμμα είναι διαθέσιμο, θα οδηγήσετετα φορτία αμέσως μετά την τάση να σταθεροποιηθεί και κατά την ίδια χρόνου φόρτισηςμπαταρίες μέσω του μετατροπέα ρεύματος.

Βήμα 2: Όταν το βοηθητικό πρόγραμμα έχει αποκοπεί, ομετατροπέας θα μετατρέψει την AC DC αυτόματα για να εξασφαλίζουν την αδιάλειπτη ισχύεφοδιασμού εντός 5ms.

Βήμα 3: Όταν το βοηθητικό πρόγραμμα είναι διαθέσιμο και πάλι,μετατροπέας θα μεταφέρει αυτόματα σε βοηθητικό παροχή ρεύματος σε φορτία καιφορτίσετε τις μπαταρίες μέσω του μετατροπέα ρεύματος ταυτόχρονα.

Δείτε Workflowόπως παρακάτω.

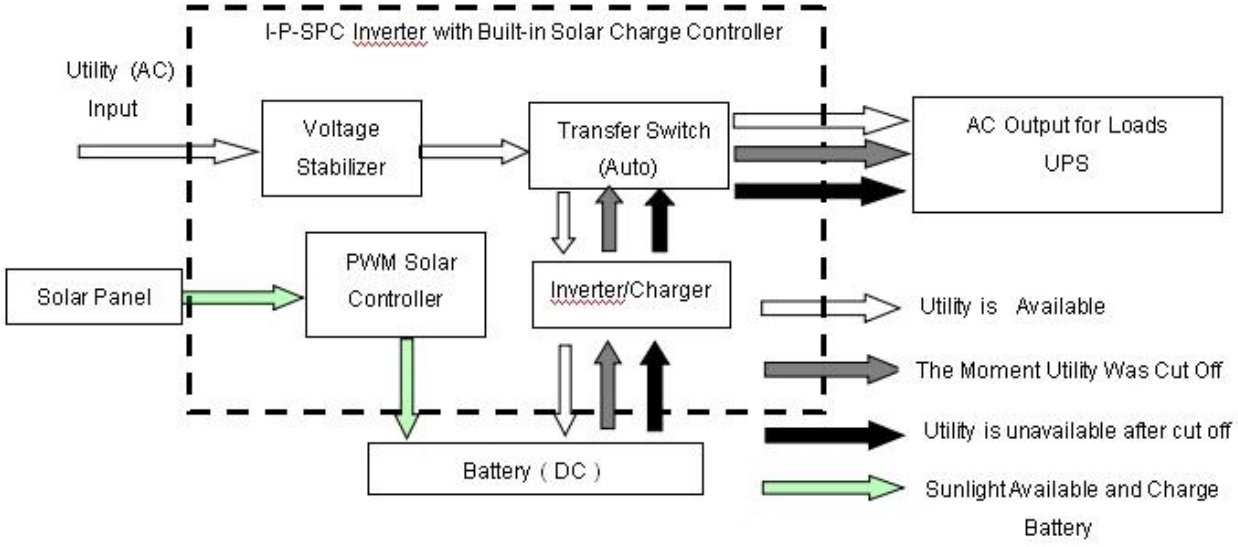

LCDεμφανίζεται όπως παρακάτω:

Utility supply power and charge battery

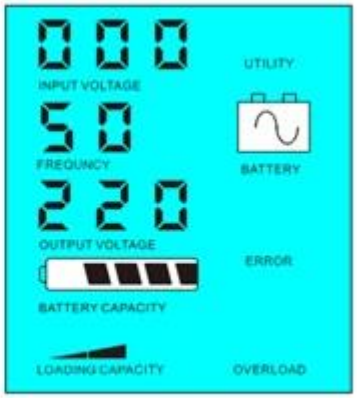

Without utility and battery supply power

Παρακαλείστε να σημειώσετε:

1) Υπάρχουν 2 τρόποι για να φορτίσετε τομπαταρίας, τη χρησιμότητα και ηλιακά πάνελ

2) Το σύστημα αυτό είναι κατάλληλο για την εξουσίασυστημάτων που έχουν κατασκευαστεί σε περιοχές που έχουν έλλειψη χρησιμότητας. Ή οι άνθρωποι μπορούν να χρησιμοποιούν την ηλιακή καιχρησιμότητα κατά την ίδια στιγμή.

2.2. Μπαταρίαπρώτο (DC πρώτα) λειτουργία χρησιμότητα standy: ΣΥΧΝΟΤΗΤΑ στην οθόνη LCD έχει οριστεί ως 03. Όταν χρησιμότητα καιμπαταρίας είναι συνδεδεμένα με το μετατροπέα, μπαταρία θα παρέχει ισχύ στα φορτίαπριν από τη χρησιμότητα. Όταν η χωρητικότητα της μπαταρίας δεν είναι αρκετό, το βοηθητικό πρόγραμμα θα συνεχίσει ναπαρέχει αυτόματα εξουσία.

Βήματα έχουν ως εξής:

Βήμα 1: Όταν η μπαταρία είναι διαθέσιμες, θα οδηγήσουν τα φορτία ACμέσω του μετατροπέα ρεύματος.

Βήμα 2: Όταν η μπαταρία δεν έχει αρκετή δύναμη, αυτό θαμεταφέρει αυτόματα στο βοηθητικό παροχή ρεύματος στα φορτία

Βήμα 3: Αφού η μπαταρία έχει φορτιστεί πλήρως (π.χ. από την ηλιακή ήφορτίο του ανέμου ελεγκτή), θα μεταφέρει αυτόματα στην μπαταρία προμηθεύουνενέργειας στα φορτία μέσω του μετατροπέα ρεύματος.

Δείτε Workflowόπως παρακάτω.

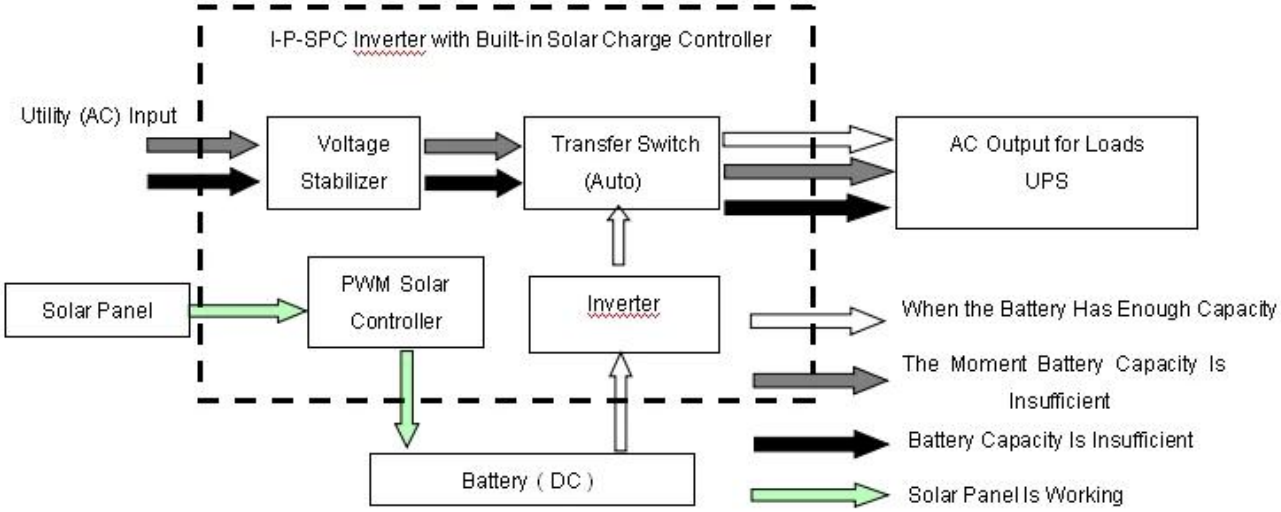

LCDεμφανίζεται όπως παρακάτω:

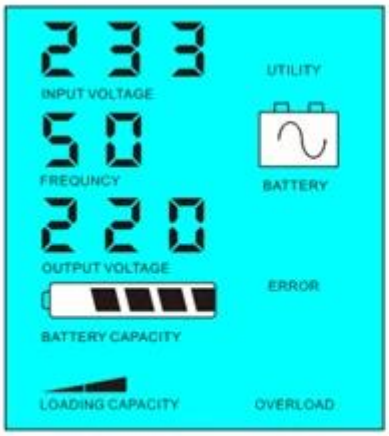

Battery available to supply power

Battery unavailable,utility supply power

Παρακαλείστε να σημειώσετε:

1)Υπάρχει μόνο ένας τρόπος για να φορτίσετε την μπαταρία: ηλιακά πάνελ

2) Το σύστημα αυτό είναι κατάλληλο για περιοχές όπου η ηλεκτρική ενέργεια είναιακριβό ή περιβαλλοντικούς τομείς όπου η ηλιακή ενέργεια μπορεί να χρησιμοποιηθεί πλήρως για να σώσει το βοηθητικό πρόγραμμαbill.such ως το σπίτι ηλιακής & amp? αιολικό σύστημα, streetlight ηλιακή & amp? αιολικό σύστημα

Παράμετρος

Λειτουργία		4000VA
Ονομαστική Χωρητικότητα εξόδου		3000W
Peak Ισχύς		6000W
Μπαταρία Τάση (DC)		24V ή 48V
PWM Ηλιακή ελεγκτή	Τάση	24V ή 48V
	Τρέχουσα	40A
	PV Max Τάση εισόδου	24V Σύστημα: 50V
		48V Σύστημα: 100V
Μέγεθος W × D × H (mm)		350 * 220 * 460
Συσκευασία Διαστάσεις Π x Β x Υ (mm)		370 * 240 * 480
Net Βάρος (kg)		29
Μικτό Βάρος (kg)		31
Γενικές παράμετροι		
Εργασίας Λειτουργία (Ρύθμιση)	1	Utility πρώτο (AC πρώτα) την εφεδρική μπαταρία αναμονής
	2	Κατάσταση νάρκης, δεν χρησιμότητα, δύναμη φορτίο είναι πάνω από 5% της ονομαστικής ισχύος εξόδου, Inverter αρχίσει να λειτουργεί αυτόματα
	3	Μπαταρία πρώτο (DC πρώτη) χρησιμότητα αναμονής
AC Είσοδος	Τάση	220V ± 35% ή 110V + 35% (Προαιρετικό)
	Συχνότητα	50Hz ± 3% ή 60 Hz ± 3% (Προαιρετικό)
AC Έξοδος	Τάση	220V ± 3% ή 230V ± 3 or240V ± 3% ή 100V ± 3% ή 110V ± 3% (Προαιρετικό)
	Συχνότητα	50Hz ± 0.5 ή 60Hz ± 0,5 (Προαιρετικό)
Utility χρεώνουν	AC Ρεύμα φόρτισης	0 ~ 15A
	Φορτίστε Ώρα	Βασιστείτε στην χωρητικότητα της μπαταρίας και την ποσότητα
	Μπαταρία Προστασία	Αυτόματη ανίχνευση, Φόρτιση και αποφόρτιση, Έξυπνη Διαχείριση
PV Φορτίστε		Συνολικό Ρεύμα εισόδου PV πρέπει να είναι μικρότερη Από το ονομαστικό ρεύμα του PWM ηλιακή ελεγκτή
Οθόνη	Οθόνη Λειτουργία	LCD + LED
	Οθόνη Πληροφορίες	Τάση εισόδου, τάση εξόδου, έξοδος συχνότητα, μπαταρία ικανότητα, την κατάσταση φορτίου, Κατάσταση Πληροφορίες
Έξοδος Wave Τύπος		Καθαρή παραγωγή κυμάτων ημιτόνου, Total Harmonic Παραμόρφωση THD≤3
Υπερφόρτωση Ικανότητα		> 120% 1 λεπτό,> 130% 10s
Ισχύς Κατανάλωση	Sleep Λειτουργία	1 ~ 6W
	Κανονική Λειτουργία	1 ~ 3A
Μετατροπή Αποδοτικότητα		80% ~ 90%
Μεταφορά Ώρα		<5ms (AC σε DC / DC σε AC)
Προστασία		Εξόδου υπερφόρτωση, βραχυκύκλωμα, υψηλής τάσης εισόδου, χαμηλής τάσης εισόδου, υπερθέρμανση
Περιβάλλον	Θερμοκρασία	-10 ℃ ~ 50 ℃
	Υγρασία	10% ~ 90%
	Απόκτηση	≤4000m

Ηπαραπάνω είναι η τυπική παράμετρο μας. Υπόκειται σε αλλαγή χωρίς προηγούμενη ειδοποίηση.

ΕμείςΈχουμε το δικό μας ενισχυτή επαγγελματική μετατροπέα και του ελεγκτή R &? D και παρέχουμε τεχνική υποστήριξη και την OEM ODMυπηρεσία

Ηπληροφορίες για τον ελεγκτή παραπάνω είναι στάνταρ parameter.It εταιρεία μας μπορεί να είναιάλλαξε σε άλλες PWM ελεγκτή ηλιακής φόρτισης.

ΣύνδεσηΔιάγραμμα

Άλλα

Παρακαλώδείτε το περίγραμμα του σχεδίου, τεχνικά έγγραφα, εγχειρίδια χρήσης, το προϊόνφυλλάδια, etc.Research και το τμήμα ανάπτυξης έκανε & nbsp? 1st έκδοση στις 5 Μαΐου του 2014.