Χαρακτηριστικά

1) Εύκολη εγκατάσταση. Για να διαμορφώσετε ένα ηλιακό σύστημα, οι πελάτες πρέπει να το συνδέσετε με ηλιακούς συλλέκτες και μπαταρίες μόνο.
2) τη διαχείριση και τον έλεγχο της CPU, αρθρωτή σχεδίαση
3) οθόνη LCD, μπορεί να εμφανίζει οπτικά διάφορες παραμέτρους (όπως η τάση εξόδου, η συχνότητα, που εργάζονται αναμονής, κλπ).
4) Πολυλειτουργική σχεδιασμού, οι πελάτες δεν χρειάζεται να αγοράσετε ηλιακή, ελεγκτή, φορτιστή και σταθεροποιητή, κλπ.
5) σύνδεση Εξωτερικών Μπαταρία, βολικό για την επέκταση back-up του χρόνου ισχύος? χρήστης μπορεί να συνδεθεί όσες μπαταρίες όπως απαιτείται σύμφωνα με την τοπική φως του ήλιου και του ανέμου.
6) Με σούπερ φέρουσα ικανότητα και υψηλή χωρητικότητα φορτίου, αυτή η σειρά των μετατροπέων μπορεί να οδηγήσει όχι μόνο φορτίο αντίστασης? αλλά και διάφορα είδη επαγωγικά φορτία, όπως κινητήρας, κλιματιστικό, ηλεκτρικά τρυπάνια, λάμπα φθορισμού, λάμπα αερίου, κ.λπ. μπορεί να οδηγήσει σχεδόν κάθε είδους φορτίου.
7) το σχεδιασμό χαμηλής συχνότητας καθαρό κύκλωμα ημιτονοειδές κύμα, καλή σταθερότητα του συστήματος, εύκολο για συντήρηση, χαμηλό ποσοστό αποτυχίας και μεγάλη διάρκεια ζωής (κάτω από τη σωστή λειτουργία, μπορεί να είναι για όσο διάστημα 5 ετών).
8) Τέλεια προστασία: προστασία χαμηλής τάσης, πέρα από την προστασία τάσης, προστασία από υπερθέρμανση, προστασία βραχυκυκλώματος, υπερφόρτωσης προστασία.
9) εγκρίσεις CE / EMC / LVD / RoHS / CCC.
10) 2 χρόνια εγγύηση, δια βίου τεχνική υποστήριξη.

Λειτουργία

1. μόνη λειτουργία αντιστροφής στη λειτουργία αναστροφής (μόνο συνδεδεμένο με μπαταρία, μπορεί να ρυθμιστεί σε κανονική κατάσταση λειτουργίας και τον ύπνο

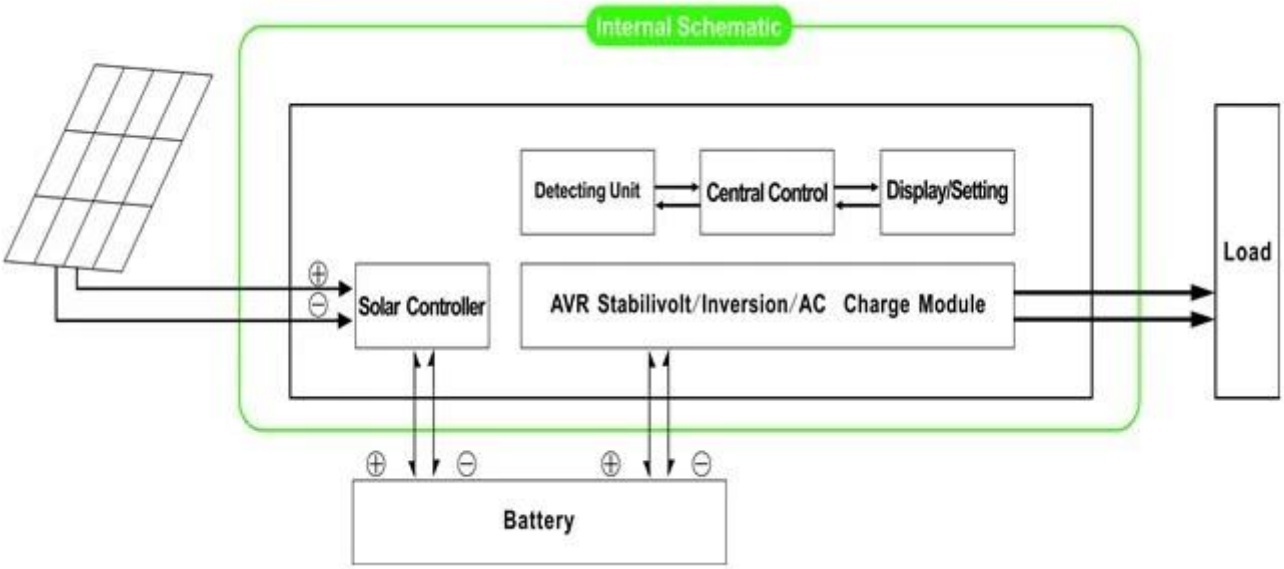

1.1 Κανονική κατάσταση λειτουργίας: συχνότητα στην οθόνη LCD έχει οριστεί ως 01. Δεν έχει σημασία αν υπάρχουν AC φορτία που συνδέονται με τον μετατροπέα ή όχι, το τερματικό εξόδου του μετατροπέα θα έχει πάντα την τάση έτοιμη για την τροφοδοσία των φορτίων. Σύμφωνα με αυτή τη λειτουργία, η οθόνη LCD θα εμφανιστεί όπως παρακάτω:

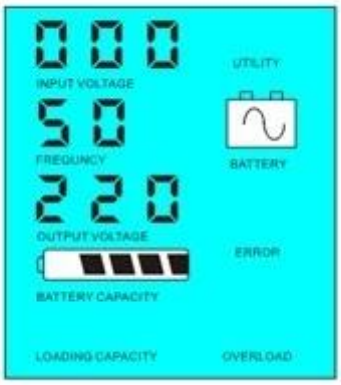

1.2 νάρκης: συχνότητα στην οθόνη LCD έχει οριστεί ως 02. Αν η ισχύς των φορτίων που συνδέονται με το μετατροπέα είναι χαμηλότερο από το 5% της ονομαστικής ισχύος του μετατροπέα, δεν θα υπάρξει έξοδος από το μετατροπέα. Δηλαδή, μόνο το τσιπ του μετατροπέα εργάζεται σε τέτοιες συνθήκες και η κατανάλωση ενέργειας είναι μόνο 1-6W? Αν η ισχύς των φορτίων που συνδέονται με το μετατροπέα είναι μεγαλύτερη από 5% της ονομαστικής ισχύος του μετατροπέα, τότε ο μετατροπέας θα ξεκινήσει αυτόματα τη λειτουργία αναστροφής και να τροφοδοτεί τα φορτία μέσα σε 5 δευτερόλεπτα. Όπως φαίνεται παρακάτω:

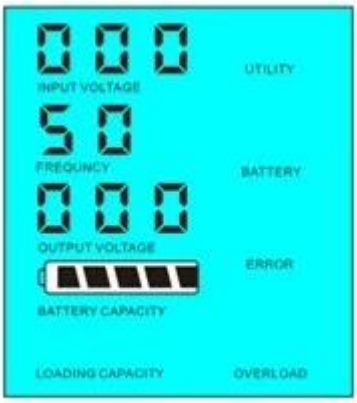

Load's power< 5% of inverter's rated power

Load's power> 5% of inverter's rated power

Εισαγωγή του συστήματος σε αυτή τη λειτουργία:

1) Μόνο το ηλιακό πάνελ φορτίζει την μπαταρία
2) Ανεξάρτητη μοναδικός εκτός δικτύου σύστημα ηλιακής ενέργειας? κατάλληλο για τις περιοχές που είναι η έλλειψη της χρησιμότητας ή έχουν πλούσια ηλιακή ενέργεια
2. Λειτουργία UPS κάτω από τον τρόπο χρησιμότητα (που συνδέεται με μπαταρία και τη χρησιμότητα .Μπορεί να οριστεί ως πρώτα το βοηθητικό πρόγραμμα, μπαταρία αναμονής και της μπαταρίας πρώτα, χρησιμότητα κατάσταση αναμονής.

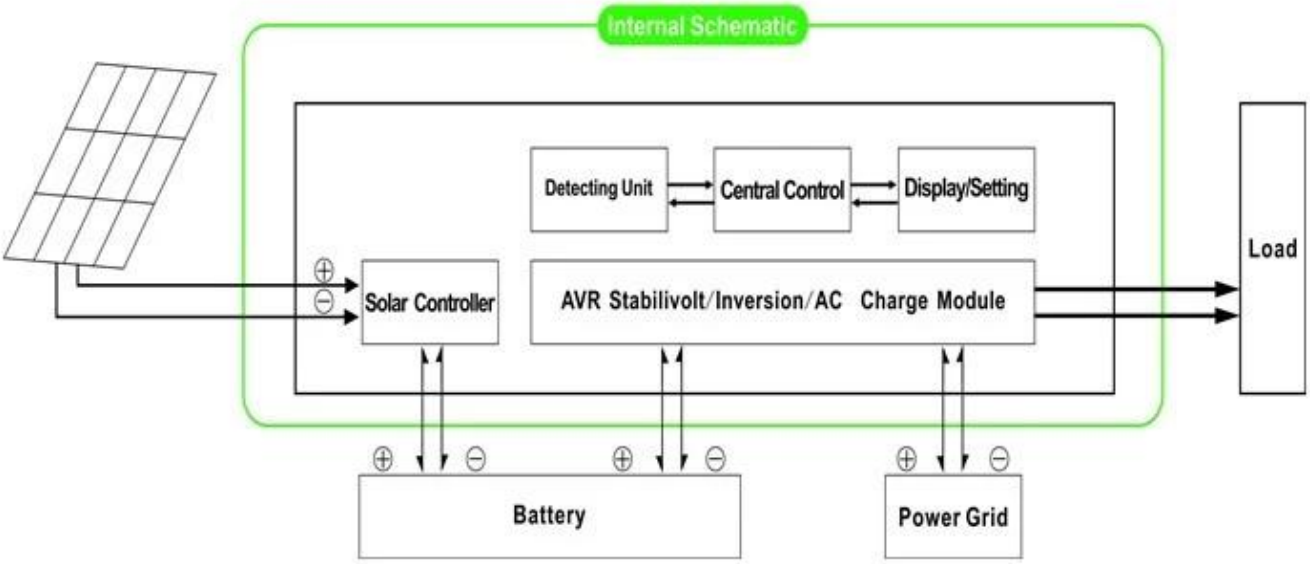

2.1. Χρησιμότητα πρώτα, εφεδρική μπαταρία UPS αναμονής: συχνότητα στην οθόνη LCD έχει οριστεί ως 01. Όταν δύο χρησιμότητα και η μπαταρία είναι συνδεδεμένη με το μετατροπέα, το βοηθητικό πρόγραμμα θα παρέχει ισχύ στα φορτία πριν από την μπαταρία. Όταν η χρησιμότητα κόβεται, η μπαταρία θα συνεχίσει αυτόματα να παρέχει ισχύ μετά την αναστροφή.

Μέτρα έχουν ως εξής:
Βήμα 1: Όταν το ρεύμα είναι διαθέσιμο, θα εξόδου αμέσως μετά την τάση να σταθεροποιηθεί και φορτίσετε τις μπαταρίες ταυτόχρονα.
Βήμα 2: Όταν το ρεύμα κόβεται ξαφνικά, ο μετατροπέας θα μετατρέψει συνεχούς ρεύματος σε εναλλασσόμενο ρεύμα αυτόματα να εξασφαλίζουν την αδιάλειπτη παροχή ηλεκτρικού ρεύματος μέσα 5ms.
Βήμα 3: Όταν το ρεύμα γίνεται πάλι διαθέσιμο, θα μεταφέρει αυτόματα στο βοηθητικό παροχή ρεύματος σε φορτία και να φορτίσετε τις μπαταρίες ταυτόχρονα.

Δείτε ροής εργασίας, όπως παρακάτω.

LCD εμφανίζεται ως παρακάτω:

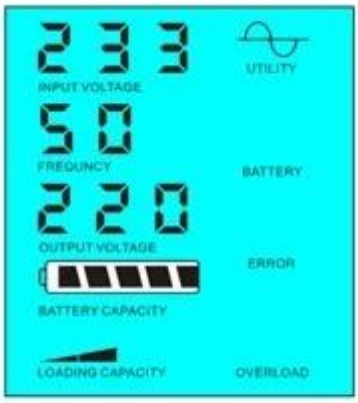

Utility supply power and charge battery

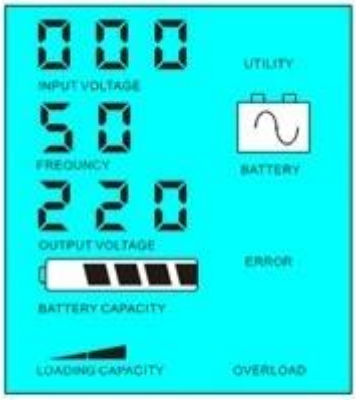

Without utility and battery supply power

Εισαγωγή του συστήματος σε αυτή τη λειτουργία:
1) Υπάρχουν 2 τρόποι για να φορτίσετε τη μπαταρία, τη χρησιμότητα και ηλιακά πάνελ
2) Το σύστημα αυτό είναι κατάλληλο για συστήματα ισχύος χτισμένο σε περιοχές που στερούνται συστήματα κοινής ωφελείας ή ενέργειας που χρησιμοποιούνται συχνά σε περιοχές με / χωρίς χρησιμότητα

2.2. Μπαταρία πρώτα, χρησιμότητα αναμονής UPS αναμονής: συχνότητα στην οθόνη LCD έχει οριστεί ως 03. Όταν δύο χρησιμότητα και η μπαταρία είναι συνδεδεμένη με το μετατροπέα,

μπαταρία θα παρέχει ισχύ στα φορτία πριν χρησιμότητα. Όταν η χωρητικότητα της μπαταρίας δεν είναι αρκετό, το βοηθητικό πρόγραμμα θα συνεχίσει να παρέχει ισχύ αυτόματα.
Μέτρα έχουν ως εξής:
Βήμα 1: Όταν η μπαταρία έχει αρκετή ισχύ, θα παρέχει ισχύ στα φορτία απευθείας
Βήμα 2: Όταν η μπαταρία δεν έχει αρκετή δύναμη, θα μεταφέρει αυτόματα στο βοηθητικό παροχή ρεύματος στα φορτία
Βήμα 3: Αφού η μπαταρία έχει φορτιστεί πλήρως (π.χ. από την ηλιακή ή αιολική επιβάρυνση ελεγκτή), τότε θα μεταφέρει αυτόματα στην μπαταρία παρέχει ισχύ στους φορτία.

Δείτε ροής εργασίας, όπως παρακάτω.

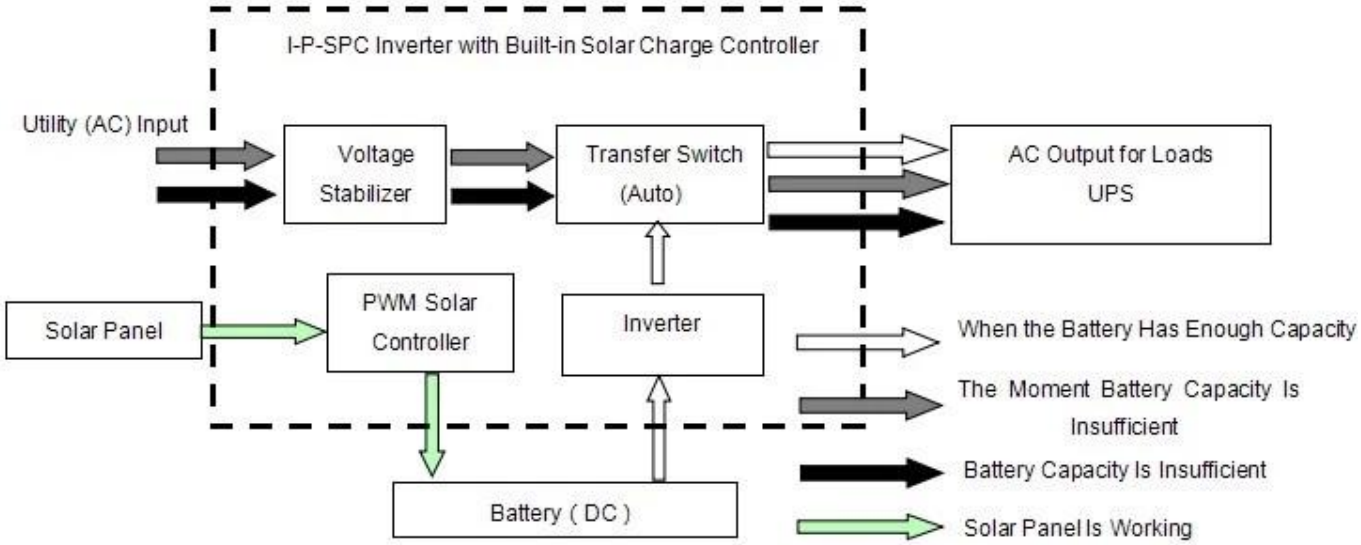

LCD εμφανίζεται ως παρακάτω:

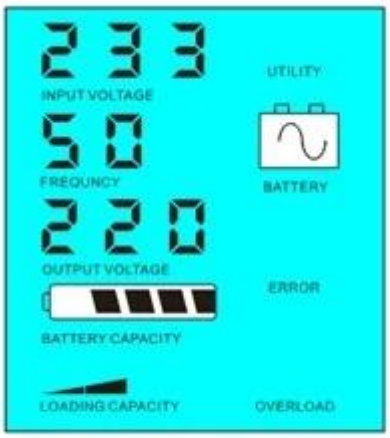

Battery has power and supply power

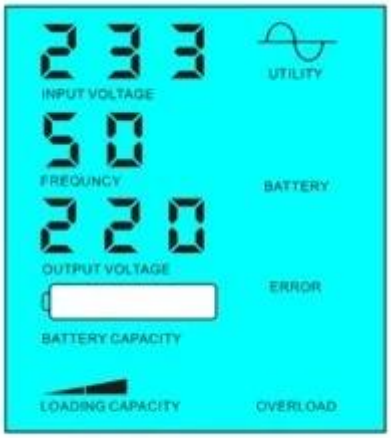

Battery dead, utility supply power

Εισαγωγή του συστήματος σε αυτή τη λειτουργία:
1) υπάρχει ένας μόνο τρόπος για να φορτίσετε την μπαταρία: ηλιακά πάνελ
2) Το σύστημα αυτό είναι κατάλληλο για περιοχές όπου η ηλεκτρική ενέργεια είναι δαπανηρή και e Περιβαλλοντικές περιοχές όπου η ηλιακή ενέργεια μπορεί να χρησιμοποιηθεί πλήρως για να σώσει utiliypower, όπως οικογένεια του ηλιακού & amp? σύστημα αιολικής και ηλιακής streetlight & amp? αιολικό σύστημα

Παράμετρος

Τρόπος	15kVA

Ονομαστική ισχύ		10KW
Ισχύς κορυφής		20KW
Τάση μπαταρίας (DC)		96V
PWM Ηλιακός ρυθμιστής	Δυναμικό	96V
	Ρεύμα	50A
	PV Μέγιστη Τάση εισόδου	200V
Μέγεθος Π x Β x Υ (mm)		420 * 260 * 605
Συσκευασία Μέγεθος Π x Β x Υ (mm)		440 * 280 * 625
Καθαρό Βάρος (kg)		85
Μεικτό βάρος (kg)		95
Γενικά Παράμετρος		
Τρόπος εργασίας (Περιβάλλον)	1	Πρώτα το βοηθητικό πρόγραμμα, εφεδρική μπαταρία
	2	Κατάσταση νάρκης, δεν έχει αξία, ισχύος φορτίου είναι μεγαλύτερη από 5% της ονομαστικής ισχύος, να αρχίσει να λειτουργεί αυτόματα
	3	Μπαταρία πρώτα, χρησιμότητα αναμονής
Είσοδος AC	Δυναμικό	220V ± 35% ή 110V + 35% (Προαιρετικό)
	Συχνότητα	50Hz ± 3% ή 60 Hz ± 3% (Προαιρετικό)
Έξοδος AC	Δυναμικό	220V ± 3% ή 230V ± 3 or240V ± 3% ή 100V ± 3% ή 110V ± 3% (Προαιρετικό)
	Συχνότητα	50Hz ± 0.5 ή 60Hz ± 0.5 (Προαιρετικό)
Χρέωση Utility	AC Ρεύμα φόρτισης	0 ~ 15A
	Χρόνος φόρτισης	Εξαρτηθεί από την ικανότητά και την ποσότητα της μπαταρίας
	Προστασία μπαταρίας	Αυτόματη ανίχνευση, φόρτισης και αποφόρτισης προστασία, Έξυπνη Διαχείριση
PV Χρέωση		Συνολικού ρεύματος των φωτοβολταϊκών εισόδου πρέπει να είναι μικρότερη από το ονομαστικό ρεύμα
Επίδειξη	Τρόπος Εμφάνισης	LCD + LED
	Οθόνη Πληροφοριών	Η τάση εισόδου, η τάση εξόδου, συχνότητα εξόδου, η χωρητικότητα της μπαταρίας, την κατάσταση φορτίου, πληροφορίες κατάστασης
Έξοδος Κύμα Τύπος		Καθαρή παραγωγή κυμάτων ημιτόνου, παραμόρφωση κυματομορφής rate≤3
Ικανότητα υπερφόρτωσης		> 120% 1 λεπτό,> 130% 10s
Κατανάλωση ρεύματος	Κατάσταση νάρκης	1 ~ 6W
	Κανονική λειτουργία	1 ~ 3A
Απόδοση μετατροπής		80% ~ 90%
Χρόνος μεταφοράς		<5ms (AC σε DC / DC σε AC)
Προστασία		Εξόδου Υπερφόρτωση, βραχυκύκλωμα, είσοδος υψηλής τάσης, τους ήχους χαμηλής τάσης, υπερθέρμανση
Περιβάλλον	Θερμοκρασία	-10 ℃ ~ 50 ℃
	Υγρασία	10% ~ 90%
	Υψόμετρο	≤4000m

Οι ανωτέρω παράμετροι με "ή" σημαίνει ότι η παράμετρος πρέπει να κάνει εργοστασιακές ρυθμίσεις σύμφωνα με τις προτιμήσεις του πελάτη.
Οι πληροφορίες του ελεγκτή παραπάνω είναι η τυπική παράμετρος της εταιρείας μας και μπορεί να αλλάξει ανάλογα με τις ανάγκες του πελάτη.
Έχουμε το δικό μας επαγγελματικό ελεγκτής του inverter και UPS R & amp? D ομάδα και θα παρέχει τεχνική υποστήριξη και εξυπηρέτηση ΚΑΕ.

Διάγραμμα σύνδεσης

Άλλοι

Παρακαλείσθε να συμβουλευθείτε το γενικό σχέδιο, τεχνικά έγγραφα, φυλλάδια προϊόντων, κ.λπ.
Κατασκευασμένη από Τμήμα Μηχανικών, 5η Μάη του 2014, 1η έκδοση.