12V 24V 48V 4KW TPI2 σειρά Inverter Φορτιστής UPS Κίνα

Λεπτομερείς φωτογραφίες

DC−
DC+
DC INPUT
12V 24V 48V
Remote Port
AC OUTPUT
MAX 5A
AC INPUT AC OUTPUT
L N E L N E
Inverter
Output Protect
Charger
Input Protect

Βασικά Χαρακτηριστικά

1. κύμα δύναμης του μετατροπέα έως και 3 φορές
2. Συχνότητα εξόδου: 50 Hz ή 60 Hz ρυθμιζόμενη από τους χρήστες
3. Τρόποι εργασίας: DC πρώτα / AC πρώτη ρυθμιζόμενο από τους χρήστες
4. Χαμηλή Κατανάλωση ισχύος κάτω από την κατάσταση αναστολής λειτουργίας, 1-6w
Στάδιο 5. Τρεις επιβάρυνση της μπαταρίας: CC, βιογραφικό σημείωμα, CF

Για να πάρετε τις προδιαγραφές, παρακαλώ κατεβάστε το από εδώ

Λειτουργία

Λειτουργία 1.DC / AC μετατροπής

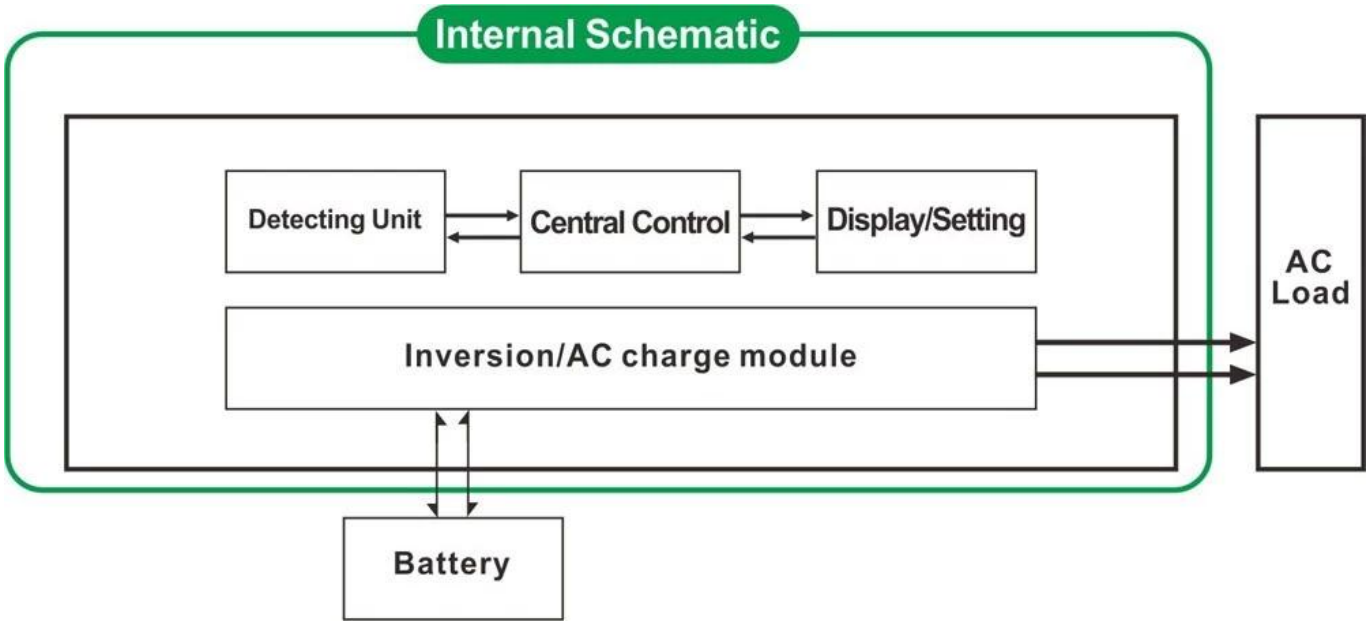

2. Υψηλής ισχύος λειτουργία έξυπνη φόρτιση
1) Μπορεί να φορτίσει 8 είδη μπαταριών (λεπτομέρεια ελέγξτε παράμετρος)
2) ισχύος υψηλής χρέωσης (λεπτομέρεια ελέγξτε παράμετρος)
3) Λειτουργία τριών σταδίων φόρτισης: Σταθερή στάδιο ρεύμα φόρτισης (CC), το στάδιο Σταθερή τάση φόρτισης (CV), Float στάδιο φόρτισης (CF)

3. Λειτουργία UPS
Μπορεί να οριστεί ως πρώτα το βοηθητικό πρόγραμμα (AC πρώτα) την εφεδρική μπαταρία αναμονής ή πρώτη μπαταρία (DC πρώτα) αναμονής χρησιμότητα λειτουργία.

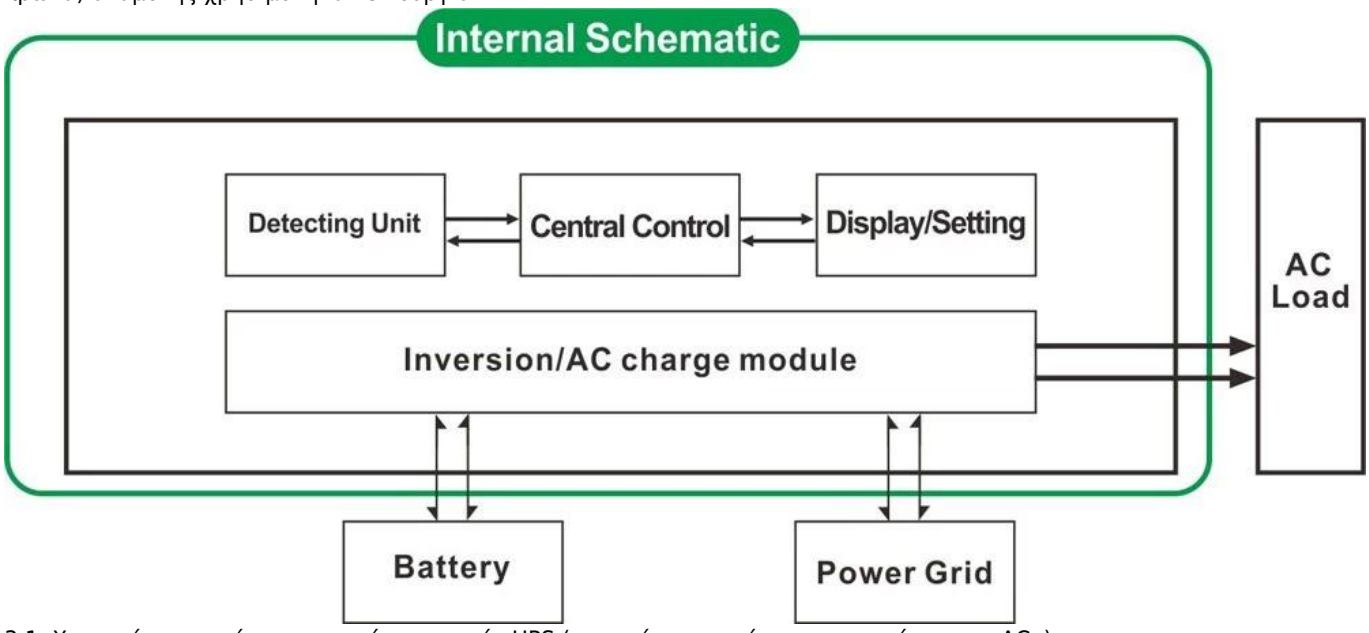

3.1. Χρησιμότητα πρώτα, μπαταρία αναμονής UPS (στον πίνακα γυρίστε το κουμπί για να «AC»)
3.2. Μπαταρία πρώτα, χρησιμότητα κατάσταση αναμονής UPS (στον πίνακα γυρίστε το κουμπί για να "DC").

Χαρακτηριστικά

1. Καθαρή παραγωγή κυμάτων ημιτόνου

2. Διαχείριση CPU, ευφυή έλεγχο, αρθρωτή σχεδίαση

3. LCD και LED οθόνη μπορεί να δείξει τις παραμέτρους και εργασίας του μετατροπέα κατάσταση.

4. Οι χρήστες μπορούν να το θέσετε σε κατάσταση αναστολής λειτουργίας ή την κανονική κατάσταση λειτουργίας και να ορίσετε προτεραιότητα εξόδου (AC ή DC πρώτα πρώτα). Η συχνότητα εξόδου (50Hz ή 60Hz) μπορεί να επιλεγεί.

5. Υψηλή αποδοτικότητα μετατροπής (87% -98%), χαμηλή κατανάλωση ενέργειας (1W ~ 6W κάτω από την κατάσταση αναστολής λειτουργίας). Είναι η καλύτερη επιλογή των μετατροπέων για το σύστημα ηλιακής ενέργειας

6. Ο μετατροπέας μπορεί να φορτίσει 8 είδη μπαταριών, όπως σφραγισμένη μπαταρία μολύβδου οξέος, ανοιχτό μολύβδου-οξέος μπαταρία, μπαταρία τζελ. Παρακαλείστε να σημειώσετε: Το μπαταρία λιθίου μπορεί να φορτιστεί επίσης, οι σχετικές παράμετροι πρέπει να τεθούν στο εργοστάσιο.

7. Υψηλής ισχύος φόρτισης και η λειτουργία φόρτισης μπορεί να κλείσει

8. Αυτή η σειρά των μετατροπέων έχουν ισχυρή φέρουσα ικανότητα και την υπερφόρτωση ικανότητας. Η μέγιστη ισχύς είναι 3 φορές της ονομαστικής ισχύος εξόδου. Για παράδειγμα, 1KW μοντέλο μπορεί να οδηγήσει 1HP κλιματιστικό, 2KW μοντέλο μπορεί να οδηγήσει 2HP κλιματιστικό, 3KW μπορεί να οδηγήσει 3HP κλιματιστικό.

9. υιοθετώντας τις τελευταίες αμερικανικές σχεδιασμό του κυκλώματος χαμηλής συχνότητας, ολοκαίνουργιο εισαγόμενα ηλεκτρικά υλικά, καθαρό χαλκό μετασχηματιστή, και το σύστημα είναι πολύ σταθερό μεγάλη διάρκεια ζωής (πάνω από 5 χρόνια, υπό κανονική χρήση)

10. Τέλεια προστασία (προστασία από χαμηλή τάση εισόδου, υψηλή τάση εισόδου προστασία, προστασία υπερθέρμανσης, προστασία βραχυκυκλώματος, προστασία υπερφόρτωσης)

11. EMC, LVD, RoHS εγκρίσεις πιστοποίησης

12. 2 χρόνια εγγύηση και διάρκεια ζωής της τεχνικής βοήθειας.

Προσδιορισμός

Παράμετρος Μοντέλο		1000W	2000W	3000W	4000W	5000W	6000W
Ονομαστική ισχύς εξόδου Ισχύς		1000W	2000W	3000W	4000W	5000W	6000W
Ισχύς κορυφής		3000W	6000W	9000W	12000W	15000W	18000W
Τάση μπαταρίας (DC)		12V ή 24V ή 48V (προαιρετικά)			24V ή 48V (προαιρετικό)		
Μέγεθος Π x Β x Υ (mm)		318 * 218 * 368			440 * 218 * 400		
Μέγεθος συσκευασίας Π x Β x Υ (mm)		395 * 275 * 520			520 * 275 * 520		
Καθαρό Βάρος (Kg)		27	28	30	39	40	51
Μικτό βάρος (Kg)		29	30	32	43	48	53
Τρόπος εργασίας (Περιβάλλον)	ON	Κανονική εργασίας τρόπος					
	S-ON	Κατανάλωση ύπνου Mode.1-6W Όταν η ισχύς του φορτίου είναι μεγαλύτερη από 5% ονομαστική ισχύ εξόδου, θα ξεκινήσει στην εργασία αυτομάτως					
	OFF	Εντελώς off					
Είσοδος AC	Δυναμικό	220V ± 35% ή 110V + 35% (προαιρετικό)					
	Συχνότητα	50Hz ή 60Hz					

Έξοδος AC	Δυναμικό		220V ± 3% ή 230V ± 3 ή 240V ± 3% ή 100V ± 3% ή 110V ± 3% (προαιρετικό)					
	Συχνότητα		Συχνότητα είναι ο ίδια συχνότητα όπως χρησιμότητας σε λειτουργία χρησιμότητα. Συχνότητα 50Hz ή 60Hz (προαιρετικό) στο DC / AC Λειτουργία μετατρέπουν					
Χρησιμότητα Φόρτιση (Τύπος μπαταρίας "0" σημαίνει ότι οι AC φόρτιση λειτουργία είναι κλειστό)	AC φόρτιση ς Ρεύμα (Max)	ΒΔΤ	1000W	2000W	3000W	4000W	5000W	6000W
		12V	35A	65A	75A	/	/	/
		24V	20A	35A	45A	65A	70A	75A
		48V	10A	15A	30A	35A	40A	50A
	Τύπος μπαταρίας		Αμερικανός Gel Μπαταρία, μαλλί μπαταρίας 1, μαλλί μπαταρία2, Sealed Lead Acid Battery, Ευρώπη Gel Μπαταρία, Ανοιχτό Μολύβδου μπαταρίες, μπαταρία ασβέστιο, Μπαταρία De-Acid Battery ή OEM					
	Φόρτιση Τρόπος		Φόρτισης τριών σταδίων: CC, βιογραφικό σημείωμα, CF					
	Φόρτιση Ώρα		Αποφασίζεται από χωρητικότητα και η ποσότητα της μπαταρίας					
	Προστασία μπαταρίας		Αυτόματο ανίχνευση, φόρτιση και αποφόρτιση, έξυπνη διαχείριση					
UPS Προτεραιότητα	AC		Χρησιμότητα πρώτη, την εφεδρική μπαταρία					
	DC		Μπαταρία πρώτα, χρησιμότητα αναμονής					
Επίδειξη	Τρόπος Εμφάνισης		LCD + LED					
	Επίδειξη Πληροφορίες		Η τάση εισόδου, η τάση εξόδου, συχνότητα εξόδου, η χωρητικότητα της μπαταρίας, την κατάσταση φορτίου, πληροφορίες κατάστασης					
Έξοδος Κύμα Τύπος			Καθαρό κύμα ημιτόνου					
Υπερφόρτωση Ικανότητα			> 120% 1 λεπτό,> 130% 10s					
Ισχύς Κατανάλωση	Κατάσταση νάρκης		1 ~ 6W					
	Κανονική λειτουργία		1 ~ 3A					
Μετατροπή Αποδοτικότητα			87% ~ 98%					
Μεταφορά Ώρα			<5ms (AC σε DC / DC σε AC)					
Προστασία			Εξόδου Υπερφόρτωση, βραχυκύκλωμα, είσοδος υψηλής τάσης, εισόδου χαμηλής τάσης, υπερθερμαίνεται					
Περιβάλλον	Θερμοκρασία		-10 ℃ ~ 50 ℃					
	Υγρασία		10% ~ 90%					
	Υψόμετρο		≤4000m					

Πιστοποιητικά

ISO2008
ISO2004
CE-EMC
CE-LVD
FCC
RoHS

Εξυπηρέτηση και Επικοινωνία

1. KAE και ODM παραγγελίες Παρέχονται.
2. λύση ισχύος συμβουλευτείτε διαθέσιμη με βάση την τεχνική ομάδα
3. 24 μήνες εγγύηση? δια βίου φορά παραταθεί τεχνική υπηρεσία.
4. Οποιαδήποτε από τις ερωτήσεις σας, θα πρέπει να καθοδηγείται από την επαγγελματική τεχνική ομάδα.
5. Δωρεάν τεχνική μελέτη και συζήτηση σχετικά με τα προϊόντα που παρέχονται κάθε χρόνο.

Ένα από τα άλλα βασικά προϊόντα μας: I-P-SMART2 MPPT ελεγκτή φόρτισης.