**maison indonésie systèmes solaires onduleurs**

DC−
DC+
DC INPUT
12V 24V 48V
Remote Port
AC OUTPUT
MAX 5A
AC INPUT
AC OUTPUT
L N E L N E
Inverter
Output Protect
Charger
Input Protect

## Principales caractéristiques

1. La puissance de surtension de l'onduleur jusqu'à 3 fois
Fréquence 2. Sortie: 50Hz ou 60 HZ réglable par les utilisateurs
3. Modes de travail: DC premier / AC premier réglables par les utilisateurs
4. Faible puissance consommation en mode veille, 1-6w
étape 5. Trois de charge de la batterie: CC, CV, CF

Pour obtenir les spécifications, s'il vous plaît télécharger ici

## Fonction

**Fonction 1.DC Conversion / AC**

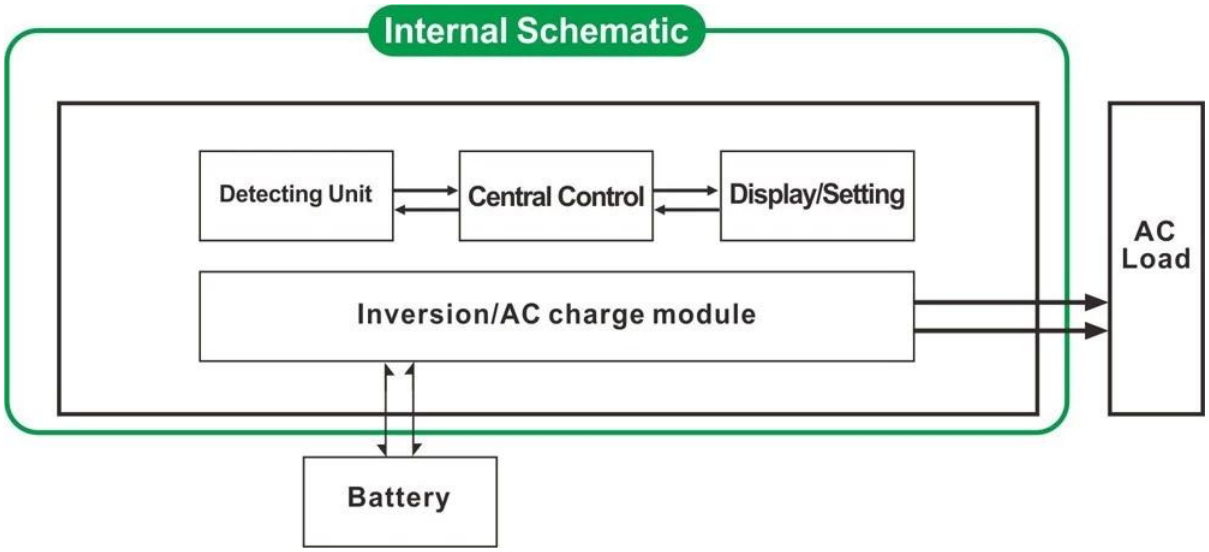


**fonction de charge intelligente 2. haute puissance**

1) Il peut charger 8 types de batteries (détail s'il vous plaît vérifier paramètre)
2) Haute puissance de charge (détail s'il vous plaît vérifier le paramètre)
3) à trois étages mode de charge: phase de charge à courant constant (CC), Constant phase de charge de tension (CV), Float phase de charge (CF)

**3. Fonction UPS**

Il peut être défini comme l'utilité première (AC premier) en mode batterie de secours ou de la batterie en premier (DC premier) Mode utilitaire de veille.

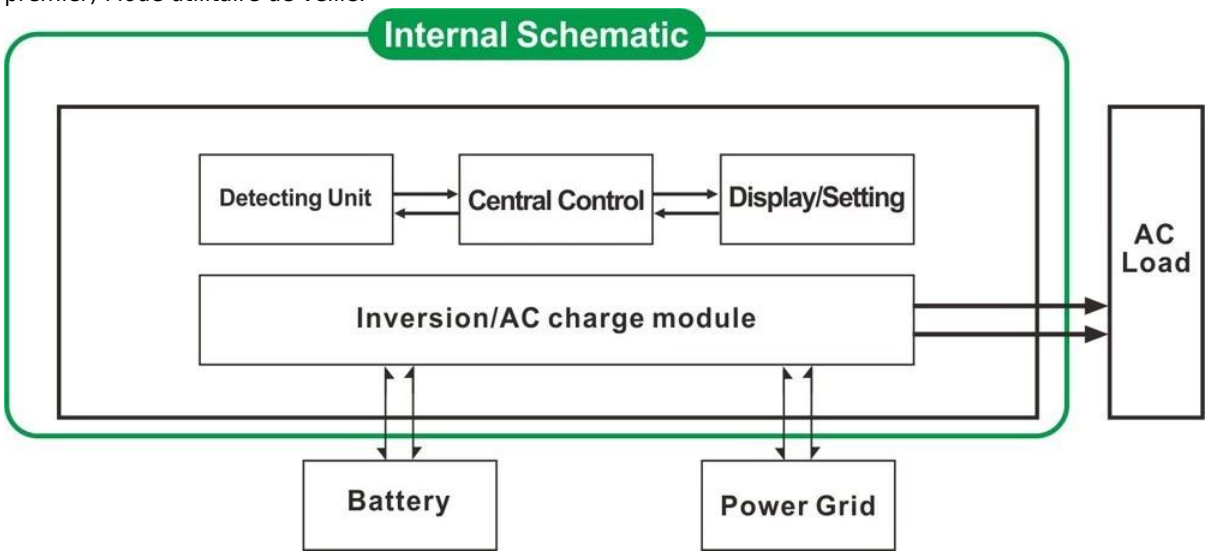


3.1. Utilitaire d'abord, la batterie de secours en mode UPS (sur le panneau tourner le bouton pour "AC")
3.2. Batterie d'abord, l'utilité mode veille UPS (sur le panneau tourner le bouton pour "DC").

## Caractéristiques

1. sortie d'onde sinusoïdale pure
2. Gestion des CPU, le contrôle intelligent, conception modulaire
3. LCD et affichage LED peuvent afficher les paramètres et inverseur état de fonctionnement.
4. Les utilisateurs peuvent le mettre en mode veille ou en mode normal de travail et définir la priorité de sortie (AC ou DC premier abord). La fréquence de sortie (50Hz ou 60Hz) peut être choisie.
5. Haute efficacité de conversion (87% -98%), faible consommation d'énergie (1W ~ 6W en mode veille). Il est le meilleur choix d'onduleurs pour système d'énergie solaire
6. L'onduleur peut charger 8 types de batteries tels que batterie scellée plomb acide, ouvert de la batterie plomb-acide, batterie gel. Veuillez noter: La batterie au lithium peut être chargée aussi, les paramètres associés doivent être mis en usine.

7. puissance de charge élevée et la fonction de charge peut être fermée
8. Cette série d'inverseurs ont la capacité de support de charge solide et de la capacité de surcharge. La puissance de crête est 3 fois de la puissance de sortie nominale. Par exemple, le modèle de 1KW peut conduire 1HP climatiseur, modèle 2KW peut conduire 2HP climatiseur, 3KW peut conduire 3HP climatiseur.
9. L'adoption de la dernière conception de circuits à basse fréquence américaine, matériaux électriques importés de marque nouvelle, transformateur de cuivre pur, le système est très stable longue durée de vie (plus de 5 ans en utilisation normale)
10. Protection parfaite (protection basse tension d'entrée, la protection de la haute tension d'entrée, protection thermique, protection contre les courts-circuits, protection contre les surcharges)
11. EMC, LVD, RoHS certification approbations
12. Garantie et temps de vie d'assistance technique de 2 ans.

## spécification

| Paramètre / Modèle | | | 1000W | 2000W | 3000W | 4000W | 5000W | 6000W |
|---|---|---|---|---|---|---|---|---|
| Puissance de sortie nominale | | | 1000W | 2000W | 3000W | 4000W | 5000W | 6000W |
| Puissance de crête | | | 3000W | 6000W | 9000W | 12000W | 15000W | 18000W |
| Tension de la batterie (DC) | | | 12V ou 24V ou 48V (en option) | | | 24V ou 48V (en option) | | |
| Taille L × P × H (mm) | | | 318 * 218 * 368 | | | * 218 * 440 400 | | |
| Taille d'emballage W × D × H (mm) | | | 395 * 275 * 520 | | | 520 * 275 * 520 | | |
| Poids net / kg) | | | 27 | 28 | 30 | 39 | 40 | 51 |
| Poids brut (kg) | | | 29 | 30 | 32 | 43 | 48 | 53 |
| Mode de fonctionnement (Réglage) | SUR | | mode de fonctionnement normal | | | | | |
| | FILS | | Sommeil Mode.1-6W consommation Lorsque la puissance de charge supérieure à la puissance nominale de 5%, il va commencer à travailler automatiquement | | | | | |
| | DE | | Complètement hors | | | | | |
| entrée CA | Tension | | 220V ± 35% ou 110V + 35% (en option) | | | | | |
| | La fréquence | | 50Hz ou 60Hz | | | | | |
| sortie AC | Tension | | 220 ± 3% ou ± 230 V ou 240 V 3 ± 3% ou 100V ± 3% ou 110V ± 3% (en option) | | | | | |
| | La fréquence | | La fréquence est la même que la fréquence d'utilité dans le mode d'utilité. Fréquence 50Hz ou 60Hz (en option) dans DC / AC mode de conversion | | | | | |
| Utilitaire charge (Batterie type "0" signifie que la fonction de charge AC est fermé) | AC | CHAUVE SOURIS | 1000W | 2000W | 3000W | 4000W | 5000W | 6000W |
| | Courant de charge (Max) | 12V | 35A | 65A | 75A | / | / | / |
| | | 24V | 20A | 35A | 45A | 65A | 70A | 75A |
| | | 48V | 10A | 15A | 30A | 35A | 40A | 50A |
| | Type de batterie | | Américaine Gel Batterie, Laine batterie 1, Laine Battery2, Sealed Lead Acid Battery, Europe Gel batterie, batteries acide plomb Open, Calcium Batterie, De Batterie d'acide ou de la batterie OEM | | | | | |
| | mode de charge | | charge en trois étapes: CC, CV, CF | | | | | |
| | Temps de charge | | Décidé par la capacité de la batterie et de la quantité | | | | | |
| | protection de batterie | | la détection, la protection de la charge et de décharge, gestion intelligente automatique | | | | | |
| UPS Priorité | AC | | Utilitaire d'abord, la batterie de secours | | | | | |
| | DC | | Batterie d'abord, l'utilité de veille | | | | | |
| Afficher | Mode d'affichage | | LCD + LED | | | | | |
| | Informations sur l'affichage | | La tension d'entrée, tension de sortie, la fréquence de sortie, capacité de la batterie, l'état de charge, les informations d'état | | | | | |
| Type de sortie d'onde | | | Onde sinusoïdale pure | | | | | |
| surcharge Capacité | | | > 120% 1 min,> 130% 10s | | | | | |
| Consommation d'énergie | Mode veille | | 1 ~ 6W | | | | | |
| | Mode normal | | 1 ~ 3A | | | | | |
| Efficacité de conversion | | | 87% ~ 98% | | | | | |
| Temps de transfert | | | <5ms (AC à DC / DC à AC) | | | | | |
| protection | | | sortie de surcharge, court-circuit, entrée haute tension, entrée basse tension, de surchauffe | | | | | |
| Environnement | Température | | -10 ℃ ~ 50 ℃ | | | | | |
| | Humidité | | 10% à 90% | | | | | |
| | Altitude | | ≤4000m | | | | | |

## Certificats

ISO2008
ISO2004
CE-EMC
CE-LVD
FCC
RoHS

## Service et contacts

1. OEM et ODM commandes sont prévus.
2. Solution d'alimentation consulter disponible en fonction du groupe technique
3. 24 mois de garantie; temps continu prolongé service technique.
4. Tout de vos questions seront guidés par l'équipe technique professionnelle.
5. étude technique gratuit et une discussion sur les produits sont fournis chaque année.

L'un de nos autres produits clés: I-P-Smart2 MPPT régulateur de charge.