Introduction

I-P-TPI2-1000W-6000W est adopté principaux basse fréquence inversion solutions techniques du monde. Cette série d'onduleur présente les avantages d'efficacité de conversion élevée, faible consommation d'énergie, la capacité de support de charge super grand et le courant de charge. Les utilisateurs peuvent mettre en mode et le mode de fonctionnement normal selon les charges CA dormir. Les utilisateurs peuvent également définir la priorité de sortie (AC ou DC premier abord) et choisissez le 50Hz de fréquence de sortie ou 60Hz. Ce est notre série TPI de deuxième génération.

Caractéristiques

1. sortie d'onde sinusoïdale pure

2. Gestion des CPU, contrôle intelligent, conception modulaire

3. LCD et affichage LED peut montrer les paramètres et l'onduleur travail état.

4. Les utilisateurs peuvent mettre en mode de veille ou en mode de fonctionnement normal et définir la priorité de sortie (AC ou DC premier abord). La fréquence de sortie (50Hz ou 60Hz) peut être choisi.

5. l'efficacité de conversion élevé (87% -98%), faible consommation d'énergie (1 W ~ 6W en mode veille). Il est le meilleur choix d'onduleurs pour système d'énergie solaire

6. L'onduleur peut charger huit types de piles tels que batterie scellée plomb acide, ouvert de la batterie plomb-acide, batterie gel. Veuillez noter: La Batterie au lithium peut être chargée également, les paramètres liés doivent être mis en usine.

7. puissance de charge élevée et la fonction de charge peut fermer

8. Cette série d'onduleurs ont la capacité et la surcharge de charge forte la capacité. La puissance de crête est 3 fois de la puissance de sortie nominale. Par exemple, 1KW modèle peut conduire 1HP climatiseur, modèle 2KW peut conduire 2HP climatiseur, 3KW peut conduire 3HP conditionneur.

9. Adopter la dernière conception de circuits basse fréquence américaine, nouveau importés matériaux électriques, transformateur de cuivre pur, et le système est très stable longue durée de vie (plus de 5 ans sous utilisation normale)

10. Protection parfaite (protection basse tension d'entrée, haute tension d'entrée la protection, protection contre la surchauffe, protection contre les courts-circuits, protection contre les surcharges)

11. EMC, LVD, RoHS certification approbations

12. Garantie de 2 ans et la durée de vie technique assistance.

Fonction

Fonction 1. Conversion DC / AC
Il peut être réglé sur le mode de fonctionnement normal (sur le panneau tourner le bouton sur "ON") ou en mode de veille (sur le panneau tourner le bouton pour S-ON)

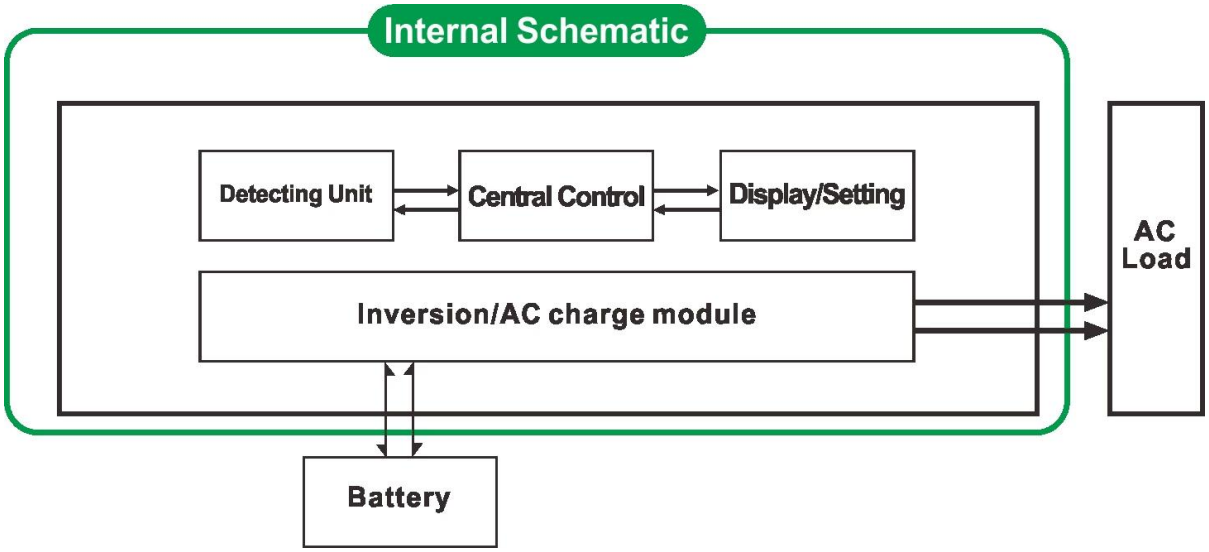

1,1 mode de fonctionnement normal (ON): charges CA Peu importe il est connecté ou non l'onduleur convertit toujours DC à AC. Le LCD de l'onduleur affiche la tension de sortie. La consommation d'énergie en mode de fonctionnement normal est un peu plus élevé que dans le mode de sommeil
1,2 mode Veille (S-ON): Si la puissance des charges CA connectées est inférieur à 5% de la puissance nominale de l'onduleur, il ne est pas sortie de l'inverseur. L'écran LCD de cela montre 0. Seule la puce du convertisseur fonctionne. La consommation d'énergie de l'onduleur ne est 1-6W. Si la puissance des charges CA connectées est plus de 5%, l'onduleur convertit automatiquement DC à AC pour alimenter des charges au sein de 5s. L'écran LCD de celui-ci affiche pas de sortie.

Fonction de charge intelligente 2. haute puissance
Il peut charger huit types de piles (se il vous plaît vérifier détail paramètre)
Haute puissance de charge (détail se il vous plaît vérifier le paramètre)
Le mode de charge en trois étapes: phase de charge à courant constant (CC), Constant phase de charge de tension (CV), Float phase de charge (FC)

Remarque: Lorsque le type de batterie est réglé sur "0", il ne sera pas charger la batterie et le courant de charge est "0". L'indicateur de charge ne se allume pas.

3. fonction de UPS
Il peut être réglé que l'utilité première (AC premier) en mode veille ou de la batterie batterie en premier (DC premier) le mode utilitaire de veille.

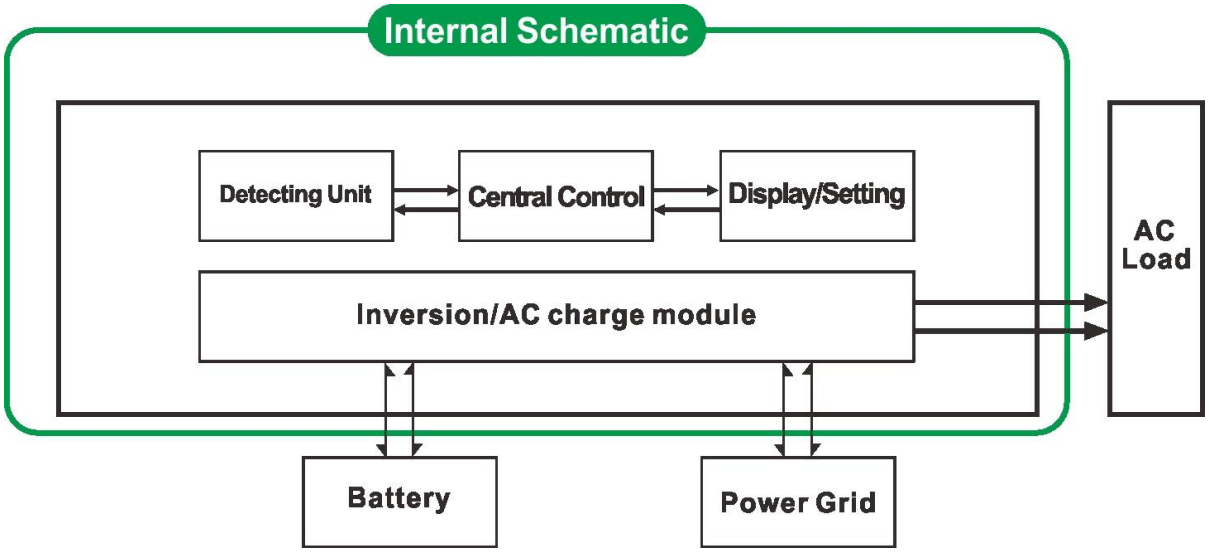

3.1. Utilitaire première batterie mode veille UPS (sur le panneau tourner le bouton pour "AC")
Lorsque l'utilité et la batterie sont raccordés à l'onduleur, utilitaire alimenter les charges avant. Lorsque l'utilitaire est coupée, la batterie sera automatiquement continuer à alimenter via puissance onduleur.
Des mesures sont comme ci-dessous:
Étape 1:. Lorsque utilitaire est disponible, il sera dur les charges directement et les mêmes batteries de charge de temps (type de batterie sur le panneau ne peuvent pas être 0) LCD affichera AC tension de sortie.
Étape 2: Lorsque le courant est coupé, l'onduleur va convertir l'alimentation CC (batterie) au secteur automatiquement pour assurer une alimentation sans interruption au sein de 5ms. Fonction UPS
Étape 3: Lorsque l'utilité est de nouveau disponible, l'onduleur sera automatiquement transféré à l'utilité l'alimentation des charges. Et utilitaire charger les batteries via onduleur en même temps.

Voir workflow comme ci-dessous.

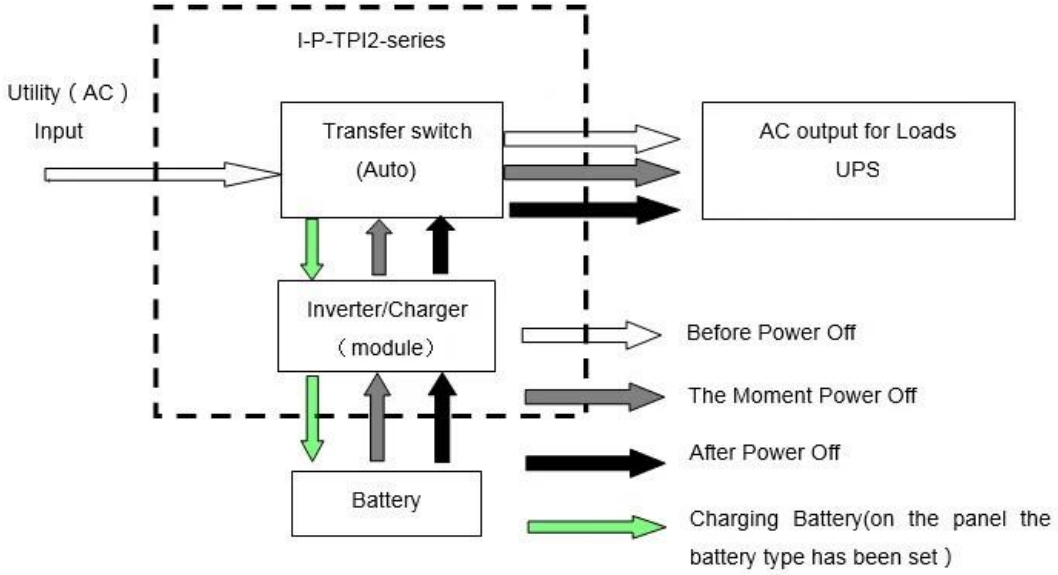

3.2. Batterie premier utilitaire mode veille UPS (sur le panneau tourner le bouton pour "DC").

Dans ce mode, les utilisateurs ont besoin de régler "type de batterie" à "0" sur le panneau. Utilitaire ne sera pas charger la batterie.

Lorsque utilité et la batterie sont connectés à l'onduleur, la batterie sera

alimenter les charges avant. Lorsque la capacité de la batterie ne est pas

assez, utilitaire continuer à fournir automatiquement la puissance aux charges.

Étapes sont les suivantes:

Étape 1: Lorsque la batterie a assez de puissance, il alimentera les charges directement

Étape 2: Lorsque la batterie n'a pas assez de puissance, l'onduleur sera automatiquement transféré à l'utilité alimenter les charges

Étape 3: Une fois la batterie complètement chargée (par exemple régulateur solaire ou la charge du vent), Il sera automatiquement transféré à la puissance de batterie fournissant aux charges via onduleur.

Voir workflow comme ci-dessous.

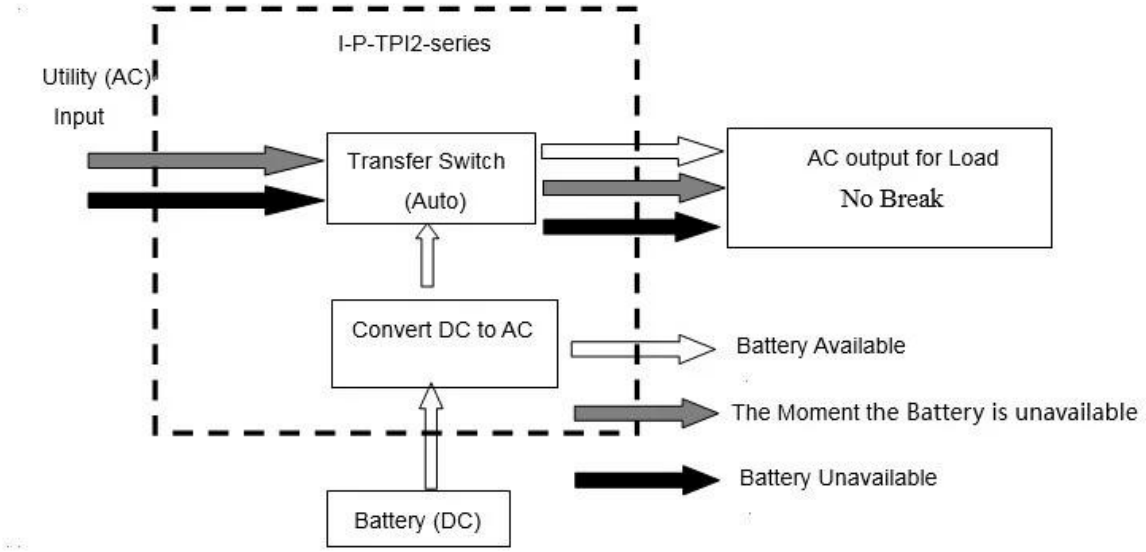

Paramètre

Paramètre Modèle		1000W	2000W	3000W	4000W	5000W	6000W
Puissance nominale Puissance		1000W	2000W	3000W	4000W	5000W	6000W
Power Peak		3000W	6000W	9000W	12000W	15000W	18000W
Tension de la batterie (DC)		12V ou 24V ou 48V (facultatif)			24V ou 48V (facultatif)		
Taille W × D × H (mm)		318 * 218 * 368			440 * 218 * 400		
Taille d'emballage W × D × H (mm)		395 * 275 * 520			520 * 275 * 520		
Poids Net (Kg)		27	28	30	39	40	51
Poids Brut (Kg)		29	30	32	43	48	53
Mode de fonctionnement (Réglage)	ON	Travail normal mode					
	S-ON	Consommation en sommeil Mode.1-6W Lorsque la puissance de charge supérieure à 5% de la puissance nominale de sortie, il va commencer au travail automatiquement					
	OFF	Complètement					
Entrée CA	Tension	220V ± 35% ou 110V + 35% (facultatif)					
	Fréquence	50Hz ou 60Hz					

Sortie AC	Tension		220V ± 3% ou 230 V ou 240 V ± 3 ± 3% ou 100V ± 3% ou 110V ± 3% (en option)					
	Fréquence		La fréquence est le même que la fréquence de utilitaire en mode utilitaire. Fréquence 50Hz ou 60Hz (facultatif) DC / AC mode de convertir					
Utilitaire Charge (Type de batterie "0" signifie que la charge AC fonction est fermé)	Charge AC Courant (Max)	BAT	1000W	2000W	3000W	4000W	5000W	6000W
		12V	35A	65A	75A	/	/	/
		24V	20A	35A	45A	65A	70A	75A
		48V	10A	15A	30A	35A	40A	50A
	Type de batterie		Gel américaine, Batterie de laine 1, Laine Battery2, Sealed Lead Acid Battery, l'Europe Gel Batterie, Open Acide de plomb piles, batteries de calcium, Batterie De-Battery Acid ou OEM					
	Charge Mode		Charge en trois étapes: CC, CV, CF					
	Charge Temps		Décidée par capacité de la batterie et de la quantité					
	Protection Batterie		Automatique la détection, la charge et la protection de décharge, gestion intelligente					
UPS Priorité	AC		Utilitaire abord, la batterie de secours					
	DC		Batterie abord, l'utilité de veille					
Exposition	Mode d'affichage		LCD + LED					
	Exposition Informations		La tension d'entrée, tension de sortie, la fréquence de sortie, capacité de la batterie, l'état de charge, des informations d'état					
Sortie Vague Type			Onde sinusoïdale pure					
Surcharge Capacité			> 120% 1 min,> 130% 10s					
Puissance Consommation	Mode Veille		1 ~ 6W					
	Mode Normal		1 ~ 3A					
Conversion Efficacité			87% ~ 98%					
Transfert Temps			<5 ms (AC à DC / DC à AC)					
Protection			sortie de surcharge, court-circuit, entrée haute tension, entrée basse tension, surchauffe					
Environnement	Température		-10 ℃ ~ 50 ℃					
	Humidité		10% ~ 90%					
	Altitude		≤4000m					

Power Inverter
Power Inverter

BAT Type
S-ON
AC
50HZ
AC
60HZ
DC
Inverter
Charger
Next Page
Alarm
OFF
ON
S-ON
Power Inverter

DC-
DC+
DC INPUT
12V 24V 48V
Remote Port
AC OUTPUT
MAX 5A
AC INPUT AC OUTPUT
L N E L N E
Inverter Output Protect
Charger Input Protect
DC-
DC+
DC INPUT
12V 24V 48V
Remote Port
AC OUTPUT
MAX 5A
AC INPUT AC OUTPUT
L N E L N E
Inverter Output Protect
Charger Input Protect

DC−
DC+
DC INPUT
12V 24V 48V
Remote Port
AC OUTPUT
MAX 5A
AC INPUT
AC OUTPUT
L N E L N E
Inverter
Output Protect
Charger
Input Protect

200A
200A