Traits

1. Sortie d'onde sinusoïdale pure

2. Gestion de la CPU, le contrôle intelligent, conception modulaire

3. LCD et écran LED peut montrer les paramètres et l'onduleur de travail statut.

4. Utilisateurs peuvent mettre en mode de veille ou en mode de fonctionnement normal et définir la priorité de sortie (AC ou DC premier abord). La fréquence de sortie (50Hz ou 60Hz) peut être choisie.

5. Rendement de conversion élevé (87% -98%), faible consommation d'énergie (1W ~ 6W en mode veille). Il est le meilleur choix d'inverseurs pour système d'énergie solaire

6. L'onduleur peut charger 8 types de batteries telles que batterie scellée plomb acide, ouvert de la batterie plomb-acide, batterie gel. Veuillez noter: La Batterie au lithium peut être chargée aussi, les paramètres liés doivent être mis en usine.

7. Puissance de charge haute et la fonction de charge peuvent être fermés

8. Cette série d'onduleurs ont la capacité et la surcharge de charge solide capacité. La puissance de crête est 3 fois de la puissance de sortie nominale. Par exemple, 1KW modèle peut conduire 1HP climatiseur, modèle 2KW peut conduire 2HP climatiseur, 3KW peut conduire 3HP climatiseur.

9. L'adoption de la dernière conception de circuit à basse fréquence américain, nouveau matériaux électriques importés, transformateur de cuivre pur, le système est longue durée de vie très stable (plus de 5 ans de moins utilisation normale)

10. Protection parfaite (protection basse tension d'entrée, tension d'entrée élevée protection, protection contre la surchauffe, protection contre les courts-circuits, protection contre les surcharges)

11. EMC, LVD, RoHS approbations de certification

12. Garantie et l'assistance technique de la durée de vie de 2 ans.

Application

1. Back-up UPS et système de militaire EPS, industriel, commercial, ménage, etc

2. Alimentation de secours amovible pour domaines que sont le manque d'utilité

3. Système d'énergie solaire ou éolienne hors réseau

3.1. Hors réseau système d'énergie solaire ou éolienne

3.2. AC premier Système d'énergie solaire ou éolienne hors réseau

3.3. DC première Système d'énergie solaire ou éolienne hors réseau

Dans l' dessus des champs d'application, cette série d'onduleur est adapté à tous les types de charges

inductives, charge capacitive et charge résistive tels que la télévision, l'air climatiseur, réfrigérateur et machine à laver.

Fonction

1.DC/AC Fonction de conversion

Il peut être réglé en mode de fonctionnement normal (Sur le panneau tourner le bouton sur "ON") ou mode veille (sur le panneau tourner le bouton de S-ON)

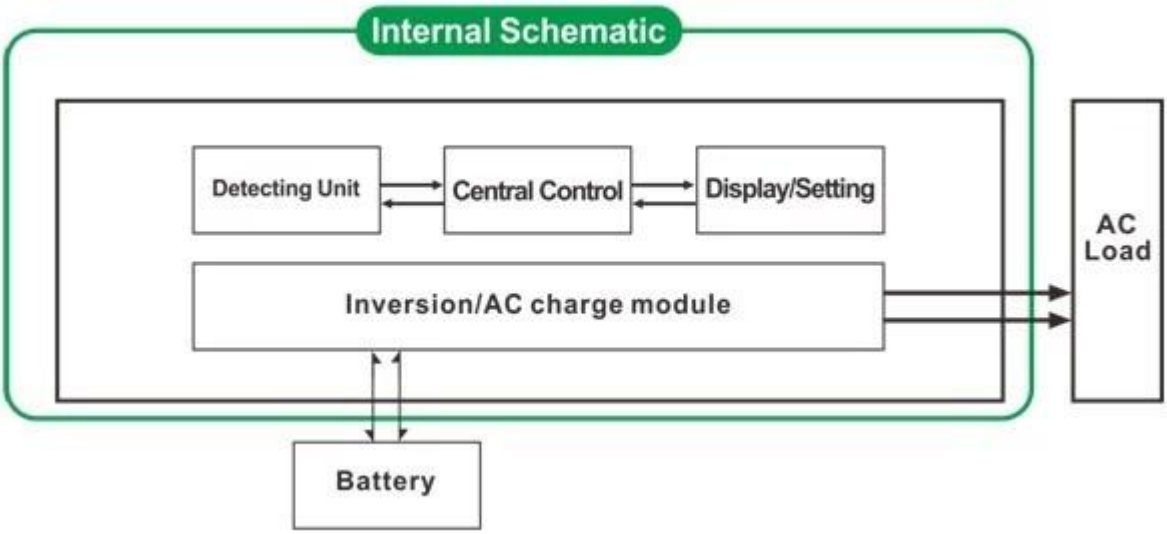

1.1 Fonctionnement normal Mode (ON): Peu importe, il est connecté charges AC ou pas

la onduleur convertit toujours continu en courant alternatif. Le LCD de l'onduleur afficher la tension de sortie. La consommation d'énergie en mode de fonctionnement normal est un peu plus élevé que dans le sommeil mode

1.2 Le mode veille (S-ON): Si la puissance des charges CA connectées est inférieure à 5% de la puissance nominale de l'onduleur, il n'y a pas de sortie à partir de l'onduleur. L'écran LCD de lui indique 0. Seule la puce de variateur fonctionne. La la consommation de puissance de l'onduleur est à seulement 1-6W. Si la puissance de l'connecté Charges CA est de plus de 5%, l'onduleur convertit automatiquement continu en courant alternatif pour alimenter puissance pour les charges au sein de 5s. L'écran LCD de l'afficher aucune sortie.

2. Fonction de charge intelligente de haute puissance

- Il Peut charger 8 types de batteries (détail s'il vous plaît vérifier paramètre)
- Haute charge puissance (détail s'il vous plaît vérifier paramètre)
- En trois étapes Courant constant: mode de charge étape (CC) de charge, tension constante phase de charge (CV), Float phase de charge (FC)

Remarque: Lorsque l' type de batterie est réglé sur "0", il ne sera pas charger la batterie et le courant de charge est "0". L'indicateur de charge ne s'allume pas.

3. Fonction UPS

Il peut être défini comme utilité première (AC premier) en mode batterie de secours ou de la batterie en premier (DC premier) Mode utilitaire de veille.

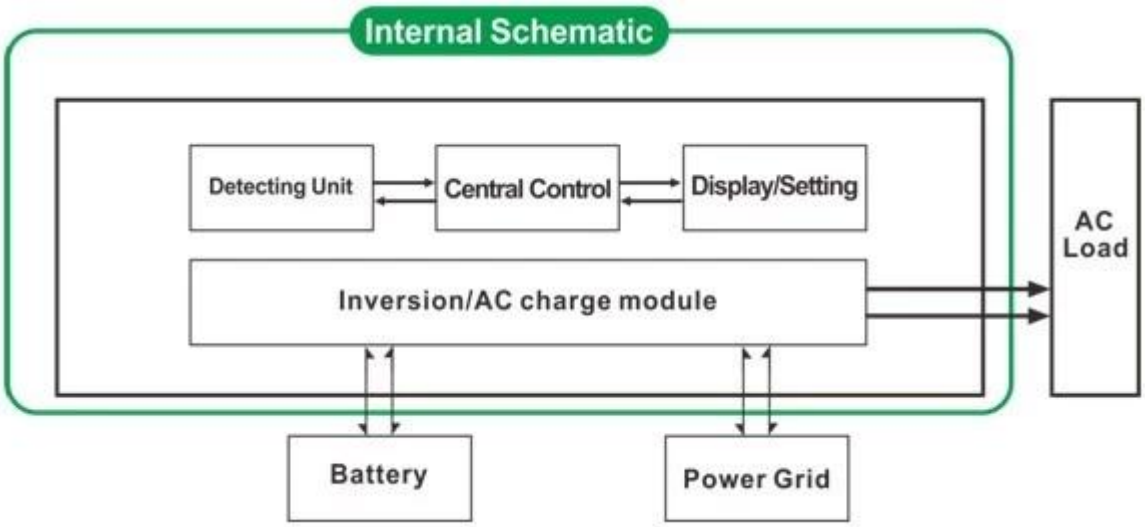

Utilitaire première le mode batterie de secours UPS (sur le panneau tourner le bouton pour «AC»)

Lorsque l'utilité et la batterie sont connectés à l'onduleur, utilitaire alimenter les charges avant. Lorsque l'utilitaire est coupée, la batterie automatiquement continuer à fournir de l'énergie par l'intermédiaire d'onduleur.

Étapes sont les suivantes:

Étape 1: Lorsque l'utilitaire est disponible, il sera dur les charges directement et en même charger les batteries de temps. (type de batterie sur le panneau ne peut pas être 0) LCD affiche AC tension de sortie.

Étape 2: Lorsque le courant est coupé, l'onduleur vous permet de convertir l'alimentation CC (batterie) à courant alternatif automatiquement pour assurer alimentation sans interruption dans 5ms. Fonction UPS

Étape 3: Lorsque l'utilitaire est à nouveau disponible, onduleur transférera automatiquement utilitaire alimenter des charges. Et utilitaire charger les batteries via puissance onduleur en même temps.

Voir workflow comme ci-dessous.

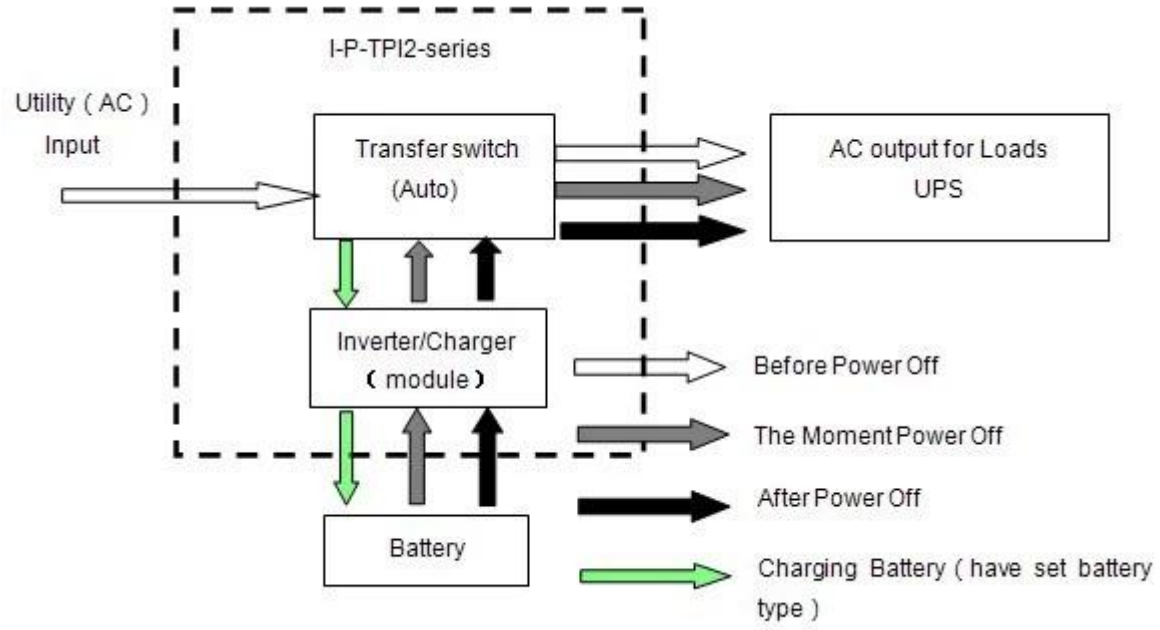

3.2. Batterie premier utilitaire veille UPS Mode (sur le panneau tourner le bouton de "DC").

Dans ce mode, les utilisateurs doivent définir "le type de batterie" à "0" sur la panneau. Utilitaire ne sera pas charger la batterie.Lorsque l'utilité et batterie sont connectés à l'onduleur, la batterie sera fournir de l'énergie à l' charges antérieures. Lorsque la capacité de la batterie n'est pas assez, utilitaire continuer à fournir automatiquement la puissance aux charges.

Les étapes sont les suivantes:

Étape 1: Lorsque la batterie est suffisamment chargée, il fournira de l'énergie aux charges directement

Étape 2: Lorsque la batterie n'a pas assez de puissance, onduleur transférer automatiquement à l'utilité d'alimenter les charges

Étape 3: Une fois la batterie complètement chargée (par exemple l'énergie solaire ou régulateur de charge de vent), il sera automatiquement transféré à la batterie fournissant puissance des charges via onduleur.

Voir Workflow comme ci-dessous.

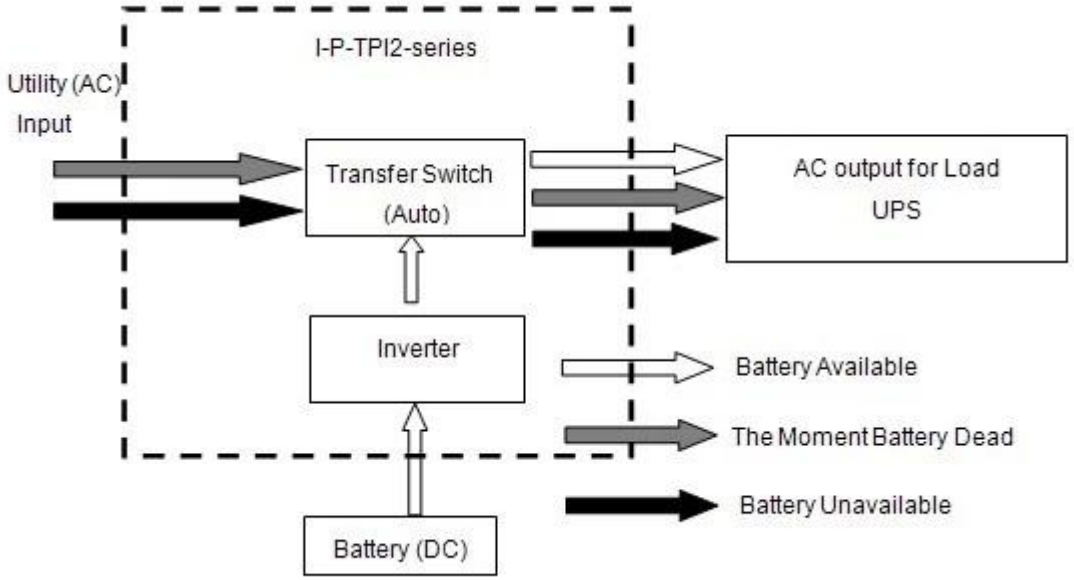

Paramètre

Modèle Paramètre		6000W
Puissance de sortie		6000W
Power Peak		18000W
Tension de la batterie (DC)		24V ou 48V (en option)
Taille L x P x H (mm)		440 * 218 * 400
Taille d'emballage L x P x H (mm)		520 * 275 * 520
Poids net (kg)		51
Poids brut (kg)		53
De travail Mode (Cadre)	ON	Mode de fonctionnement normal
	S-ON	Mode veille, 1 ~ 6W consommation quand la puissance de charge supérieur à 5% de puissance de sortie nominale, il va commencer à travailler automatiquement
	OFF	Complètement
Entrée CA	Tension	220V ± 35% ou 110V +35% (en option)
	Fréquence	50Hz ou 60Hz
Sortie AC	Tension	220V ± 3% ou 230 ou 240 ± 3 ± 3% ou 100V ± 3% ou 110V ± 3% (facultatif)
	Fréquence	La fréquence est la même que dans le mode utilitaire Fréquence 50Hz ou 60Hz (en option) en mode de conversion DC / AC

Utilitaire charge (Batterie tapez "0" signifie la fonction de remplissage est fermé)	Courant de charge AC (MAX)	24V	48V
		75A	50A
	Type de batterie	Batterie américaine de gel, laine batterie 1, batterie 2 Laine, plomb-acide scellées Batterie, batterie l'Europe de gel, les batteries au plomb-acide ouvertes, batterie de calcium, De-acide Batterie ou la batterie OEM	
	Mode de chargement	Charge en trois étapes: CC, CV, CF	
	Le temps de charge	Décidé par la capacité de la batterie et de la quantité	
	Protection de la batterie	Détection automatique, la charge et protection de décharge, gestion intelligente	
UPS priorité	AC	Utilitaire premier, batterie veille	
	DC	Batterie première, l'utilité de veille	
Afficher	Mode d'affichage	LCD + LED	
	Affichage des informations	La tension d'entrée, tension de sortie, la fréquence de sortie, capacité de la batterie, l'état de charge, des informations d'état	
Type de sortie d'onde		Onde sinusoïdale pure	
Capacité de surcharge		> 120% 1 min,> 130% 10s	
Consommation	Mode veille	1 ~ 6W	
	Mode Normal	1 ~ 3A	
Efficacité de conversion		80% ~ 90%	
Temps de transfert		<5 ms (AC-DC / DC à AC)	
Protection		sortie de surcharge, court-circuit, entrée haute tension, entrée basse tension, surchauffe	
Environnement	Température	-10 ℃ ~ 50 ℃	
	Humidité	10% ~ 90%	
	Altitude	≤ 4000m	

- Ce qui précède est notre standard paramètre. Sujet à changement sans préavis.
- Nous avons notre équipe de professionnels onduleur et contrôleur R & D et nous fournissons le soutien technique et le service OEM ODM.

Autre détails

S'il vous plaît voir le contour de la conception, des documents techniques, manuels d'utilisation, les produits brochures, etc

Recherche et le département de développement fait 2e édition le 13 mai 2014.