Introduction

Ce série de produit est une conception de module de convertisseur et un contrôleur de MPPT intégré, qui présente les avantages d'une haute efficacité de conversion, faible consommation d'énergie et la capacité de support de charge solide. Avec contrôle intelligent, les clients peuvent définir mode de charge, (Utilitaire de puissance complémentaire) premier mode AC ou DC premier mode, mode inversion chronométré et mode utilitaire chronométré, chronométré mode marche / arrêt du sommeil. C'est le moment de l'onduleur le plus avancé et hybride dans le monde de l'automate.

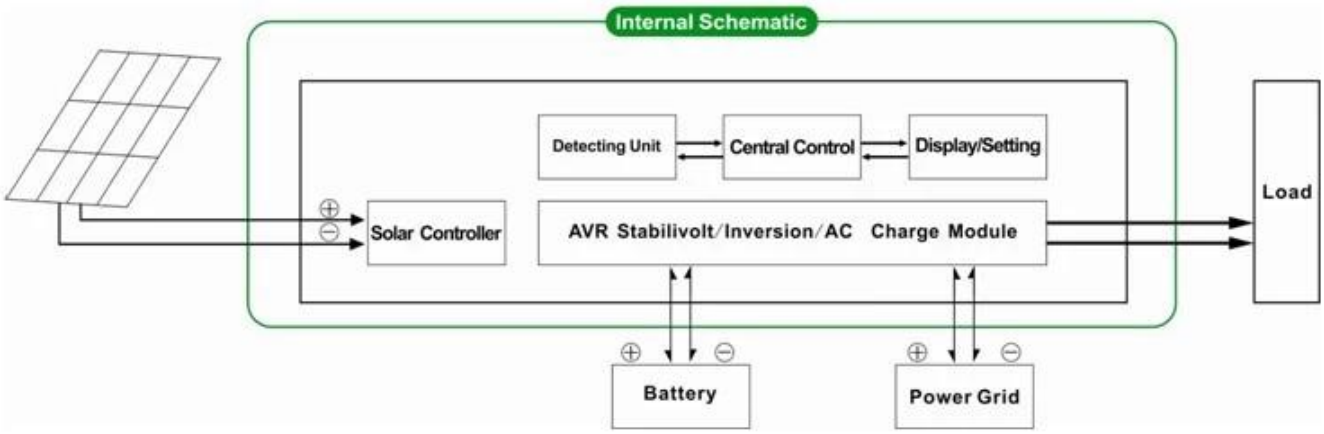

Caractéristique

1. Une. Facile à installer. Pour configurer un système solaire, clients n'ont besoin de se connecter avec des panneaux solaires et des batteries

2. Gestion de l'unité centrale ,contrôle intelligent,conception modulaire, LCD convivial affichage

3. Intégré dans le contrôleur de MPPT, haute charge efficacité

4. Faible consommation d'énergie, taux de conversion élevé efficacité

5. Intellectuelle,multi-fonction, commode pour clients avec différents utilisant l'environnement pour utiliser pleinement l'énergie solaire

6. Connexion de la batterie externe, commode d' élargir back-up temps de pouvoir

7. Capacité de charge solide, faible échec taux, entretien facile et longue durée de vie (sous le bon fonctionnement, il peut être aussi longtemps que 5 ans)

8. Protection parfaite: protection basse tension, protection contre les surtensions, protection contre la surchauffe, protection contre les courts-circuits, surcharges protection

9. CE / EMC / LVD / RoHS approbations

10. Deux ans garantie, supports techniques long de la vie

Fonction

1. Fonction de chargement

Là 2 modes comme illustré ci-dessous:

1.1 PV charger la batterie, utilité ne sera pas: quand PV et l'utilité sont tous deux connectés de la machine, seul le PV chargera la batterie quand il ya du soleil

1.2 Les deux PV et utilitaire chargera la batterie: quand PV et l'utilité sont à la fois connecté à la machine, AC (utilitaire) chargera la batterie. Dans l' en attendant, PV sera également charger la batterie si il ya du soleil.

2. Fonction de puissance complémentaire Utilitaire

Il existe 2 types de modes complémentaires, présentée comme ci-dessous:

2.1 AC premier , DC mode d'attente UPS

Lorsque les deux l'utilité et la batterie sont reliés à la machine, utilitaire alimenter les charges avant de la batterie. Lorsque l'utilitaire est coupée, la volonté de la batterie continuer automatiquement l'alimentation.

Mesures sont les suivants:

Étape 1: Lorsque le courant est disponible, il produit directement après que la tension est stabilisée et la charge des batteries au en même temps.

Étape 2: Lorsque le courant est coupé tout à coup, l'onduleur convertit courant continu en courant alternatif automatiquement assurer une alimentation ininterrompue dans 5ms.

Étape 3: Lorsque le courant est disponible encore, il sera automatiquement transféré à l'utilité d'alimenter des charges et de charger les batteries en même temps.

Voir Flux de travail comme ci-dessous:

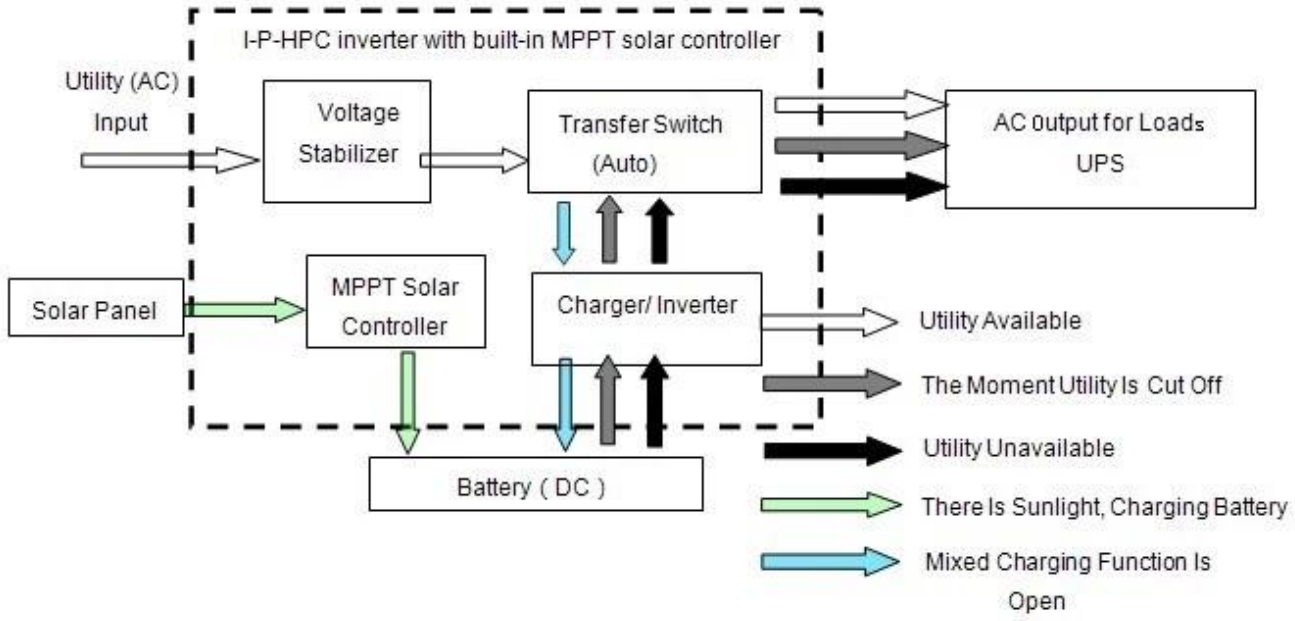

2.2 DC première, AC mode veille UPS:

Quand à la fois l'utilité et la batterie sont connectés à l'onduleur, batterie fournira puissance aux charges avant utilité. Lorsque la capacité de la batterie n'est pas suffisamment, service public continue d'alimenter automatiquement.

Mesures sont les suivants:

Étape 1: Lorsque la batterie est suffisamment chargée, il alimentera les charges directement

Étape 2: Lorsque la batterie n'est pas avoir assez de puissance, il sera automatiquement transféré à l'utilité d'alimenter des charges

Étape 3: Après la batterie est entièrement chargée (par exemple charge solaire ou éolienne contrôleur), il sera alors automatiquement transféré à l'énergie de la batterie alimentant les charges.

Voir Workflow comme ci-dessous.

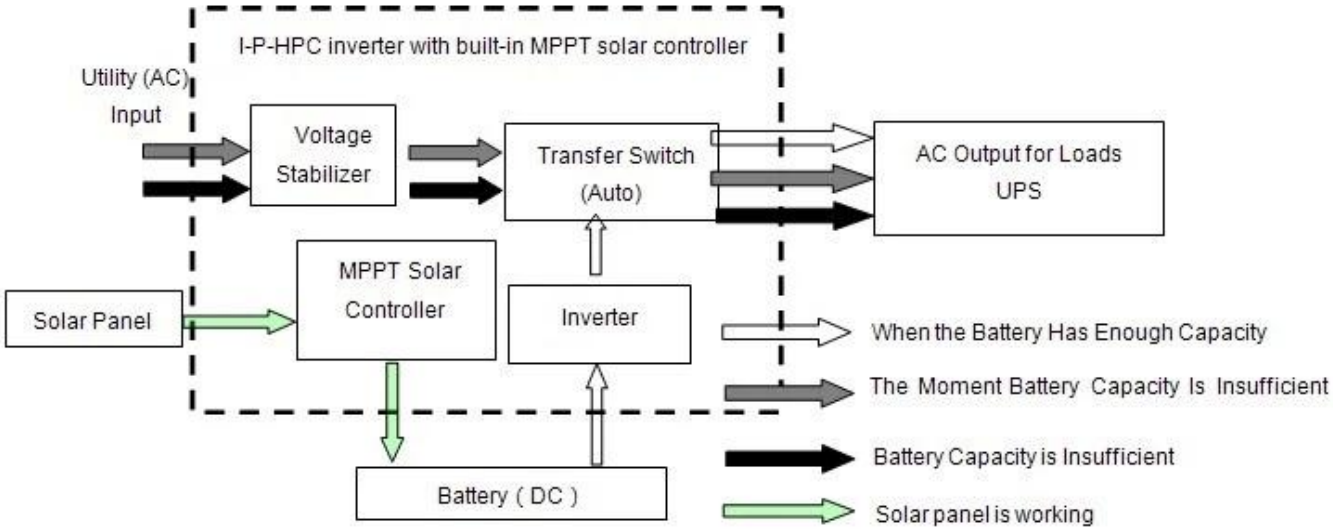

Fonction 3.Timing

Il existe 2 types de mode de synchronisation:

3.1 Timed / désactiver le mode de mode de travail et le sommeil normal: peut mettre moment précis où pour ouvrir sortie normale et quand fermer sortie AC pour entrer en mode de veille.

3.2 Le mode batterie et l'utilité commutable: peut mettre en moment précis quand utiliser la batterie ou l'alimentation de service (adapté pour les zones où la taxe électrique est facturé en fonction de la période dans différents intervalles)

4. Fonction d'enregistrement / de contrôle

4.1 défaut de la machine contrôle: permet de vérifier les informations de défaut de machine

4.2 Décharge contrôle de temps: permet de vérifier le temps de décharge de la batterie

Paramètre

Modèle Paramètre		1000W	1500W	2000W	3000W	4000W	5000W
Puissance de sortie		1000W	1500W	2000W	3000W	4000W	5000W
Power Peak		2000W	3000W	4000W	6000W	8000W	10000W
Batterie (Batterie plomb-acide)		24V	24V/48V (facultatif)			48V	
Paramètre de charge							
Mode de charge (réglage)		frais de PV frais de PV + frais de service					
MPPT contrôleur solaire	Tension	24V	24V/48V			48V	
	Courant	20A	25A	30A	40A	40A	40A
	Max PV Tension d'entrée	100V					
	Efficacité de charge PV	95% à 99%					
	Max PV Puissance d'entrée	568W	24V: 710W 48V1420W	24V: 852W 48V: 1704W	24V: 1136W 48V: 2272W	2272W	2272W
Utilitaire	AC Courant de charge	0 ~ 15A					
	Mode de charge	3-Stage de charge					
paramètre d'inversion							
Sortie AC	Tension	220V ± 3% ou 230 ou 240 ± 3 ± 3% ou 100V ± 3% ou 110V ± 3% (facultatif)					
	Fréquence	50Hz ou 60Hz ± 0,5 ± 0,5 (facultatif)					
Type d'onde de sortie		Sortie d'une onde sinusoïdale pure, la forme d'onde taux de distorsion ≤ 3					
capacité de surcharge		> 120% 1 min,> 130% 10s					
Consommation (Dans des conditions normales mode de fonctionnement)		0.4A	24V: 0.5A 48V: 0.4A	24V: 0.7A 48V: 0.45A	24V: 0.7A 48V: 0.5A	0,6	0.65A
Consommation (En mode veille)		1-6W					
Conversion de l'onduleur Efficacité		85% ~ 92%					
Mode utilitaire							
Entrée CA	Tension	220V ± 35% ou 110V +35% (en option)					
	Fréquence	La même chose que l'utilité					
Sortie AC	Tension	220V ± 5% ou 110V 5% (en option)					
	Fréquence	La même chose que l'utilité					
Capacité de surcharge		> 120% 1 min,> 130% 10s					
(AC ou DC première premier) priorité							
UPS sortie (réglage)		AC premier, DC veille DC abord, veille AC					
Mettez Temps		<5 ms (AC DC / DC à AC)					
Marche (Réglage)		Défini par les utilisateurs Timed ouverture / fermeture AC sortie automatique					
Paramètres généraux							
Afficher	Mode d'affichage	LCD + LED					
	Affichage des informations	La tension d'entrée, tension de sortie, la sortie fréquence, la capacité de la batterie, l'état de charge, des informations d'état					
Protection		sortie de surcharge, court-circuit, haute tension entrée, entrée basse tension, de surchauffe					
Environnement	Température	-10 ℃ ~ 50 ℃					
	humidité	10% ~ 90%					
	Altitude	≤ 4000m					
Taille L x P x H (mm)		438 * 208 * 413				450 * 246 * 468	
Taille d'emballage L x P x H (mm)		520 * 310 * 460				540 * 300 * 518	
Net Poids (kg)		15	17	19	25	34	35
Brut Poids (kg)		16	18	20	27	40	41

- Le paramètre "option" peut être réglé selon l'exigence de client
- Ce qui précède est notre standard paramètre. Sujet à changement sans préavis.
- Nous avons notre propre équipe de l'onduleur et contrôleur R & D professionnel et nous fournissons technique le soutien et le service d'OEM.

Lien Diagramme

Autres

S'il vous plaît reportez-vous à l'avant-projet, documents techniques, brochures de produits, etc

Fabriqué par le département des, 15 mai, 2014, 2e édition.