Haute qualité onduleur intelligent avec haut-série MPPT Contrôleur IP-HPC

Introduction

Pur onduleur à onde sinusoïdale avec contrôleur de MPPT intégré I-P-HPC-Series est une conception de module. Il a les avantages de l'efficacité de conversion élevé, faible consommation d'énergie et la capacité de charge solide. Avec le contrôle intelligent, les utilisateurs peuvent définir le mode de charge, (utilitaire comme puissance complémentaire) premier mode AC ou DC premier mode, mode de synchronisation inversion et mode utilitaire de synchronisation, mode on / off. Il est l'un des avancées onduleur hybride & amp; contrôleur dans le monde.
Demande
1.Off-grid système d'énergie solaire
2.Solar et utilitaire système d'alimentation complémentaire

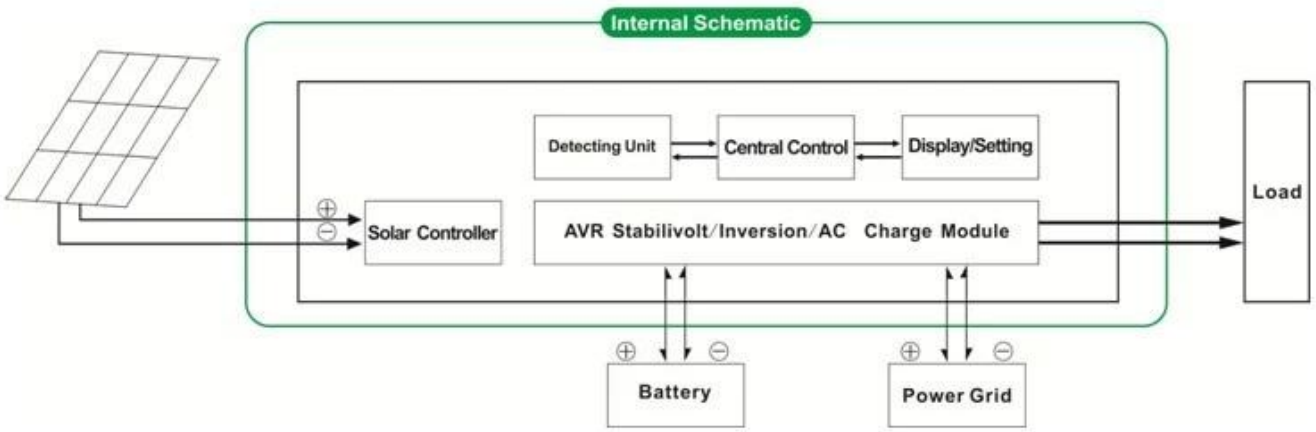

Caractéristique

1.Easy à install.To configurer un système solaire, les utilisateurs doivent simplement se connecter avec des panneaux solaires et des batteries
gestion de 2.CPU, le contrôle intelligent, conception modulaire, écran LCD
3.Contrôleur intégré MPPT, L'efficacité de charge élevé
La consommation d'énergie 4.Low, haute efficacité de conversion
5.Intellectual, multi-fonction, il est pratique pour les utilisateurs de tirer pleinement parti de l'énergie solaire dans une situation différente
6. connexion batterie externe, il est pratique pour les utilisateurs d'étendre back-up de temps de puissance
Capacité 7.Strong de charge, faible taux d'échec, facile à l'entretien et longue durée de vie (sous un bon fonctionnement, il peut durer au moins 5 ans)
Protection 8.Perfect: protection basse tension, protection haute tension, protection contre la surchauffe, protection contre les courts-circuits, protection contre les surcharges
9.CE / EMC / LVD / RoHS approbations
Ans de garantie 10.Two, support technique long de la vie

Fonction

fonction de 1.Charge
Il existe 2 modes, comme indiqué ci-dessous:
1.1 PV seul mode: quand PV et l'utilité sont tous deux connectés à l'onduleur, seul le PV sera charger la batterie pendant que l'utilitaire ne sera pas charger la batterie.
1.2 PV + mode hybride AC: lorsque PV et l'utilité sont tous deux connectés à l'onduleur, à la fois PV et l'utilité vont charger la batterie.

2.Utility en fonction de l'onduleur de puissance complémentaire
Il existe 2 types de modes complémentaires, indiqués comme ci-dessous:
2.1 AC première, DC mode veille UPS

Lorsque l'utilité et la batterie sont raccordés à l'onduleur, utilitaire alimenter les charges préférentiellement. Quand utilitaire est coupée, la batterie continuera automatiquement pour alimenter les charges.

Les étapes sont les suivantes:
Étape 1: Lorsque le courant est disponible, il sera dur les charges directement après la tension est stabilisée et de charger les batteries en même temps.
Étape 2: Lorsque le courant est coupé soudainement, l'onduleur va convertir DC à AC automatiquement pour assurer une alimentation ininterrompue dans 5ms.
Étape 3: Lorsque le courant est de nouveau disponible, il sera automatiquement transféré à l'utilité l'alimentation des charges et de charger les batteries en même temps.

Voir workflow comme ci-dessous:

fonction de 3.Timing

Il existe 2 types de mode de synchronisation:
3.1 Le mode ON / OFF: Les utilisateurs peuvent définir moment précis pour activer / désactiver la sortie de l'onduleur.
3.2 Mode de fonctionnement: Batterie ou en mode commutable utilité. Les utilisateurs peuvent définir moment précis quand utiliser la batterie ou l'alimentation électrique utilitaire (adapté pour les zones où les frais électrique est chargé différemment à différentes périodes)

4.Recording / fonction de vérification
4.1 Défaut onduleur vérification: Les utilisateurs peuvent vérifier les informations de défaut onduleur
4.2 Décharge vérification de temps: les utilisateurs peuvent vérifier le temps de décharge de la batterie
Le paramètre "option" peut être réglé que par l'exigence de client
Le paramètre ci-dessus est notre standard. Sous réserve de modifications sans préavis.
Nous avons notre propre professionnel onduleur et contrôleur R & amp; D équipe et nous apportons un soutien technique et le service d'OEM ODM

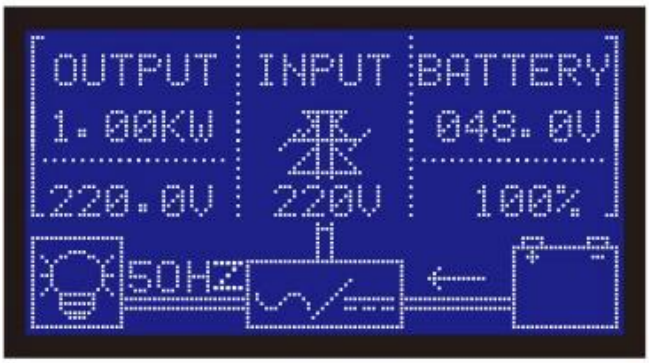

Photos

Solar Power System

Paramètre

Paramètre Modèle		1000W	1500W	2000W	3000W	4000W	5000W
Puissance de sortie nominale		1000W	1500W	2000W	3000W	4000W	5000W
Power Peak		2000W	3000W	4000W	6000W	8000W	10000W
Batterie (Batterie plomb-acide)		24V	24V / 48V (en option)			48V	
Paramètre de charge							
Mode de charge (réglage)		Chargé PV					
		charge de PV + frais de service					
MPPT Contrôleur solaire	Tension	24V	24V / 48V			48V	
	Courant	20A	25A	30A	40A	40A	40A
	Max PV Tension d'entrée	100V					
	Efficacité de charge PV	95% à 99%					
	Max PV Puissance d'entrée	568W	24V: 710W	24V: 852W	24V: 1136W	2272W	2272W
			48V1420W	48V: 1704W	48V: 2272W		
Utilitaire	AC Courant de charge	0 ~ 15A					
	Mode de charge	3-phase de charge					
paramètre d'inversion							
Sortie AC	Tension	220V ± 3% ou 230 ou 240 ± 3 ± 3% ou 100V ± 3% ou 110V ± 3% (en option)					
	Fréquence	50Hz ou 60Hz ± 0,5 ± 0,5 (facultatif)					
Sortie Type de vague		Onde sinusoïdale pure sortie, distorsion harmonique totale THD≤3					
Capacité de surcharge		& Gt; 120% 1 min, & gt; 130% 10s					

Consommation (Dans des conditions normales mode de fonctionnement)		0.4A	24V: 0.5A 48V: 0.4A	24V: 0,7A 48V: 0.45A	24V: 0,7A 48V: 0.5A	0.6A	0.65A
Consommation (En mode veille)		1-6W					
Conversion de l'onduleur Efficacité		85% ~ 92%					
Mode Utilitaire							
Entrée CA	Tension	220V ± 35% ou 110V + 35% (en option)					
	Fréquence	Le même que la fréquence d'utilité					
Sortie AC	Tension	± 5% 220V ou 110V + 5% (en option)					
	Fréquence	Le même que la fréquence d'utilité					
Capacité de surcharge		& Gt; 120% 1 min, & gt; 130% 10s					
(AC ou DC premier premier) priorité							
UPS sortie (réglage)		AC premier, DC veille					
		DC première, AC veille					
Changez le temps		& Lt; 5 ms (AC DC / DC à AC)					
Marche (Réglage)		Réglez par les utilisateurs					
		Minutée automatiquement sous / hors tension de sortie AC					
Paramètres généraux							
Exposition	Mode d'affichage	LCD + LED					
	Informations sur l'affichage	La tension d'entrée, la tension de sortie, la sortie fréquence, la capacité de la batterie, l'état de charge, le statut de l'information					
Protection		Surcharge, court-circuit, haute-tension entrée, entrée basse tension, surchauffe					
Environnement	Température	-10 ℃ ~ 50 ℃					
	humidité	10% à 90%					
	Altitude	≤4000m					
Taille W x P x H (mm)		438 * 208 * 413				450 * 246 * 468	
Taille d'emballage W x P x H (mm)		520 * 310 * 460				540 * 300 * 518	
Net Poids (kg)		15	17	19	25	34	35
Brut Poids (kg)		16	18	20	27	40	41