Cette série puissance de l'onduleur IP-TPI2-1000W-6000W est adopté leader faible inversion de fréquence dans le monde Cette série de solutions techniques de l'inverseur présente les avantages d'efficacité de conversion élevée, de faible puissance la consommation, la capacité de support de charge super grand et le courant de charge. . Les utilisateurs peuvent mettre en mode de veille et normale mode de travail en fonction des charges AC. Les utilisateurs peuvent également définir la priorité de sortie (AC ou DC premier abord) et choisissez 50Hz la fréquence de sortie ou 60Hz. C'est notre série TPI de deuxième génération. Ils sont le meilleur choix pour l'énergie solaire, éolienne système de génération, maison, bureau veille UPS alimentation et DC à AC projets, garder 24 heures ont le pouvoir.
Dans les domaines d'application ci-dessus, cette série d'onduleur est adapté à tous types de charges inductives, charge capacitive et charge résistive tels que la télévision, climatiseur, réfrigérateur et machine à laver.

Application

Industriel, commercial, ménage alimentation de secours approvisionnement
Puissance mobile d'alimentation AC
D'alimentation principale pour les produits industriels
Off-grid système de générateur d'énergie

Fonction

Fonction 1.DC Conversion / AC

Il peut être réglé en mode de fonctionnement normal (sur le panneau tourner le bouton sur "ON") ou en mode veille (sur le panneau tourner la
bouton pour S-ON)

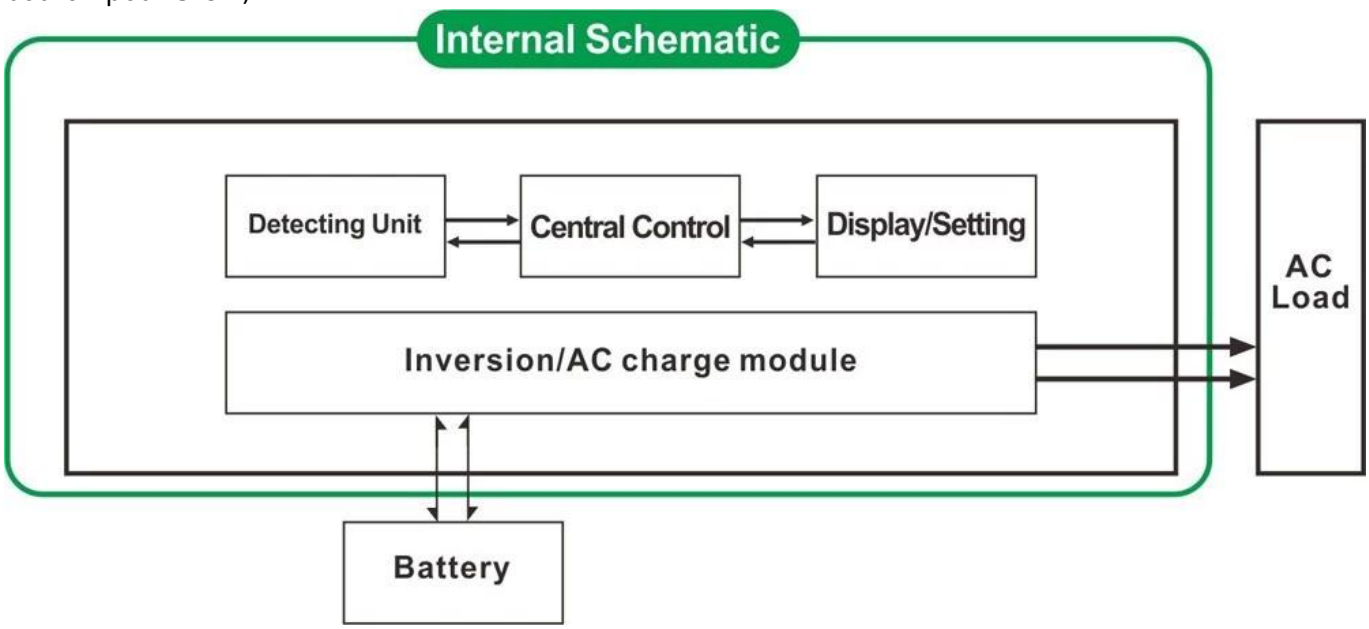

1.1 mode de fonctionnement normal (ON): charges CA Peu importe il est connecté ou pas l'onduleur convertit toujours continu en courant alternatif. Le LCD de l'onduleur afficher la tension de sortie. La consommation d'énergie en mode de fonctionnement normal est un peu plus élevée que dans le mode de sommeil
1.2 Le mode veille (S-ON): Si la puissance des charges AC connectés est inférieur à 5% de la puissance nominale de la onduleur, il n'y a pas de sortie de l'onduleur. L'écran LCD de celui-ci montre 0 Seule la puce de convertisseur fonctionne. La la consommation de puissance de l'onduleur est seulement 1-6W. Si la puissance des charges AC connectés est supérieure à 5%, alors l'onduleur convertit automatiquement continu en courant alternatif pour alimenter des charges au sein de 5s. L'écran LCD de l'afficher sans
sortie.

Fonction de charge intelligente 2 haute puissance
1) Il peut charger 8 types de piles (détail s'il vous plaît vérifier paramètre)
2) de haute puissance charge; (Détail s'il vous plaît vérifier paramètre)
3) en trois étapes mode de charge: Constant stade actuel de charge (CC), Constant phase de charge de tension (CV), Float phase de charge (FC)

Remarque: Lorsque le type de batterie est réglé sur "0", il ne sera pas charger la batterie et le courant de charge est "0". La charge
indicateur ne s'allume pas.

3. fonction de l'onduleur
Il peut être défini comme l'utilité première (AC première) en mode batterie de secours ou de la batterie en premier (DC en premier) le mode utilitaire de veille.

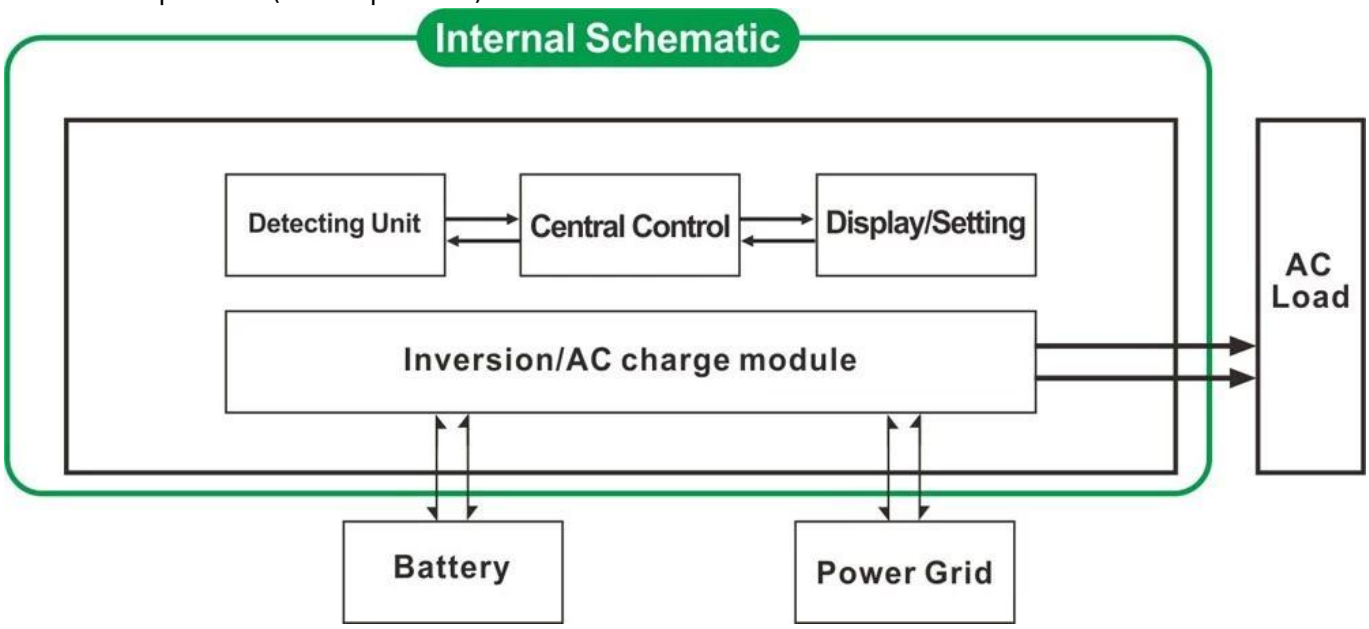

3.1. Utilitaire abord, la batterie de secours en mode UPS (sur le panneau tourner le bouton pour «AC»)
3.2. Batterie d'abord, l'utilité mode veille UPS (sur le panneau tourner le bouton pour "DC").

Traits
1 sortie à onde sinusoïdale pure
Gestion 2 CPU, le contrôle intelligent, conception modulaire
3 LCD et écran LED peuvent afficher les paramètres et l'onduleur état de fonctionnement.
4. Les utilisateurs peuvent mettre en mode de veille ou en mode de fonctionnement normal et définir la priorité de sortie (AC ou DC premier abord). La sortie
fréquence (50Hz ou 60Hz) peut être choisie.
5. haute efficacité de conversion (87% -98%), faible consommation d'énergie (1 W ~ 6W en mode veille). C'est le meilleur
choix des onduleurs pour système d'énergie solaire
6 L'onduleur peut charger 8 types de batteries comme batterie scellée plomb acide, ouvert de la batterie plomb-acide, gel
batterie. Veuillez noter: La batterie au lithium peut être chargée aussi, les paramètres associés

doivent être mis en usine.
7. puissance de charge élevée et la fonction de charge peut être fermé
8 Cette série d'inverseurs ont la capacité de support de charge et une forte capacité de surcharge. La puissance de crête est 3 fois de
la puissance de sortie nominale. Par exemple, le modèle de 1KW peut conduire 1HP climatiseur, modèle 2KW peut conduire 2HP air
conditionneur, 3KW peut conduire 3HP conditionneur.
9 L'adoption de la dernière conception de circuit à basse fréquence américain, matériaux électriques importés de marque nouvelle, le cuivre pur
transformateur, le système est très stable longue durée de vie (plus de 5 ans en utilisation normale)
10 Protection parfaite (protection de basse tension d'entrée, protection de tension d'entrée élevée, protection contre la surchauffe,
protection contre les courts-circuits, protection contre les surcharges)
11. EMC, LVD, RoHS certification approbations
12. garantie et temps de vie d'assistance technique de 2 ans.

Spécification

Paramètre Modèle		3000W		
Puissance de sortie nominale		3000W		
Puissance de crête		9000W		
Tension de la batterie (DC)		12V ou 24V ou 48V (en option)		
Taille L x P x H (mm)		318 * 218 * 368		
Taille d'emballage L x P x H (mm)		395 * 275 * 520		
Poids net (kg)		30		
Poids brut (kg)		32		
Mode de fonctionnement (Réglage)	ON	Mode de fonctionnement normal		
	S-ON	Mode veille, 1 ~ 6 la consommation quand la puissance de charge supérieure à 5% la puissance nominale de sortie, il va commencer à travailler automatiquement		
	OFF	Complètement		
Entrée CA	Tension	220V ± 35% ou 110V + 35% (en option)		
	Fréquence	50Hz ou 60Hz		
Sortie AC	Tension	220V ± 3% ou 230 ou 240 ± 3 ± 3% ou 100 V à ± 3% ou 110V ± 3% (en option)		
	Fréquence	fréquence est la même que dans le mode utilitaire 50 Hz ou 60 Hz de la fréquence (en option) dans DC / AC en mode convertir		
Utilitaire charge (Type de batterie "0" signifie que la fonction de charge AC est fermé)	Courant de charge AC (MAX)	12V	24V	48V
		75A	45A	30A
	Type de batterie	Américain batterie gel, Laine batterie 1, Laine batterie2, Sealed Lead Acid Battery, l'Europe batterie gel, batteries plomb-acide ouverts, Batterie de calcium, De Batterie d'acide ou Batterie OEM		
	Mode de charge	Charge en trois étapes: CC, CV, CF		
	Le temps de charge	Décidé par la capacité de la batterie et de la quantité		
	Protection de la batterie	Détection automatique, charger et protection de décharge, gestion intelligente		
UPS priorité	AC	Utilitaire abord, la batterie de secours		
	DC	Batterie en premier lieu, l'utilité de veille		

Affichage	Mode d'affichage	LCD + LED
	Informations sur l'affichage	Contribution tension, tension de sortie, la fréquence de sortie, capacité de la batterie, l'état de charge, des informations d'état
Type de sortie d'onde		Onde sinusoïdale pure
Capacité de surcharge		> 120% 1 min,> 130% 10s
Consommation	Mode veille	1 ~ 6W
	Mode Normal	1 ~ 3
Efficacité de conversion		87% ~ 98%
Temps de transfert		<5 ms (AC-DC / DC à AC)
Protection		sortie de surcharge, court-circuit, entrée haute tension, basse tension contribution, Surchauffe
Environnement	Température	-10 ℃ ~ 50 ℃
	Humidité	10% à 90%
	Altitude	≤4000m

Certificats

MS CERT

Certificate Of Registration

QUALITY MANAGEMENT SYSTEM

This is to Certify that the Quality Management System
of

SHENZHEN I-PANDA NEW ENERGY TECHNOLOGY & SCIENCE CO., LTD.

Address:
Block H, Juyin Technology Industrial Park, Buji St., Longgang Dist., Shenzhen, 518000, Guangdong, China.

has been assessed and found to comply with the requirements of:

ISO 9001:2008

(Quality Management System)

Clause 7 permissible Exclusions: Nil

Scope of Certification:

Design, Production and Sales of Power Inverter, Solar Controller, Solar Generator System and UPS.

Sector Code: (ANZSIC CODE: 2859)

Certificate Number: CHIN/TW/QMS/00119

Issue no.: 01

Date of approval : 05.07.2014
Revision no: nil

Valid until : 04.07.2017
Revision date : nil

Original Certification Date: 05.07.2014

May 2015

Surveillance Audit 1st Year

Managing Director

May 2016

Surveillance Audit 2nd year

MS CERTIFICATION SERVICES PVT. LTD.

www.mscertification.net

The Certificate is Valid Only if the Annual Surveillance Mark is Signed by Auditor on Original.

MS CERT

Certificate Of Registration

ENVIRONMENTAL MANAGEMENT SYSTEM

This is to certify that the Environmental Management System

of

SHENZHEN I-PANDA NEW ENERGY TECHNOLOGY & SCIENCE CO., LTD.

Address:

Block H, Juyin Technology Industrial Park, Buji St., Longgang Dist., Shenzhen, 518000, Guangdong, China.

has been assessed and found to comply with the requirements of:

ISO 14001:2004

(Environmental Management System)

Scope of Certification:

Design, Production and Sales of Power Inverter, Solar Controller, Solar Generator System and UPS.

Sector Code: (ANZSIC CODE: 2859)

Certificate Number: CHIN/TW/EMS/00028

Issue no.: 01

Date of approval : 05.07.2014
Revision no: nil

Valid until : 04.07.2017
Revision date : nil

Original Certification Date: 05.07.2014

May 2015

Surveillance Audit 1st Year

Managing Director

May 2016

Surveillance Audit 2nd year

MS CERTIFICATION SERVICES PVT. LTD.

www.mscertification.net

The Certificate is Valid Only if the Annual Surveillance Mark is Signed by Auditor on Original.

Best Service of Testing
since2003

Certificate of Compliance

Certificate NO. : **BST14050326Y-1EC-1**

Applicant	:	**SHENZHEN I-PANDA NEW ENERGY TECHNOLOGY & SCIENCE CO., LTD.** Bolck H, Juyin Technology Industrial Park, Buji St., Longgang Dist., Shenzhen, Guangdong, China
Manufacturer	:	**SHENZHEN I-PANDA NEW ENERGY TECHNOLOGY & SCIENCE CO., LTD.** Bolck H, Juyin Technology Industrial Park, Buji St., Longgang Dist., Shenzhen, Guangdong, China
Product Name	:	**PURE SINE WAVE INVERTER WITH CHARGER AND UPS**
Trade Name	:	**I-PANDA**
Main Test Model	:	**I-P-TPI-6000W**
Additional Model	:	**I-P-TPI-1000W, I-P-TPI-2000W, I-P-TPI-3000W, I-P-TPI-4000W, I-P-TPI-5000W**
Test Standard	:	**EN 55022:2010** **EN 61000-3-2:2006+A1:2009+A2:2009** **EN 61000-3-3:2013** **EN 55024:2010**
As shown in the Test Report No.	:	**BST14050326Y-1ER-1.**

The EUT described above has been tested by us with the listed standards and found in compliance with the council EMC directive 2004/108/EC. It is possible to use CE marking to demonstrate the compliance with this EMC Directive.
The certificate applies to the tested sample above mentioned only and shall not imply an assessment of the whole production.

CE

APPROVED

Christina
Manager
May 20, 2014

Shenzhen BST Technology Co.,Ltd.
Add: Building No.23-24, Zhiheng Industrial Park, Guankouer Road, Nantou,Nanshan District,Shenzhen,Guangdong,China
Certificate Search: http://www.bst-lab.com, Tel:400-882-9628, 8009990305, E-mail:christina@bst-lab.com

Best Service of Testing
since2003

Certificate of Compliance

Certificate NO.	:	**BST14050326Y-1SC-2**
Applicant	:	**SHENZHEN I-PANDA NEW ENERGY TECHNOLOGY & SCIENCE CO., LTD.** Bolck H, Juyin Technology Industrial Park, Buji St., Longgang Dist., Shenzhen, Guangdong, China
Manufacturer	:	**SHENZHEN I-PANDA NEW ENERGY TECHNOLOGY & SCIENCE CO., LTD.** Bolck H, Juyin Technology Industrial Park, Buji St., Longgang Dist., Shenzhen, Guangdong, China
Product Name	:	**PURE SINE WAVE INVERTER WITH CHARGER AND UPS**
Trade Name	:	**I-PANDA**
Main Test Model	:	**I-P-TPI-6000W**
Additional Model		**I-P-TPI-1000W, I-P-TPI-2000W, I-P-TPI-3000W, I-P-TPI-4000W, I-P-TPI-5000W**
Test Standard	:	**EN 60950-1:2006+A11:2009+A1:2010+A12:2011**
As shown in the Test Report No.	:	**BST14050326Y-1SR-2**

The EUT described above has been tested by us with the listed standards and found in compliance with the council LVD directive 2006/95/EC. It is possible to use CE marking to demonstrate the compliance with this LVD Directive.

The certificate applies to the tested sample above mentioned only and shall not imply an assessment of the whole production.

SHEN BST TECHNOLOGY CO., LTD. APPROVED

Christina
Manager
May , 25, 2014

Shenzhen BST Technology Co., Ltd.
Add:Building No.23-24,Zhiheng Industrial Park,Guankouer Road,Nantou,Nanshan District,Shenzhen,Guangdong,China
Certificate Search: http://www.bst-lab.com, Tel: 400-882-9628, 8009990305, E-mail:christina@bst-lab.com

Best Service of Testing
since2003

FCC VERIFICATION OF CONFORMITY

BST14050326Y-1EC-3

We herewith confirm the following designated product:

Product Name: PURE SINE WAVE INVERTER WITH CHARGER AND UPS
Trade Name: I-PANDA
Main Test Model. : I-P-TPI-6000W
Additional Model: I-P-TPI-1000W, I-P-TPI-2000W, I-P-TPI-3000W, I-P-TPI-4000W, I-P-TPI-5000W

(Product Identification)

has been tested and found in compliance with the requirements of 47 CFR PART 15 regulation & ANSI C63.4 for the evaluation of Class B of electromagnetic compatibility. It is only valid in connection with the test report number: BST14050326Y-1ER-3.

This device complies with Part 15 of the FCC rules,operation is subject to the following two conditions:

(1) this device may not cause harmful interference, and
(2) this device must accept any interference received, including interference that may cause undesired operation.

(Identification of regulations/standards)

This declaration is the responsibility of the manufacturer/importer

SHENZHEN I-PANDA NEW ENERGY TECHNOLOGY & SCIENCE CO., LTD.
Bolck H, Juyin Technology Industrial Park, Buji St.,
Longgang Dist., Shenzhen, Guangdong, China

(Name /Address)

MANUFACTURER / IMPORTER

TEST LABORATORY

This is the results of test that was carried out by Shenzhen BST. from the submitted type samples of the product is in conformity with the specification of the respective standards.
The certificate holder has the right to fix the FCC-mark on the product complying with the required rules.

APPROVED

Christina
Manager
May 20, 2014

Shenzhen BST Technology Co.,Ltd.
Add: Building No.23-24, Zhiheng Industrial Park, Guankouer Road, Nantou,Nanshan District,Shenzhen,Guangdong,China,
Certificate Search: http://www.bst-lab.com, Tel:400-882-9628, 8009990305, E-mail:christina@bst-lab.com

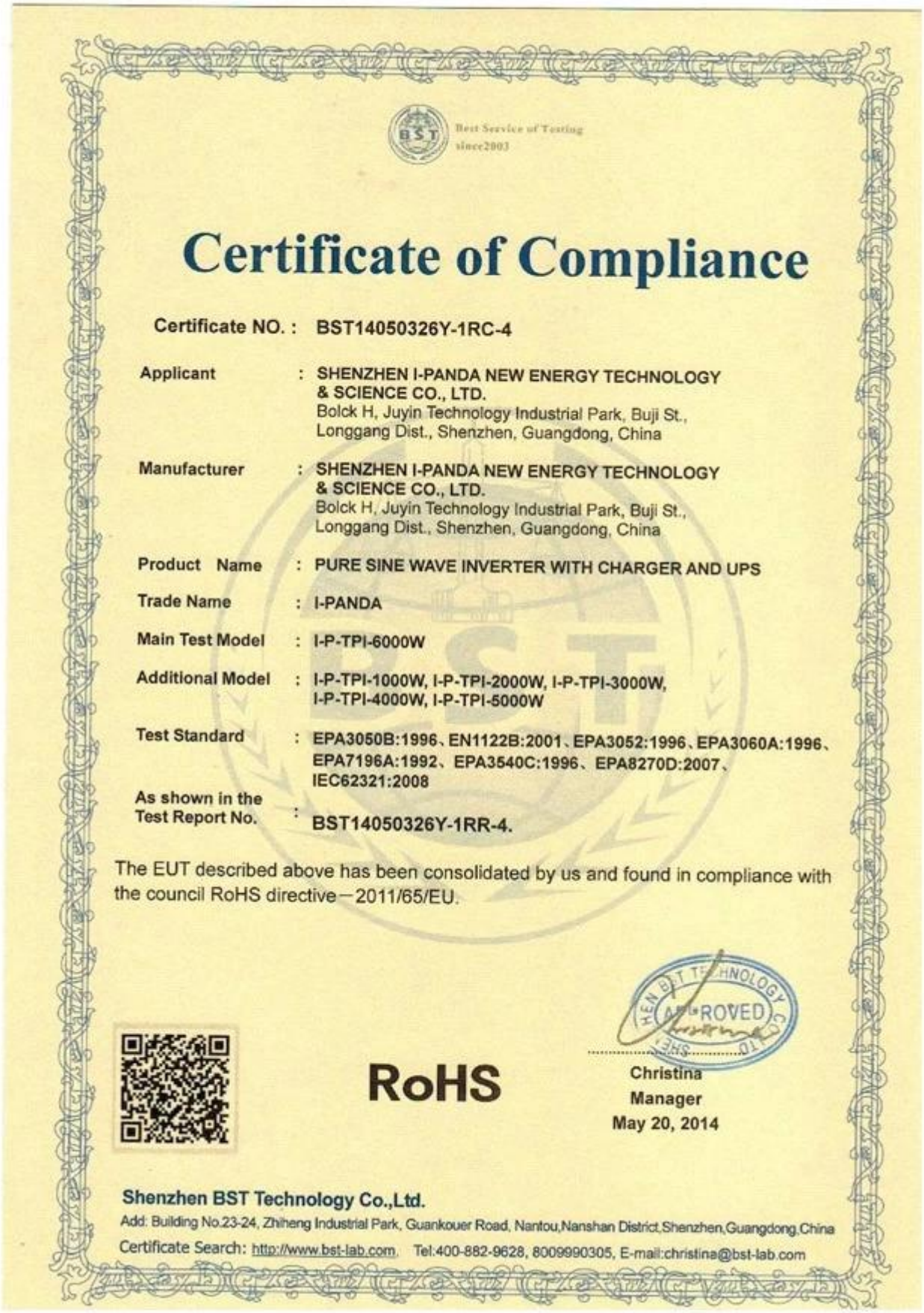

Best Service of Testing since2003

Certificate of Compliance

Certificate NO. : BST14050326Y-1RC-4

Applicant	:	SHENZHEN I-PANDA NEW ENERGY TECHNOLOGY & SCIENCE CO., LTD. Bolck H, Juyin Technology Industrial Park, Buji St., Longgang Dist., Shenzhen, Guangdong, China
Manufacturer	:	SHENZHEN I-PANDA NEW ENERGY TECHNOLOGY & SCIENCE CO., LTD. Bolck H, Juyin Technology Industrial Park, Buji St., Longgang Dist., Shenzhen, Guangdong, China
Product Name	:	PURE SINE WAVE INVERTER WITH CHARGER AND UPS
Trade Name	:	I-PANDA
Main Test Model	:	I-P-TPI-6000W
Additional Model	:	I-P-TPI-1000W, I-P-TPI-2000W, I-P-TPI-3000W, I-P-TPI-4000W, I-P-TPI-5000W
Test Standard	:	EPA3050B:1996、EN1122B:2001、EPA3052:1996、EPA3060A:1996、EPA7196A:1992、EPA3540C:1996、EPA8270D:2007、IEC62321:2008
As shown in the Test Report No.	:	BST14050326Y-1RR-4.

The EUT described above has been consolidated by us and found in compliance with the council RoHS directive－2011/65/EU.

SHEN BST TECHNOLOGY CO.,LTD. APPROVED

RoHS

Christina
Manager
May 20, 2014

Shenzhen BST Technology Co.,Ltd.
Add: Building No.23-24, Zhiheng Industrial Park, Guankouer Road, Nantou,Nanshan District,Shenzhen,Guangdong,China
Certificate Search: http://www.bst-lab.com. Tel:400-882-9628, 8009990305, E-mail:christina@bst-lab.com

Service

1. OEM et ODM commandes sont fournis.
2. solution d'alimentation consulter disponible en fonction du groupe technique
3. garantie de 24 mois; temps continu prolongé service technique.

4 Toutes vos questions seront guidés par l'équipe technique professionnelle.
5. étude technique gratuit et une discussion sur les produits sont fournis chaque année.