I-P-CPS PuissanceOnduleur avec haut-contrôleur de charge solaire 700W

Application

1)Hors réseau système d'énergie solaire

2) Utilitaire et solaire complémentaireSystème de génération de puissance

Traits

1) Facile àinstaller. Pour configurer un système solaire, les utilisateurs doivent simplement se connecter avec l'énergie solairepanneaux et des batteries.

2) CPUla gestion, le contrôle intelligent, conception modulaire

3) LEDécran LCD. LCD peut afficher divers paramètres (tels que la tension de sortie, la fréquence,mode de fonctionnement)

4) Multifonctionconception, la fonction AVR UPS. Les utilisateurs n'ont pas besoin d'acheter l'énergie solaire, contrôleur, chargeur ACou un stabilisant.

5) connexion de la batterie externe, il estpratique pour les utilisateurs d'étendre le temps d'utilisation et de back-up de temps de puissance

6) En ce quicapacité superbe de charge et la capacité de charge élevée, cette série de & nbsp; onduleurs peuvent non seulement conduire charge de résistance;mais aussi différents types de

charges inductives telles que le moteur, l'air conditionné,perceuses électriques, lampes fluorescentes, lampes à gaz. Il peut piloter presque tous les types decharge

7) Faiblela fréquence de conception de circuits onde sinusoïdale pure, la qualité stable, facile à l'entretien, à faiblele taux d'échec et longue durée de vie (sousfonctionnement correct, il peut durer aumoins de 5 ans)

8) Parfaitprotection: protection de basse tension, protection à haute tension, protection contre la surchauffe,protection contre les courts-circuits, protection contre les surcharges

9)CE / approbations EMC / LVD / RoHS / FCC

10)2 ans de garantie, long de la vie techniquesupport

Hors réseau solaireSystème d'alimentation

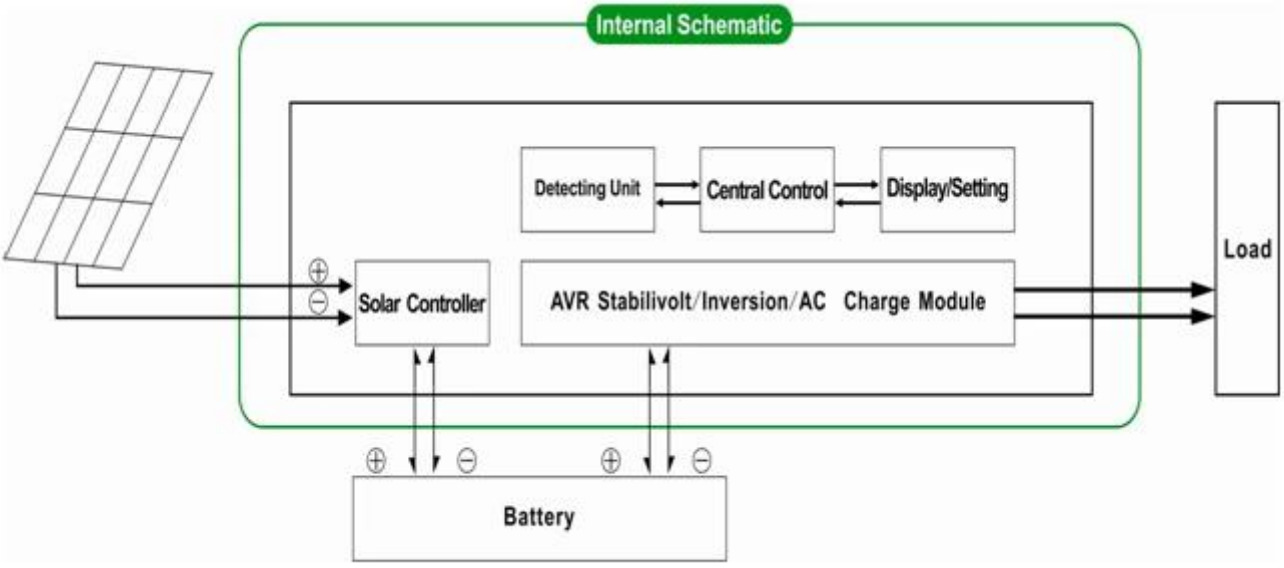

Utilité etSystème de production d'énergie solaire complémentaire

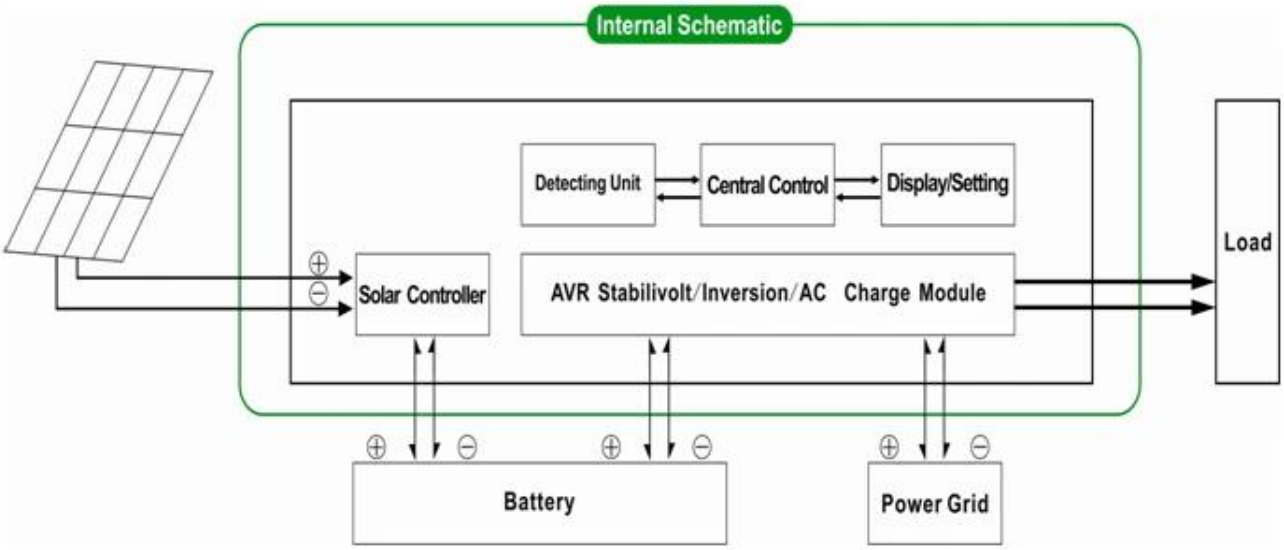

Paramètre

Mode		1000VA
Classé Capacité de sortie		700W
Pic Puissance		1500W
Batterie Tension (DC)		24V
PWM Contrôleur solaire	Tension	24V
	Courant	20A
	PV max Tension d'entrée	24V Système: 50V
Taille L x P x H (mm)		335 * 165 * 375
Emballage Taille L x P x H (mm)		355 * 185 * 395
Net Poids (kg)		12
Brut Poids (kg)		13
Paramètres généraux		
De travail Mode (Réglage)	1	Utilitaire premier (AC premier) en mode batterie de secours
	2	Mode veille, aucune utilité, la puissance de charge est supérieure à 5% de puissance de sortie nominale, l'onduleur commence à fonctionner automatiquement
	3	Batterie premier (DC premier) en mode utilitaire de veille
AC Contribution	Tension	220V ± 35% ou 110V + 35% (Facultatif)
	Fréquence	50Hz ± 3% ou 60 Hz ± 3% (Facultatif)
AC Sortie	Tension	220V ± 3% ou 230 ± 3 or240V ± 3% ou 100V ± 3% ou 110V ± 3% (Facultatif)
	Fréquence	50 Hz ou 60 Hz ± 0,5 ± 0,5 (Facultatif)
Utilitaire charger	AC Courant de charge	0 ~ 15A
	Chargez Temps	Dépendra de la capacité de la batterie et la quantité
	Batterie Protection	Détection automatique, Charge et la protection de décharge, de gestion intelligente
PV Chargez		Total actuel de l'entrée PV devraient être moins De courant nominal de régulateur solaire PWM
Affichage	Affichage Mode	LCD + LED
	Affichage Informations	La tension d'entrée, tension de sortie, la sortie fréquence, la batterie capacité, état de charge, de la Condition Informations
Sortie Type de vague		Sortie d'une onde sinusoïdale pure, harmonique totale Distorsion THD≤3
Surcharge Capacité		> 120% 1 min,> 130% 10s
Puissance Consommation	Sommeil Mode	1 ~ 6W
	Normal Mode	1 ~ 3
Conversion Efficacité		80% ~ 90%
Transfert Temps		<5 ms (AC-DC / DC à AC)
Protection		sortie de surcharge, court-circuit, haute-tension entrée à basse tension entrée, surchauffe
Environnement	Température	-10 ℃ ~ 50 ℃
	Humidité	10% à 90%
	Altitude	≤4000m

Laci-dessus est notre paramètre standard. Sous réserve de modifications sans préavis.

Nousavoir notre propre professionnel onduleur et contrôleur R & amp; D team et nous fournir un appui technique et ODM OEMservice

Lainformations sur le contrôleur ci-dessus est parameter.It norme de notre société peut êtrechangé à régulateur de charge solaire PWM autre.

LienDiagramme

DC FIRST SYSTEM
Grid
SPC pure sine wave inverter
with built-in solar controller
AC Loads
PV
Batteries