I-P-CPS Power Inverter avec haut-contrôleur de charge solaire 20000W

Application

1) système d'énergie solaire hors réseau

2) les services publics et énergie solaire complémentaireSystème de production

Traits

1)Facile à installer. Pour configurer un système solaire, les utilisateurs doivent simplement se connecter ilavec des panneaux solaires et des batteries.

2) CPUla gestion, le contrôle intelligent, conception modulaire

3) LEDécran LCD. LCD peut afficher divers paramètres (tels que la tension de sortie,fréquence, mode de fonctionnement)

4) Multifonctionconception, la fonction AVR UPS. Les utilisateurs n'ont pas besoin d'acheter, contrôleur, chargeur ou stabilisateur AC solaire.

5)Connexion de la batterie externe, il est pratique pour les utilisateurs d'étendre l'utilisation du temps etsauvegarder le délai de mise

6) En ce quila capacité de charge des super et la capacité de charge élevée, cette série de onduleurs peuvent non seulement conduire charge de résistance; mais aussi toutes sortes decharges inductives telles que le moteur, l'air conditionné, des perceuses électriques, fluorescentlampe, lampe à gaz. Il peut piloter presque tous les types de charge

7) Basse fréquenceconception de circuit à onde sinusoïdale, la qualité stable, facile à l'entretien, à

faible pannetaux et longue durée de vie (sous un bon fonctionnement, il peut durer au moins 5ans)

8)Parfaite protection: protection de basse tension, protection à haute tension, surprotection thermique, protection contre les courts-circuits, protection contre les surcharges

9) CE/ homologations EMC / LVD / RoHS / FCC

10) 2ans de garantie, support technique long de la vie

Paramètre

Mode		30KVA
Classé Capacité de sortie		20KW
Pic Puissance		40KW
Batterie Tension (DC)		192V
PWM Contrôleur solaire	Tension	192V
	Courant	50A
	PV max Tension d'entrée	400V
Taille L x P x H (mm)		420 * 280 * 625
Emballage Taille L x P x H (mm)		440 * 300 * 645
Net Poids (kg)		125
Brut Poids (kg)		135
Paramètres généraux		
De travail Mode (Réglage)	1	Utilitaire premier (AC premier) en mode batterie de secours
	2	Mode veille, aucune utilité, la puissance de charge est supérieure à 5% de puissance de sortie nominale, l'onduleur commence à fonctionner automatiquement
	3	Batterie premier (DC premier) en mode utilitaire de veille
AC Contribution	Tension	220V ± 35% ou 110V + 35% (Facultatif)
	Fréquence	50Hz ± 3% ou 60 Hz ± 3% (Facultatif)
AC Sortie	Tension	220V ± 3% ou 230 ± 3 or240V ± 3% ou 100V ± 3% ou 110V ± 3% (Facultatif)
	Fréquence	50 Hz ou 60 Hz ± 0,5 ± 0,5 (Facultatif)
Utilitaire charger	AC Courant de charge	0 ~ 15A
	Chargez Temps	Dépendra de la capacité de la batterie et la quantité
	Batterie Protection	Détection automatique, Charge et la protection de décharge, de gestion intelligente
PV Chargez		Total actuel de l'entrée PV devraient être moins De courant nominal de régulateur solaire PWM
Affichage	Affichage Mode	LCD + LED
	Affichage Informations	La tension d'entrée, tension de sortie, la sortie fréquence, la batterie capacité, état de charge, de la Condition Informations
Sortie Type de vague		Sortie d'une onde sinusoïdale pure, harmonique totale Distorsion THD≤3
Surcharge Capacité		> 120% 1 min,> 130% 10s

Puissance Consommation	Sommeil Mode	1 ~ 6W
	Normal Mode	1 ~ 3
Conversion Efficacité		80% ~ 90%
Transfert Temps		<5 ms (AC-DC / DC à AC)
Protection		sortie de surcharge, court-circuit, haute-tension entrée à basse tension entrée, surchauffe
Environnement	Température	-10 ℃ ~ 50 ℃
	Humidité	10% à 90%
	Altitude	≤4000m

Hors réseau système d'énergie solaire

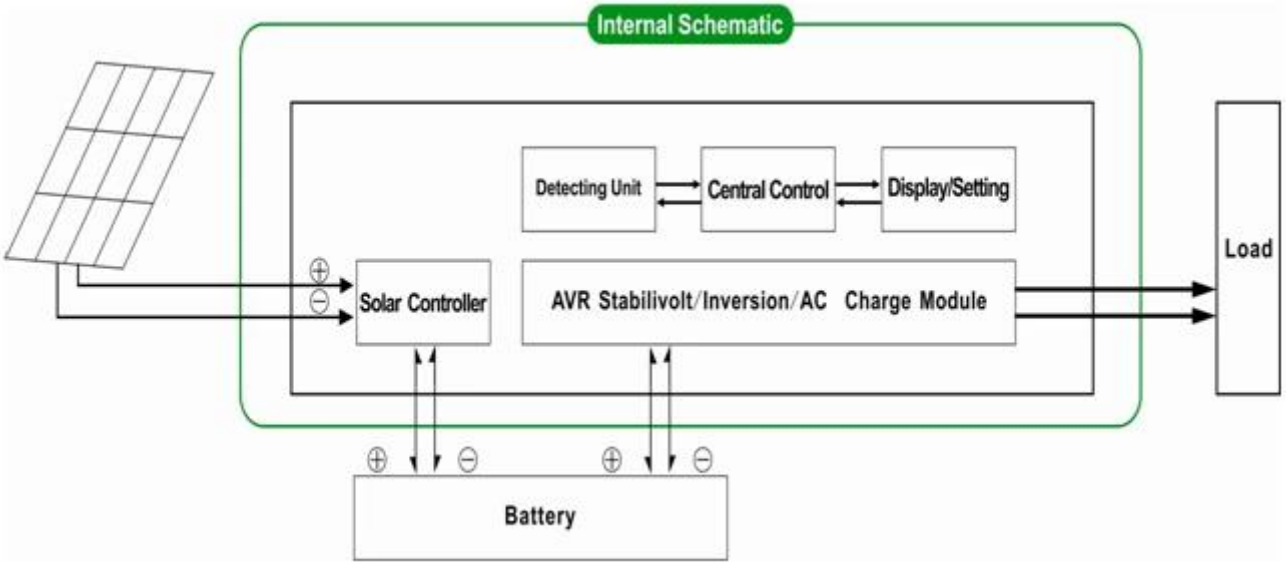

Utilitaireet le système solaire de production d'énergie complémentaire

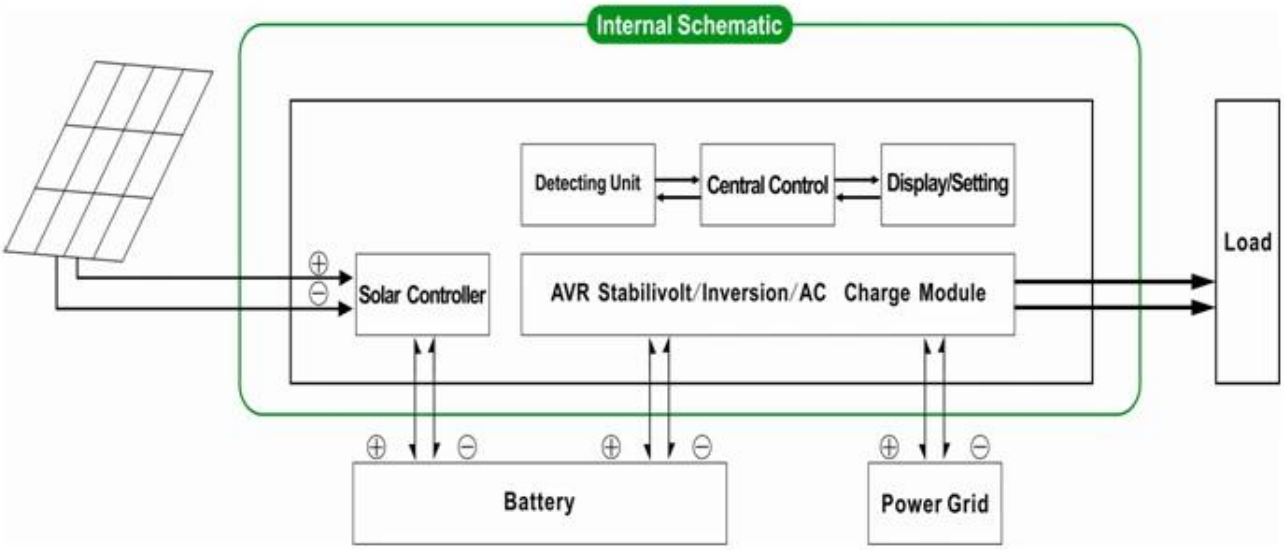

Ce qui précèdeest notre paramètre standard. Sous réserve de modifications sans préavis.

Nousavoir notre propre onduleur professionnel et contrôleur R & amp; équipe D etnous apportons un soutien technique et le service OEM ODM

Lecontrôleur informations ci-dessus est parameter.It norme de notre société peut êtremodifié avec une autre PWM régulateur de charge solaire.

LienDiagramme

DC FIRST SYSTEM
Grid
SPC pure sine wave inverter
with built-in solar controller
AC Loads
PV
Batteries