I-P-CPS Série solaire basse fréquencePuissance Onduleur avec Built-in contrôleur de charge solaire 15000W

Composant

1) Hautebasse fréquence qualité onduleur à onde sinusoïdale pure (avec charge d'utilité fonctionet la fonction UPS)

2) Built-in PWMrégulateur de charge solaire

Application

1) système d'énergie solaire hors réseau

2) utilitaire et solaire complémentaireSystème de génération de puissance

Traits

1) Facile àinstaller. Pour configurer un système solaire, les utilisateurs doivent simplement se connecter avec l'énergie solairepanneaux et des batteries.

2) CPUla gestion, le contrôle intelligent, conception modulaire

3) LED LCDaffichage. LCD peut afficher divers paramètres (tels que la tension de sortie, la fréquence,mode de fonctionnement)

4) Multifonctionconception, la fonction AVR UPS. Les utilisateurs n'ont pas besoin d'acheter l'énergie solaire, contrôleur, chargeur ACou un stabilisant.

5) connexion de la batterie externe, il estpratique pour les utilisateurs d'étendre le temps d'utilisation et de back-up de temps de puissance

6) En ce quicapacité superbe de charge et la capacité de charge élevée, cette série de & nbsp; onduleurs peuvent non seulement conduire charge de résistance;mais aussi différents types de charges inductives telles que le moteur, l'air conditionné,perceuses électriques, lampes fluorescentes, lampes à gaz. Il peut piloter presque tous les types decharge

7) Faiblela fréquence de conception de circuits onde sinusoïdale pure, la qualité stable, facile à l'entretien, à faiblele taux d'échec et longue durée de vie (sousfonctionnement correct, il peut durer aumoins de 5 ans)

8) Parfaitprotection: protection de basse tension, protection à haute tension, protection contre la surchauffe,protection contre les courts-circuits, protection contre les surcharges

9) CE /Approbations EMC / LVD / RoHS / FCC

10) 2ans de garantie, long de la vie techniquesupport

Fonction

Hors réseau solaireSystème d'alimentation

1. Lors de la connexion avecbatterie et charges CA, les utilisateurs peuvent mettre en mode de fonctionnement normal ou en mode veille.

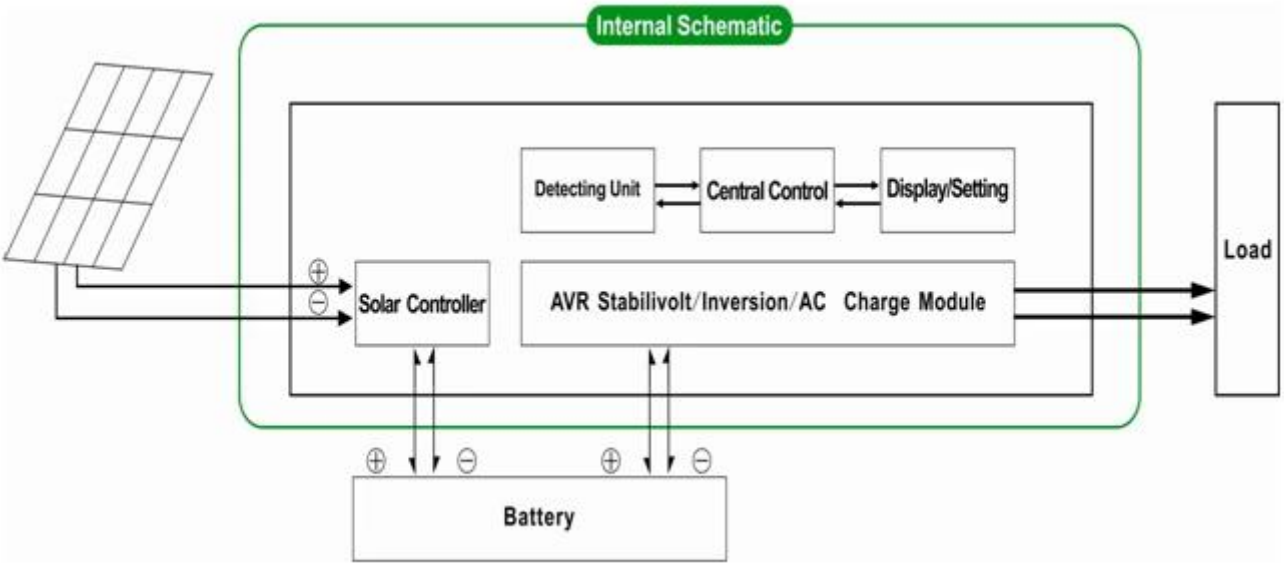

1.1 Fonctionnement normalMode: FRÉQUENCE dansl'écran LCD est réglé sur 01 Peu importeil est connecté charges AC ou pas, l'onduleur convertit toujours continu en courant alternatif. & nbsp; Il est prêt à alimenter les charges CA. Dansce mode, l'écran LCD affiche la tension de sortie comme ci-dessous:

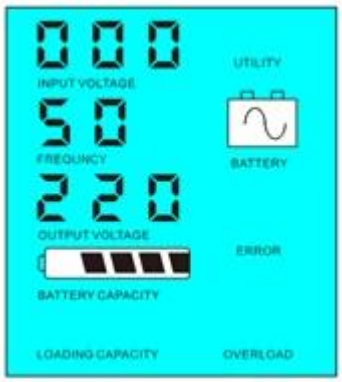

1.2 & nbsp; mode veille: Frequncysur l'écran LCD est réglé comme 02.If la puissance des charges CA connectées est inférieurde 5% de la puissance nominale de l'onduleur, il n'y aura pas de sortie de laonduleur. Seule la puce de convertisseur fonctionne. La consommation d'énergie de l'onduleur n'est

1-6W. L'écran LCD affiche la tension de sortie 0 Si la puissance de l'charges connectées est de plus de 5%, l'onduleur convertit automatiquement DCAC pour alimenter des charges au sein de 5s. L'écran LCD affiche la tension de sortie.Comme indiqué ci-dessous:

Load's power< 5% of inverter's rated power

Load's power> 5% of inverter's rated power

Veuillez noter:

1) Seul le panneau solaire charge labatterie

2) système d'énergie solaire hors réseau. Ilest adapté pour les zones qui sont le manque d'utilité ou de l'énergie solaire abondante

Utilité etSystème de production d'énergie solaire complémentaire

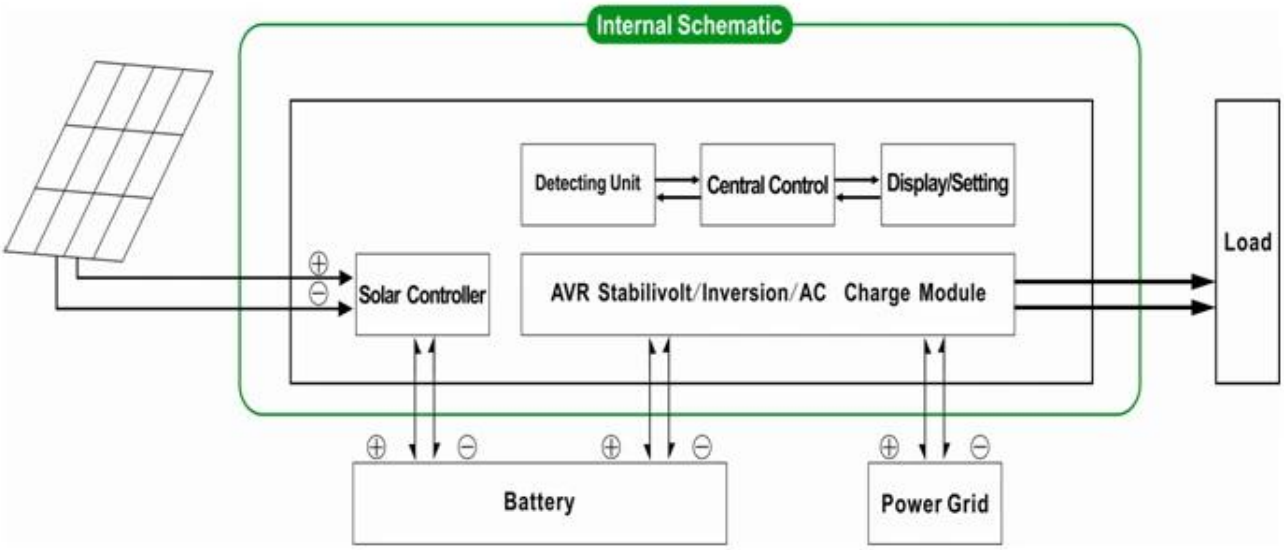

2. UPSfonction & nbsp; Lorsque l'onduleur est connectéà la batterie et de l'utilité, les utilisateurs peuvent mettre à l'utilité première (AC première) de la batteriemode veille ou la batterie en premier (DC en premier) le mode utilitaire de veille.

2.1.Utilitypremier (AC première) de la batterie en mode veille: fréquence sur l'écran LCD est réglé sur 01.Lorsque l'utilité et la batterie sont connectés à l'onduleur, l'utilité fournirapuissance aux charges

antérieures. Lorsque l'utilitaire est coupée, la batterie secontinuer automatiquement pour alimenter par onduleur.

Mesuressont les suivants:

Étape1: Quand utilitaire est disponible, il sera dur les charges directement après la tensionêtre stabilisée et les mêmes batteries de charge de temps via onduleur.

Étape2: Lorsque l'utilité est coupée, l'onduleur convertit DC à AC automatiquementassurer une alimentation ininterrompue dans 5ms.

Étape3: Lorsque l'utilitaire est à nouveau disponible, variateur de transférer automatiquement àutilitaire l'alimentation des charges et de charger les batteries via onduleur à l'en même temps.

Voir workflowcomme ci-dessous.

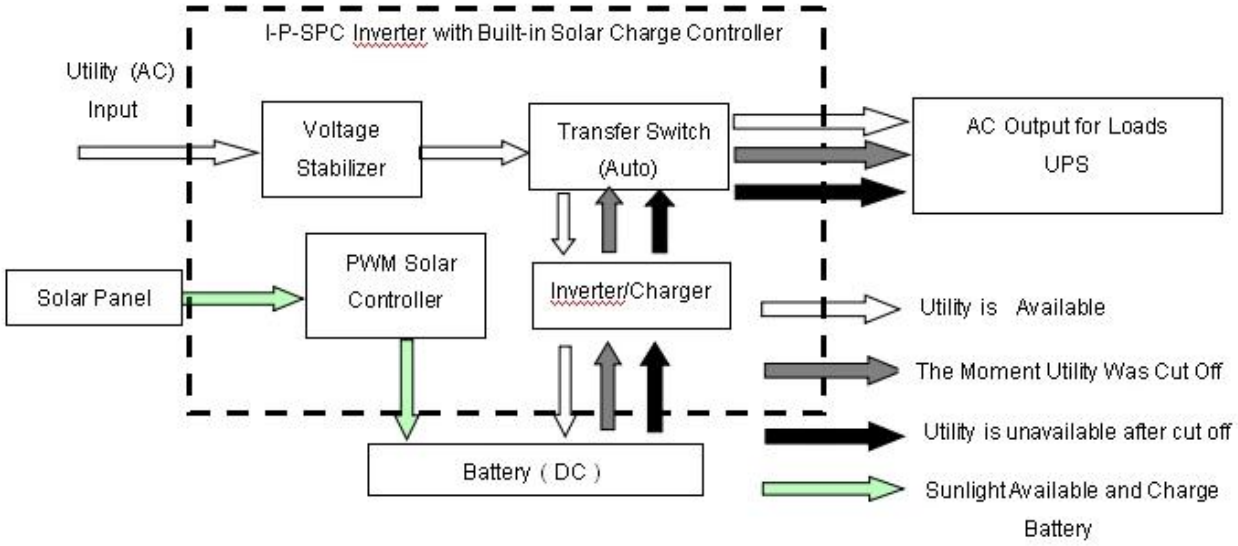

LCDaffiché comme ci-dessous:

Utility supply power and charge battery

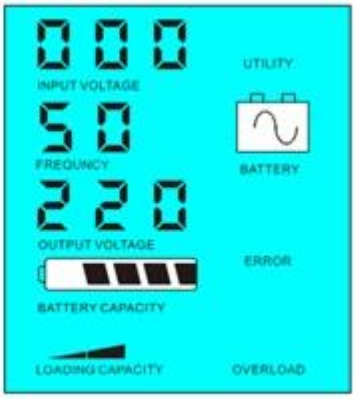

Without utility and battery supply power

Veuillez noter:

1) Il ya 2 manières de recharger labatterie, l'utilité et panneau solaire

2) Ce système est adapté à la puissancesystèmes construits dans les zones qui sont le manque d'utilité. Ou les gens peuvent utiliser l'énergie solaire etutilité dans le même temps.

2.2. Batteriepremier (DC en premier) le mode utilitaire standy: fréquence sur l'écran LCD est réglé comme 03. Lorsque utilité etbatterie sont connectés à l'onduleur, la batterie d'alimenter les chargesavant l'utilité. Lorsque la capacité de la batterie n'est pas assez, utilitaire continuera àfournir automatiquement la puissance.

Étapes sont les suivantes:

Étape1: Lorsque la batterie est disponible, il sera dur les charges CA via onduleur.

Étape2: Lorsque la batterie n'a pas assez de puissance, il sera automatiquement transféré àutilitaire alimenter les charges

Étape3: Après la batterie est entièrement chargée (par exemple par charge solaire ou éoliennecontrôleur), il sera automatiquement transféré à la pile à alimenter lecharges via onduleur.

Voir workflowcomme ci-dessous.

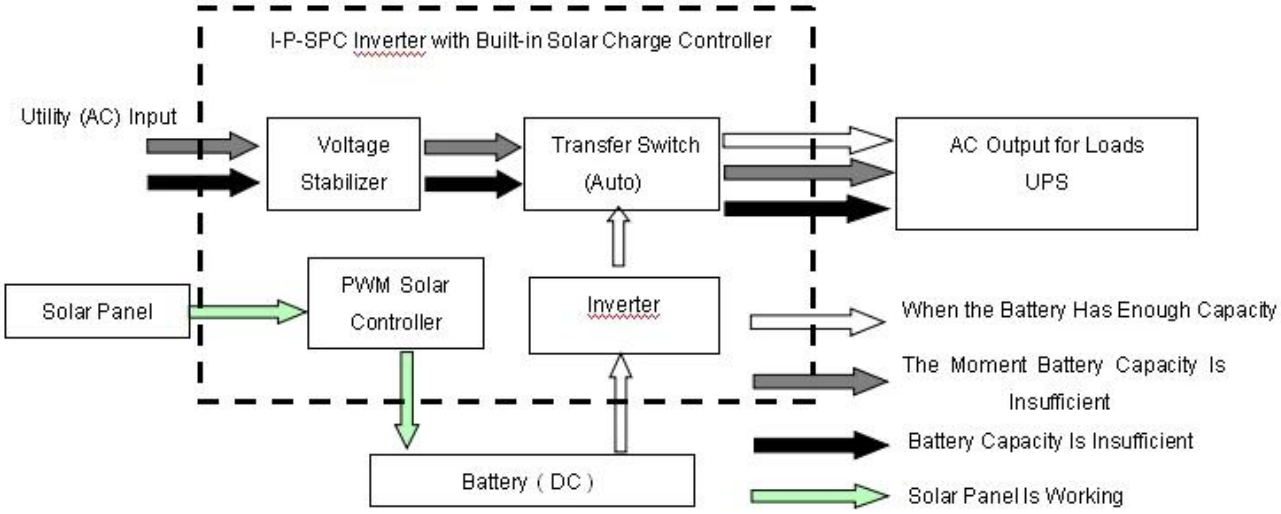

LCDaffiché comme ci-dessous:

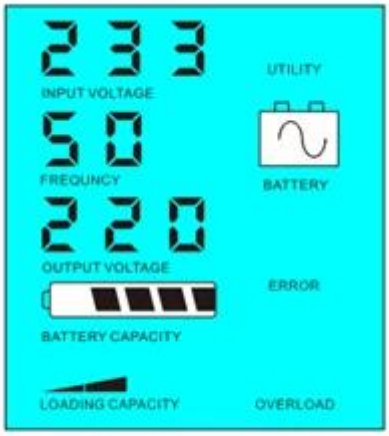

Battery available to supply power

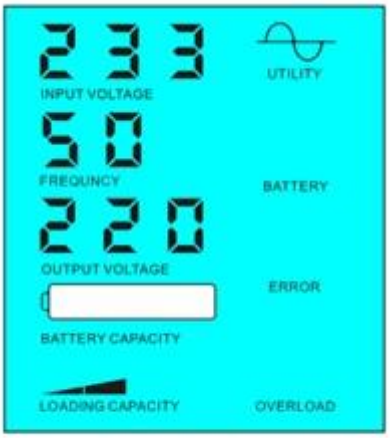

Battery unavailable,utility supply power

BienRemarque:

1)Il n'y a qu'une façon de charger la batterie: panneau solaire

2) Ce système est adapté pour les zones oùl'électricité est chère ou domaines environnementaux où l'énergie solaire peut être pleinementutilisé pour enregistrer utilitaire bill.such comme maison solaire & amp; système éolien, éclairage publicsolaire & amp; système éolien

Paramètre

Mode		20KVA
Classé Capacité de sortie		15KW
Pic Puissance		30KW
Batterie Tension (DC)		192V
PWM Contrôleur solaire	Tension	192V
	Courant	50A
	PV max Tension d'entrée	400V
Taille L x P x H (mm)		420 * 280 * 625
Emballage Taille L x P x H (mm)		440 * 300 * 645
Net Poids (kg)		105
Brut Poids (kg)		115
Paramètres généraux		
De travail Mode (Réglage)	1	Utilitaire premier (AC premier) en mode batterie de secours
	2	Mode veille, aucune utilité, la puissance de charge est supérieure à 5% de puissance de sortie nominale, l'onduleur commence à fonctionner automatiquement
	3	Batterie premier (DC premier) en mode utilitaire de veille
AC Contribution	Tension	220V ± 35% ou 110V + 35% (Facultatif)
	Fréquence	50Hz ± 3% ou 60 Hz ± 3% (Facultatif)
AC Sortie	Tension	220V ± 3% ou 230 ± 3 or240V ± 3% ou 100V ± 3% ou 110V ± 3% (Facultatif)
	Fréquence	50 Hz ou 60 Hz ± 0,5 ± 0,5 (Facultatif)

Utilitaire charger	AC Courant de charge	0 ~ 15A
	Chargez Temps	Dépendra de la capacité de la batterie et la quantité
	Batterie Protection	Détection automatique, Charge et la protection de décharge, de gestion intelligente
PV Chargez		Total actuel de l'entrée PV devraient être moins De courant nominal de régulateur solaire PWM
Affichage	Affichage Mode	LCD + LED
	Affichage Informations	La tension d'entrée, tension de sortie, la sortie fréquence, la batterie capacité, état de charge, de la Condition Informations
Sortie Type de vague		Sortie d'une onde sinusoïdale pure, harmonique totale Distorsion THD≤3
Surcharge Capacité		> 120% 1 min,> 130% 10s
Puissance Consommation	Sommeil Mode	1 ~ 6W
	Normal Mode	1 ~ 3
Conversion Efficacité		80% ~ 90%
Transfert Temps		<5 ms (AC-DC / DC à AC)
Protection		sortie de surcharge, court-circuit, haute-tension entrée à basse tension entrée, surchauffe
Environnement	Température	-10 ℃ ~ 50 ℃
	Humidité	10% à 90%
	Altitude	≤4000m

Laci-dessus est notre paramètre standard. Sous réserve de modifications sans préavis.

Nousavoir notre propre professionnel onduleur et contrôleur R & amp; D team et nous fournir un appui technique et ODM OEMservice

Lainformations sur le contrôleur ci-dessus est parameter.It norme de notre société peut êtrechangé à régulateur de charge solaire PWM autre.

LienDiagramme

Autres

S'il vous plaît voir leplan de la conception, des documents techniques, manuels d'utilisation, des brochures de produits,etc.Research et département de développement fait 1er édition sur le 5 mai 2014 ..