I-P-SPC Series Low Frequency énergie solaire Onduleuravec haut- Contrôleur de charge solaire 700W

Composant

1) Hautefaible fréquence pure onduleur à onde sinusoïdale de qualité (avec frais de service fonctionet la fonction UPS)

2) Built-in PWMrégulateur de charge solaire

Application

1)Hors réseau système d'énergie solaire

2) utilitaire et solaire complémentaireSystème de génération de puissance

Traits

1) Facile àinstaller. Pour configurer un système solaire, les utilisateurs doivent simplement se connecter avec l'énergie solairepanneaux et des batteries.

2) CPUla gestion, le contrôle intelligent, conception modulaire

3) LED LCDaffichage. LCD peut afficher divers paramètres (tels que la tension de sortie, la fréquence,mode de fonctionnement)

4) Multifonctionconception, Fonction AVR UPS. Les utilisateurs n'ont pas besoin d'acheter l'énergie solaire, contrôleur, chargeur ACou un stabilisant.

5) connexion de la batterie externe, il estpratique pour les utilisateurs d'étendre le temps d'utilisation et de back-up de temps de puissance

6) En ce quicapacité superbe de charge et la capacité de charge élevée, cette série de & nbsp; onduleurs peuvent non seulement conduire charge de résistance;mais aussi différents types de charges inductives telles que le moteur, l'air conditionné,perceuses électriques, lampes fluorescentes, lampes à gaz. Il peut piloter presque tous les types decharge

7) Faiblela fréquence de conception de circuits onde sinusoïdale pure, la qualité stable, facile à l'entretien, à faiblele taux d'échec et longue durée de vie (sousfonctionnement correct, il peut durer aumoins de 5 ans)

8) Parfaitprotection: protection de basse tension, protection à haute tension, protection contre la surchauffe,protection contre les courts-circuits, protection contre les surcharges

9) CE /EMC / LVD / RoHS / FCC approbations

10) 2ans de garantie, long de la vie techniquesupport

Fonction

Hors réseau solaireSystème d'alimentation

1. Lors de la connexion avecbatterie et charges CA, les utilisateurs peuvent mettre en mode de fonctionnement normal ou en mode veille.

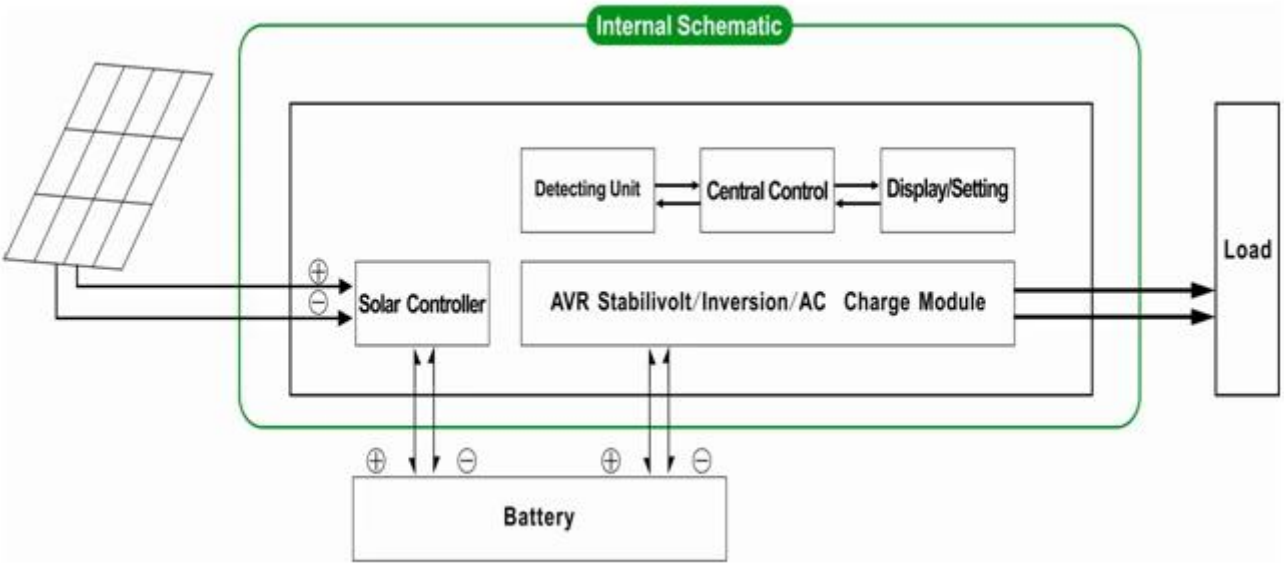

1.1 Fonctionnement normalMode: fréquence sur l'écran LCD est réglé sur01 Peu importe qu'il est connecté charges CA ou non, laonduleur convertit toujours continu en courant alternatif. & nbsp; C'estprêt à alimenter les charges CA. Dans ce mode, l'écran LCD affichela tension de sortie comme ci-dessous:

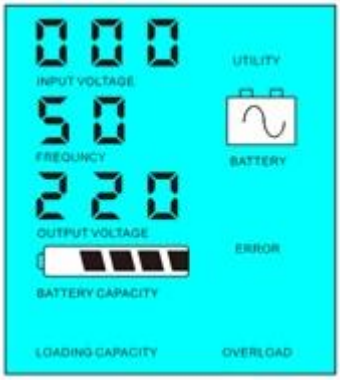

1.2 & nbsp; mode veille: Frequncysur l'écran LCD est réglé comme 02.If la puissance des charges CA connectées est inférieurde 5% de la puissance nominale de l'onduleur, il n'y aura pas de sortie de laonduleur. Seule la puce de convertisseur fonctionne. La consommation d'énergie de l'onduleur n'est

1-6W. L'écran LCD affiche la tension de sortie 0 Si la puissance de l'charges connectées est de plus de 5%, l'onduleur convertit automatiquement DCAC pour alimenter des charges au sein de 5s. L'écran LCD affiche la tension de sortie.Comme indiqué ci-dessous:

Load's power< 5% of inverter's rated power

Load's power> 5% of inverter's rated power

Veuillez noter:

1) Seul lepanneau solaire charge la batterie

2) hors réseauSystème d'énergie solaire. Il est adapté pour les zones qui sont le manque d'utilité ousolaire abondante

Utilitaire et solaire complémentaireSystème de génération de puissance

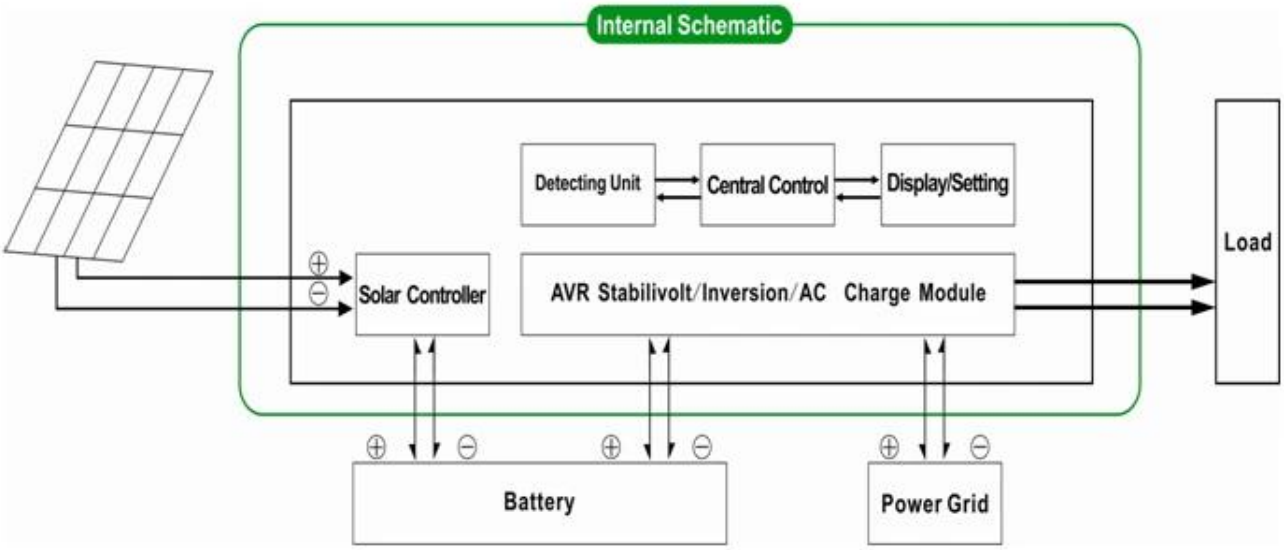

2. UPSfonction & nbsp; Lorsque l'onduleur est connectéà la batterie et de l'utilité, les utilisateurs peuvent mettre à l'utilité première (AC première) de la batteriemode veille ou la batterie en premier (DC en premier) le mode utilitaire de veille.

2.1.Utility premier (AC premier) le mode de mise en veille de la batterie: Fréquence sur l'écran LCD est réglé à 01 Lorsque l'utilité et la batterie sontrelié à l'onduleur, utilitaire alimenter les charges

avant. Quandutilitaire est coupée, la batterie sera automatiquement continuer à fournir de l'énergie par l'intermédiaireonduleur.

Étapes sont les suivantes:

Étape 1: Quand utilitaire est disponible, il sera durles charges directement après la tension est stabilisée et en même temps de chargebatteries via onduleur.

Étape 2: Lorsque l'utilité est coupée, laonduleur convertit DC à AC automatiquement pour assurer une alimentation ininterrompueapprovisionnement au sein de 5ms.

Étape 3: Lorsque l'utilitaire est à nouveau disponible,onduleur sera automatiquement transféré à l'utilité l'alimentation des charges etcharger les batteries via onduleur en même temps.

Voir workflow comme ci-dessous.

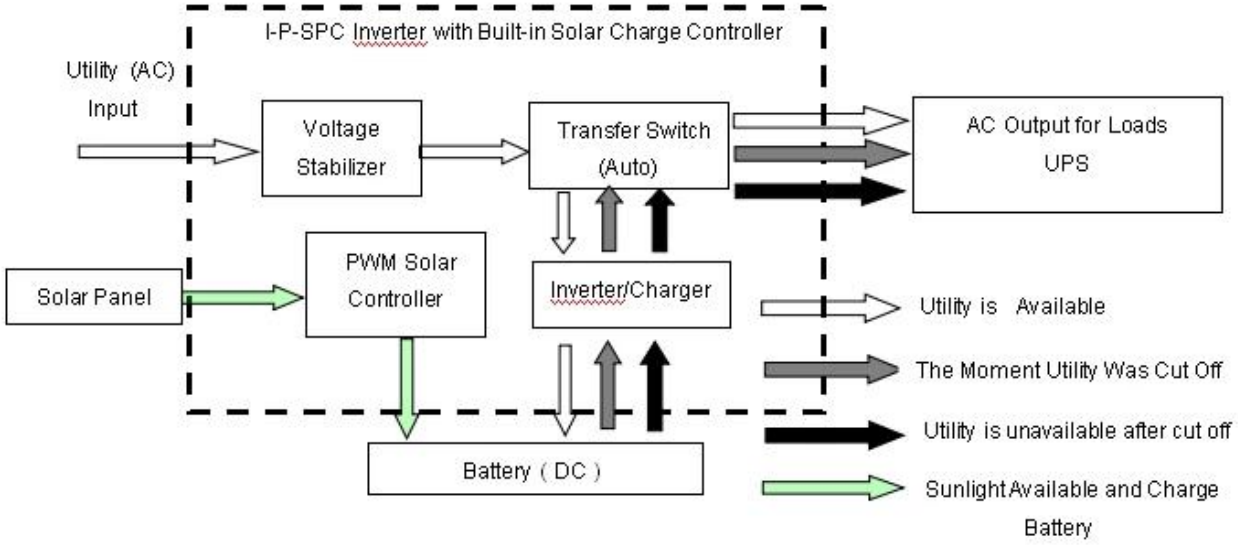

LCDaffiché comme ci-dessous:

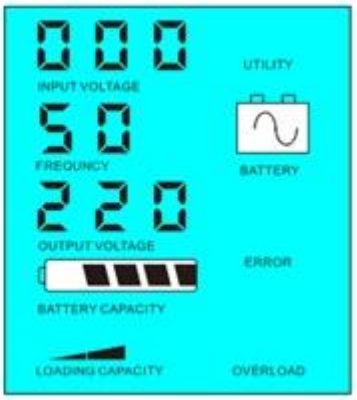

d'alimentation de l'utilitaire et la chargebatterie & nbsp; & Nbsp; & Nbsp; & Nbsp; & Nbsp; & Nbsp; & Nbsp; & Nbsp; & Nbsp; Sans; & nbsputilité et l'approvisionnement en alimentation de la batterie

Veuillez noter:

1) Il ya 2 manières de recharger la batterie, l'utilité et solairepanneau

2) Ce système est adapté pour les systèmes d'alimentation intégrés dans des domaines quisont le manque d'utilité. Ou les gens peuvent utiliser l'énergie solaire et de l'utilité dans le même temps.

2.2. Batteriepremier (DC en premier) le mode utilitaire standy: fréquence sur l'écran LCD est réglé comme 03. Lorsque utilité etbatterie sont connectés à l'onduleur, la batterie d'alimenter les chargesavant l'utilité. Lorsque la capacité de la batterie n'est pas assez, utilitaire continuera àfournir automatiquement la puissance.

Mesuressont les suivants:

Étape 1: Lorsque la batterie est disponible, il sera dur les charges CApar onduleur.

Étape 2: Lorsque la batterie n'a pas assez de puissance, il sera automatiquementle transfert de l'alimentation de l'utilité des charges

Étape 3: Une fois la batterie complètement chargée (par exemple l'énergie solaire oucontrôleur charge de vent), il sera automatiquement transféré à la batterie fournissantpuissance des charges via onduleur.

Voir workflow comme ci-dessous.

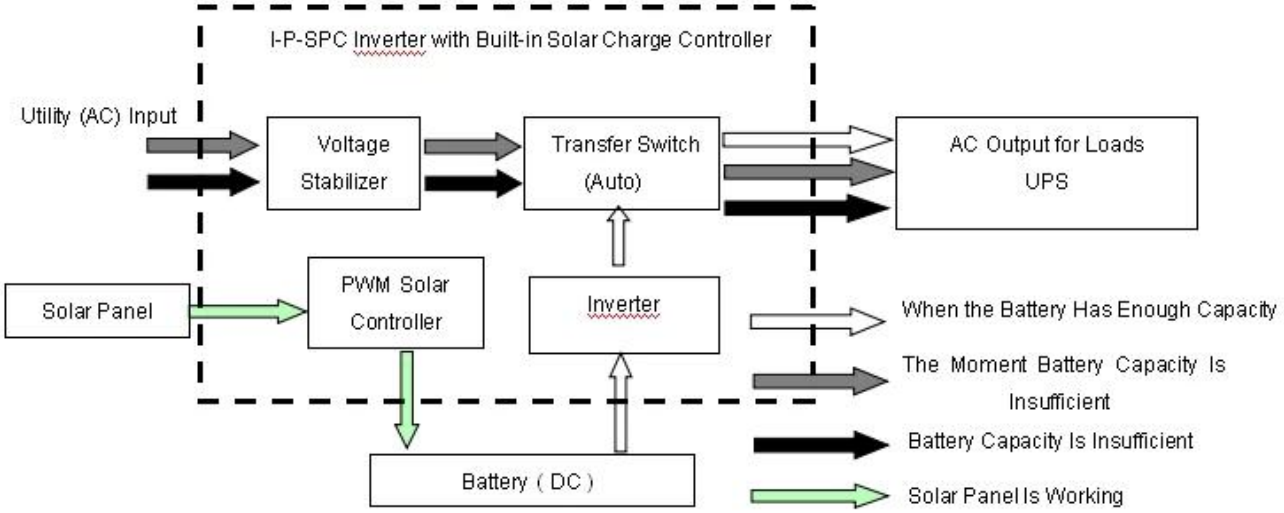

LCDaffiché comme ci-dessous:

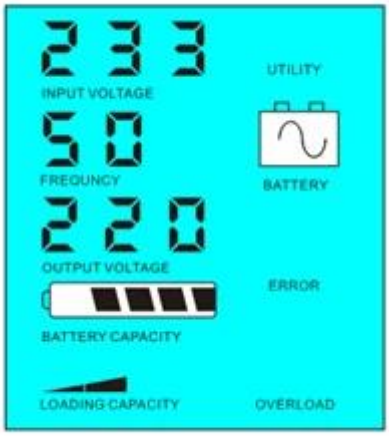

Batteriedisponible pour alimenter & nbsp; & Nbsp; & Nbsp; & Nbsp; & Nbsp; & Nbsp; & Nbsp; & Nbsp; & Nbsp; & Nbsp; & Nbsp; Batterie, l'alimentation de source d'alimentation disponible

BienRemarque:

1)Il n'y a qu'une façon de charger la batterie: panneau solaire

2) Ce système est adapté pour les zones où l'électricité estzones coûteux ou l'environnement où l'énergie solaire peut être entièrement utilisé pour sauver utilitairebill.such comme maison solaire & amp; système de vent, lampadaire solaire & amp; système éolien

Paramètre

Mode		1500VA
Capacité nominale de sortie		1000W
Puissance de crête		2000W
Tension de la batterie (DC)		24V
Contrôleur PWM solaire	Tension	24V
	Courant	20A
	Tension d'entrée PV Max	24V Système: 50V
Taille L x P x H (mm)		335 * 165 * 375
Taille d'emballage L x P x H (mm)		355 * 185 * 395
Poids net (kg)		14
Poids brut (kg)		16
Paramètres généraux		
Mode de fonctionnement (Réglage)	1	Utilitaire premier (AC premier) en mode batterie de secours
	2	Mode veille, aucune utilité, la puissance de charge est supérieure à 5% de puissance de sortie nominale, l'onduleur commence à fonctionner automatiquement
	3	Batterie premier (DC premier) en mode utilitaire de veille
Entrée CA	Tension	220V ± 35% ou 110V + 35% (Facultatif)
	Fréquence	50Hz ± 3% ou 60 Hz ± 3% (Facultatif)

Sortie AC	Tension	220V ± 3% ou 230 ± 3 or240V ± 3% ou 100V ± 3% ou 110V ± 3% (Facultatif)
	Fréquence	50 Hz ou 60 Hz ± 0,5 ± 0,5 (Facultatif)
charge de l'utilitaire	AC Courant de charge	0 ~ 15A
	Temps de charge	Dépendra de la capacité de la batterie et la quantité
	Protection de batterie	Détection automatique, Charge et la protection de décharge, de gestion intelligente
Charge PV		Total actuel de l'entrée PV devraient être moins De courant nominal de régulateur solaire PWM
Affichage	Mode d'affichage	LCD + LED
	Informations sur l'affichage	La tension d'entrée, tension de sortie, la sortie fréquence, la batterie capacité, état de charge, de la Condition Informations
Type de sortie d'onde		Sortie d'une onde sinusoïdale pure, harmonique totale Distorsion THD≤3
Capacité de surcharge		> 120% 1 min,> 130% 10s
Consommation	Mode veille	1 ~ 6W
	Mode Normal	1 ~ 3
Efficacité de conversion		80% ~ 90%
Temps de transfert		<5 ms (AC-DC / DC à AC)
Protection		sortie de surcharge, court-circuit, haute-tension entrée à basse tension entrée, surchauffe
Environnement	Température	-10 ℃ ~ 50 ℃
	Humidité	10% à 90%
	Altitude	≤4000m

Laci-dessus est notre paramètre standard. Sous réserve de modifications sans préavis.

Nousavoir notre propre ampli professionnel onduleur et contrôleur R &; D team et nous apportons un soutien technique et le service d'OEM ODM

Lainformations sur le contrôleur ci-dessus est parameter.It norme de notre société peut êtrechangé à régulateur de charge solaire PWM autre.

LienDiagramme

Autres

S'il vous plaîtVoir le plan de la conception, des documents techniques, manuels d'utilisation, produitbrochures, etc.Research et département de développement fait & nbsp; 1er édition sur le 5 mai 2014 ..