# I-P-SPC_Power Inverter avec haut- Contrôleur de charge solaire 3000W

## Application

1)Off-grid système d'énergie solaire

2) Utilitaire et le système solaire de production d'énergie complémentaire

## Caractéristiques

1) Facile à installer. Pour configurer un système solaire, les utilisateurs doivent simplement se connecter avec des panneaux solaires et des batteries.

2) la gestion de la CPU, le contrôle intelligent, conception modulaire

3) LED écran LCD. LCD peut afficher divers paramètres (tels que la tension de sortie, la fréquence, le mode de travail)

4) la conception multifonction, la fonction AVR UPS. Les utilisateurs ne ont pas besoin d'acheter, le contrôleur, le chargeur ou stabilisateur AC solaire.

5) connexion batterie externe, ce est pratique pour les utilisateurs d'étendre l'utilisation du temps et de back-up de temps de puissance

6) Avec la capacité de charge et de super capacité de charge élevée, cette série d'onduleurs peuvent non seulement conduire charge de résistance; mais aussi différents types de charges inductives telles que le moteur, l'air conditionné, perceuses électriques, lampes fluorescentes, lampes à gaz. Il peut piloter presque tous les types de charge

7) la conception de circuits à onde sinusoïdale basse fréquence, qualité stable, facile à l'entretien, faible taux d'échec et de longue durée de vie (en vertu de son bon fonctionnement, il peut durer au moins 5 ans)

8) Une protection parfaite: une protection basse tension, la protection à haute tension, protection contre la surchauffe, protection contre les courts-circuits, protection contre les surcharges

9) CE / EMC / LVD / approbations RoHS / FCC

10) 2 ans de garantie, support technique long de la vie

## Off-grid système d'énergie solaire

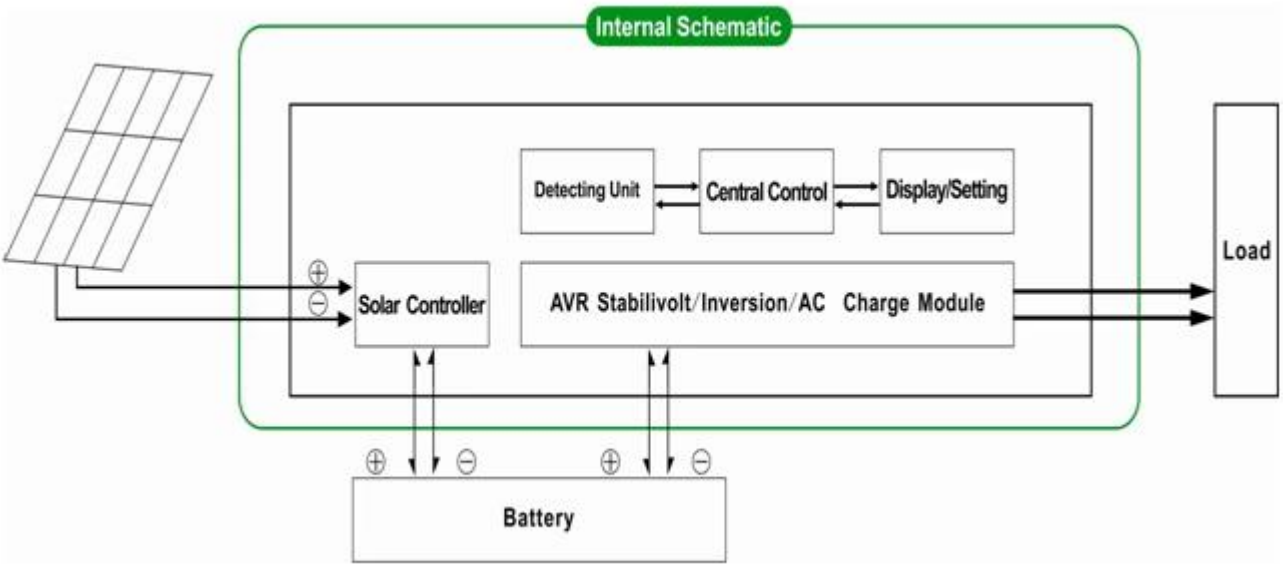


## Utilitaire et le système solaire de production d'énergie complémentaire

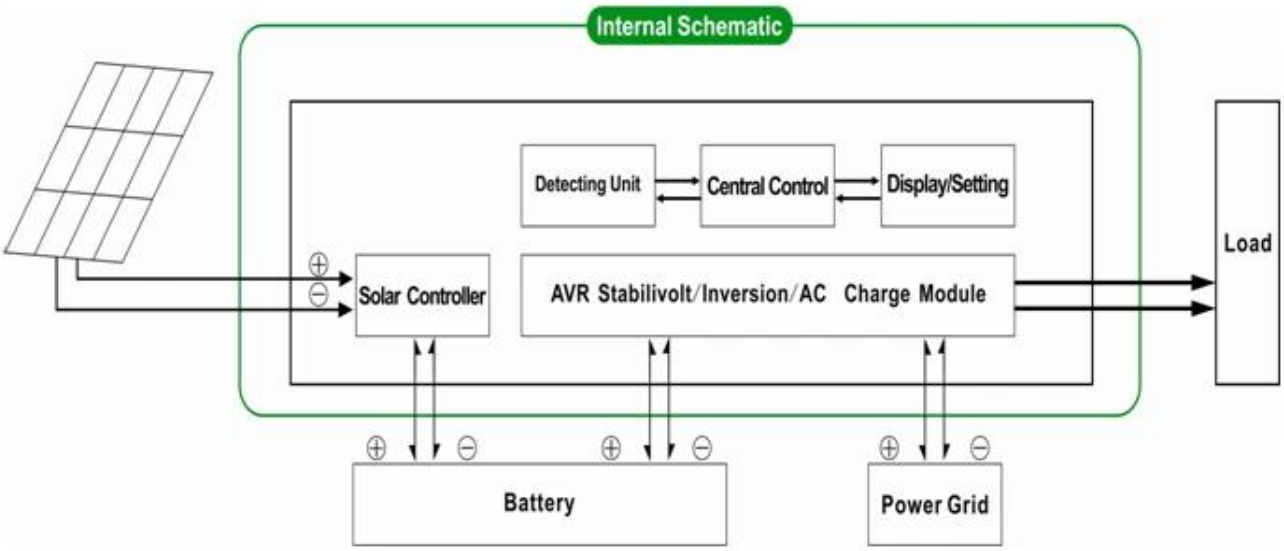


## Paramètre

| | | |
|---|---|---|
| Mode | | 4000VA |
| Capacité nominale de sortie | | 3000W |
| Power Peak | | 6000W |
| Tension de la batterie (DC) | | 24V ou 48V |
| PWM Contrôleur solaire | Tension | 24V ou 48V |
| | Courant | 40A |
| | Tension d'entrée PV Max | 24V Système: 50V<br>48V Système: 100V |
| Taille L × P × H (mm) | | 350 * 220 * 460 |
| Emballage Taille L × P × H (mm) | | 370 * 240 * 480 |
| Poids net (kg) | | 29 |
| Poids brut (kg) | | 31 |
| Paramètres généraux | | |

| | | |
|---|---|---|
| Mode de fonctionnement (Réglage) | 1 | Utilitaire premier (AC premier) en mode batterie de veille |
| | 2 | Mode veille, aucune utilité, la puissance de charge est de plus de 5% de la puissance de sortie nominale, variateur commence à fonctionner automatiquement |
| | 3 | Batterie premier (première DC) Mode utilitaire de veille |
| Entrée CA | Tension | 220V ± 35% ou 110V + 35% (Facultatif) |
| | Fréquence | 50Hz ± 3% ou de 60 Hz ± 3% (Facultatif) |
| Sortie AC | Tension | 220V ± 3% ou ± 3 230 ± 3% or240V ou 100V ± 3% ou 110V ± 3% (Facultatif) |
| | Fréquence | 50Hz ou 60Hz ± 0,5 ± 0,5 (Facultatif) |
| charge de l'utilitaire | AC Courant de charge | 0 ~ 15A |
| | Temps de charge | Dépendra de la capacité de la batterie et la quantité |
| | Protection Batterie | Détection automatique, la protection de charge et de décharge, gestion intelligente |
| Charge PV | | Courant total de PV Entrée doit être inférieure à l'intensité nominale du régulateur solaire PWM |
| Exposition | Mode d'affichage | LCD + LED |
| | Informations sur l'affichage | La tension d'entrée, tension de sortie, la fréquence de sortie, capacité de la batterie, l'état de charge, des informations d'état |
| Type de sortie Vague | | Sortie à onde sinusoïdale pure, distorsion harmonique totale THD≤3 |
| Capacité de surcharge | | > 120% 1 min,> 130% 10s |
| Consommation | Mode Veille | 1 ~ 6W |
| | Mode Normal | 1 ~ 3A |
| Efficacité de conversion | | 80% ~ 90% |
| Temps de transfert | | <5 ms (AC-DC / DC à AC) |
| Protection | | sortie de surcharge, court-circuit, entrée haute tension, entrée basse tension, surchauffe |
| Environnement | Température | -10 ℃ ~ 50 ℃ |
| | Humidité | 10% ~ 90% |
| | Altitude | ≤4000m |

Le ci-dessus est notre paramètre standard. Sous réserve de modifications sans préavis.

Nous avons notre propre professionnel onduleur et contrôleur R & amp; D team et nous fournissons un soutien technique et le service OEM ODM

Les informations ci-dessus est de contrôleur parameter.It standard de notre société peut être modifié au contrôleur de charge solaire PWM autre.

## Schéma de connexion

# I-P-SPC-Series System

I-P-SPC-Series Inverter+Solar Controller