Prix usine 24v 1000w hybride onduleur solaire avec contrôleur de charge MPPT

introduction

Cette série de produit est une conception de module d'onduleur et intégré contrôleur de MPPT, qui présente les avantages de l'efficacité de conversion élevé, faible consommation d'énergie et la capacité de charge forte. Avec le contrôle intelligent, les clients peuvent régler le mode de charge, (Utility en tant que puissance complémentaire) premier mode AC ou DC premier mode, le mode d'inversion chronométré et le mode utilitaire chronométré, chronométré / désactiver le mode veille. Ceci est l'onduleur le plus avancé actuellement & hybride dans le monde du contrôleur.

application

1. Hors-réseau système d'énergie solaire

2. Système d'énergie solaire avec l'utilité en tant que puissance complémentaire

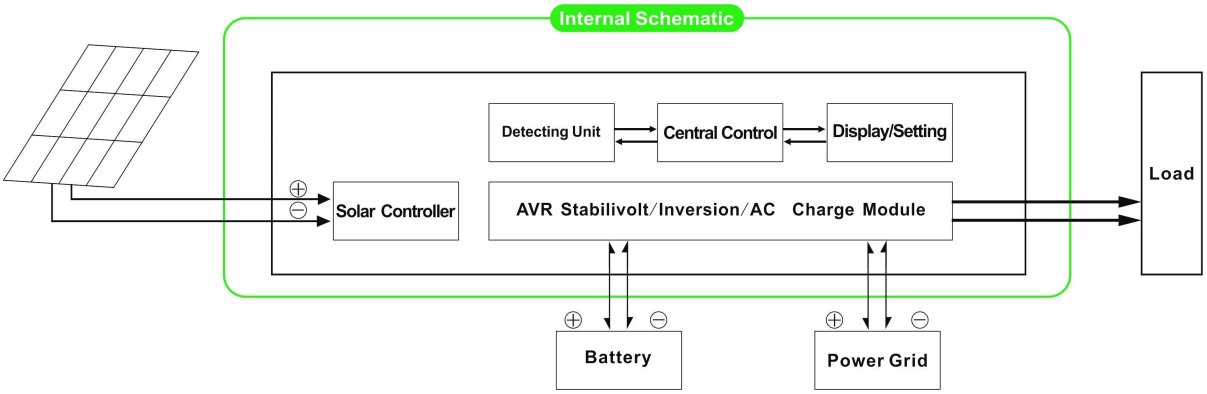

Fonctionnalité

1. Facile à installer. Pour configurer un système solaire, les clients ne doivent se connecter avec des panneaux solaires et des batteries

2. Gestion des CPU, le contrôle intelligent, conception modulaire, un écran LCD convivial

3. Built-in contrôleur MPPT, Efficacité élevée de charge

4. Faible consommation d'énergie, l'efficacité de conversion élevé

5. intellectuelle, multi-fonction, pratique pour les clients avec différents en utilisant l'environnement pour utiliser pleinement l'énergie solaire

6. Raccordement batterie externe, pratique pour étendre back-up de temps de puissance

7. Forte capacité, faible taux d'échec, un entretien facile et longue durée de vie de charge (sous un bon fonctionnement, il peut être aussi longtemps que 5 ans)

8. Protection parfaite: protection basse tension, protection de surtension, protection contre la surchauffe, protection contre les courts-circuits, les surcharges protection

9. CE / EMC / LVD / RoHS Approbations

10. Deux ans de garantie, supports techniques long de la vie

Fonction
1. Fonction de charge
Il y a 2 modes comme indiqué ci-dessous:

1.1 PV charger la batterie, l'utilitaire ne sera pas: lorsque PV et l'utilité sont tous deux connectés à la machine, seul le PV sera charger la batterie quand il y a du soleil
1.2 Les deux PV et l'utilité seront charger la batterie: lorsque PV et l'utilité sont tous deux connectés à la machine, AC (utilitaire) va charger la batterie. En attendant, PV sera également charger la batterie s'il y a du soleil.

2. Utility en fonction d'alimentation complémentaire
Il existe 2 types de modes complémentaires, représentés comme ci-dessous:

2.1 AC premier, DC mode veille UPS

Lorsqu'à la fois l'utilité et la batterie sont reliés à l'appareil, l'utilitaire alimentera les charges avant de la batterie. Lorsque l'utilitaire est coupée, la batterie sera automatiquement continuer à fournir de l'énergie.

Les étapes sont les suivantes:

Étape 1: Lorsque le courant est disponible, il affichera directement après la tension étant batteries stabilisées et de charge en même temps.
Étape 2: Lorsque le courant est coupé soudainement, l'onduleur convertit courant continu en courant alternatif automatiquement pour assurer sans interruption alimentation au sein de 5ms.
Étape 3: Lorsque le courant est à nouveau disponible, il sera automatiquement transférer à l'utilité alimentant des charges et des batteries de charge en même temps.

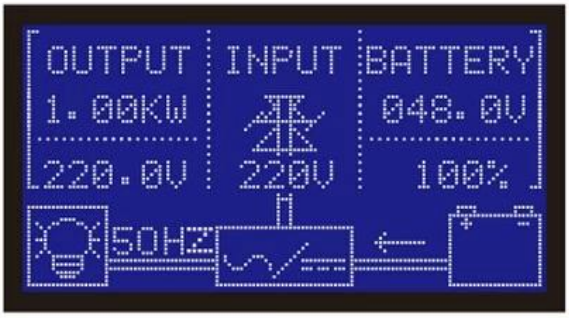

Photos :

Paramètre:

Paramètre Modèle		1000W
Puissance de sortie nominale Puissance de crête		1000W 2000W
Batterie (Batterie au plomb)		24V
Paramètre de charge		
Mode de charge (réglage)		la charge PV frais de PV + frais de service
MPPT Contrôleur solaire	Tension Courant Max PV Tension d'entrée Efficacité de charge PV Max PV Puissance d'entrée	24V 20A 100V 95% ~ 99% 568W
Utilitaire	AC Courant de charge mode de charge	0 ~ 15A 3-Stage de charge
paramètre d'inversion		

sortie AC	Tension	220 ± 3% ou ± 230 V ou 240 V 3 ± 3% ou 100V ± 3% ou 110V ± 3% (en option)
	La fréquence	50Hz ± 0,5 ou 60Hz ± 0,5 (en option)
Sortie Type d'onde		sortie d'onde sinusoïdale pure, la forme d'onde de distorsion rate≤3
capacité de surcharge		> 120% 1 min,> 130% 10s
Consommation d'énergie (En mode de fonctionnement normal)		0.4A
Consommation d'énergie (En mode veille)		1-6W
Efficacité de conversion de l'onduleur		85% ~ 92%
Mode Utility		
entrée CA	Tension	220V ± 35% ou 110V + 35% (en option)
	La fréquence	La même chose que l'utilité
sortie AC	Tension	220 ± 5% ou 110V + 5% (en option)
	La fréquence	La même chose que l'utilité
surcharge Capacité		> 120% 1 min,> 130% 10s
(AC ou DC premier premier) Priorité		
UPS sortie (réglage)		AC premier DC veille DC premier, standby AC
Basculer Temps		<5ms (AC à DC / DC à AC)
Allumer (réglage)		Défini par les utilisateurs sortie temporisée ouverture / fermeture AC automatiquement
paramètres généraux		
Afficher	Mode d'affichage	LCD + LED
	Informations sur l'affichage	La tension d'entrée, tension de sortie, la fréquence de sortie, capacité de la batterie, l'état de charge, les informations d'état
protection		sortie de surcharge, court-circuit, entrée haute tension, entrée basse tension, de surchauffe
Environnement	Température	-10 ℃ ~ 50 ℃
	humidité	10% à 90%
	Altitude	≤4000m
Taille L × P × H (mm)		438 * 208 * 413
Taille d'emballage W × D × H (mm)		520 * 310 * 460
Poids net / kg)		15
Poids brut (kg)		16

Remarques:

Le paramètre "option" peut être réglé selon le requi du clientRement

Ce qui précède est notre paramètre standard. Sujet à modification sans préavis.

Nous avons notre propre inverseur professionnel et le contrôleur R & D team et nous fournir une assistance technique soutien et le service d'OEM.

Diagramme de connexion:

Autres :
S'il vous plaît se référer à la conception du plan, des documents techniques, des brochures de produits, etc.
Fait par le département de génie, le 15 mai, 2014, 2e édition

Compagnie

I-Panda爱麦德

09/04/2013 14:36

大功率
自检区

Mundial SA

UPS

FedEx Express

EMS

TNT

DHL

中外运敦豪