Série 12V 24V 48V 4KW TPI2 Chargeur onduleur UPS Chine

Photos détaillées

DC−
DC+
DC INPUT
12V 24V 48V
Remote Port
AC OUTPUT
MAX 5A
AC INPUT AC OUTPUT
L N E L N E
Inverter
Output Protect
Charger
Input Protect

Principales caractéristiques

1. La puissance de surtension de l'onduleur jusqu'à 3 fois
2. Fréquence de sortie: 50Hz ou 60 Hz réglable par les utilisateurs
3. Modes de travail: DC premier / AC première réglables par les utilisateurs
4. puissance faible consommation en mode veille, 1-6w
5. Trois étape de charge à la batterie: CC, CV, CF

Pour obtenir les spécifications, se il vous plaît télécharger ici

Fonction

Fonction 1.DC Conversion / AC

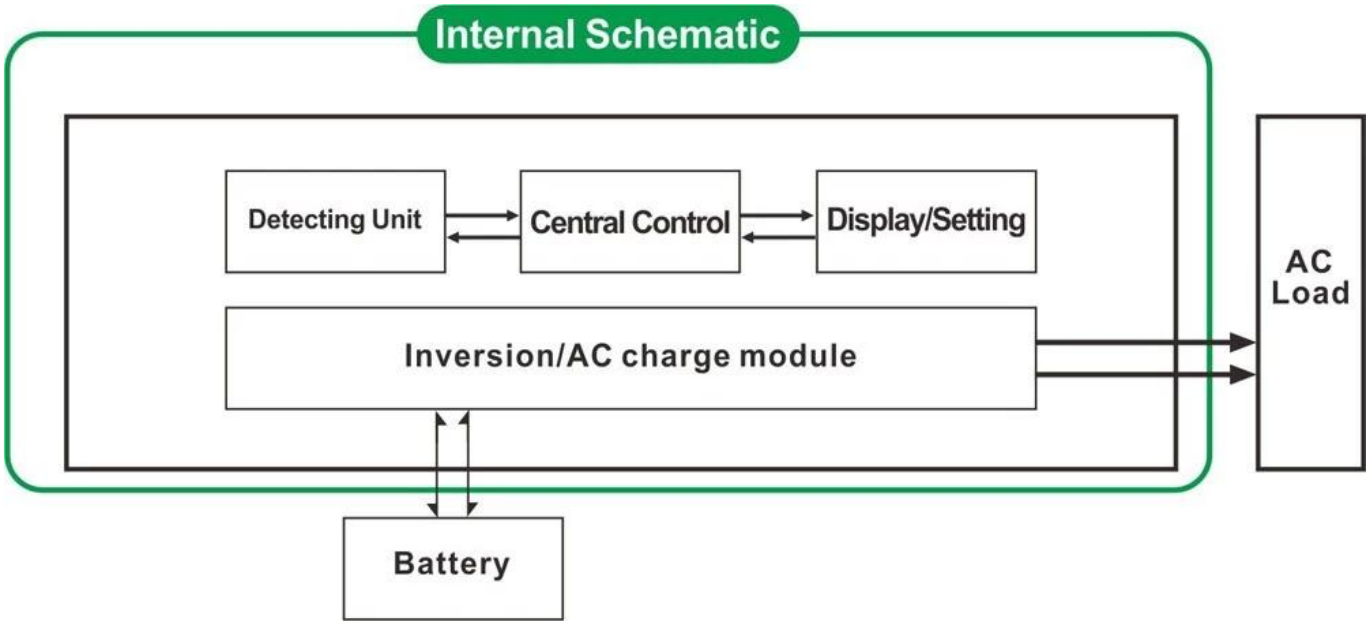

Fonction de charge intelligente 2. haute puissance
1) Il peut charger huit types de piles (se il vous plaît vérifier détail paramètre)
2) Haute puissance de charge (détail se il vous plaît vérifier le paramètre)
3) en trois étapes mode de charge: phase de charge à courant constant (CC), Constant phase de charge de tension (CV), Float phase de charge (FC)

3. fonction de UPS
Il peut être réglé que l'utilité première (AC premier) en mode veille ou de la batterie batterie en premier (DC premier) le mode utilitaire de veille.

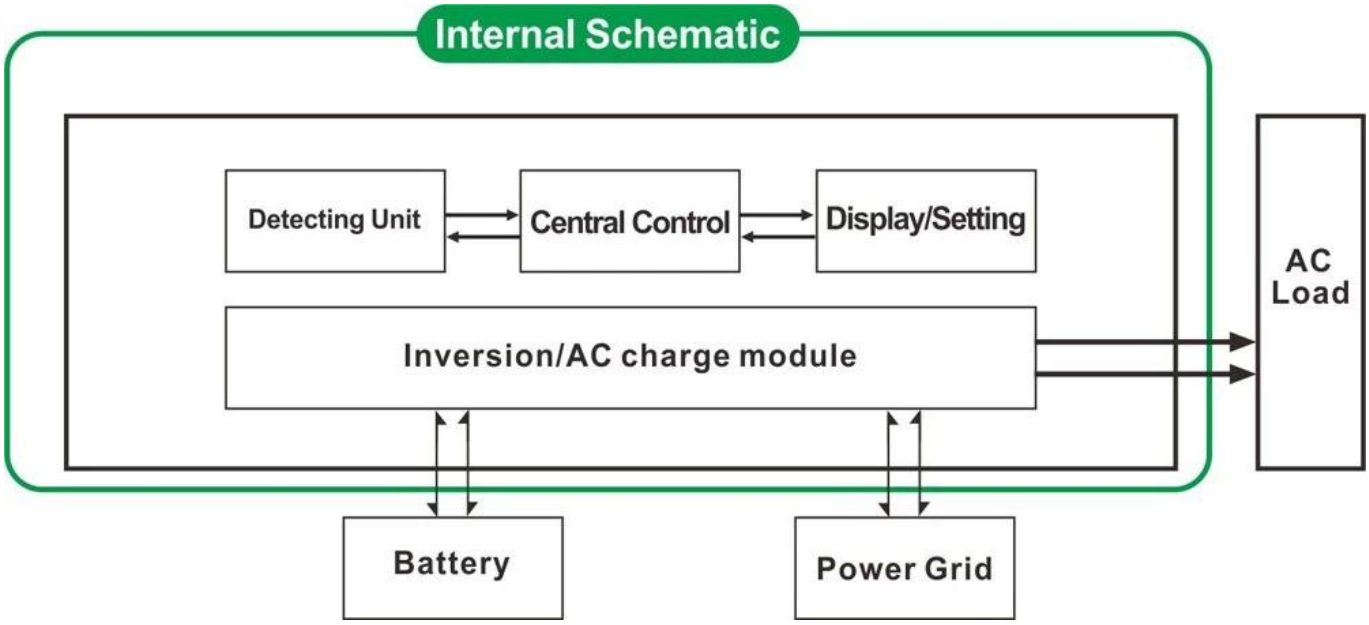

3.1. Utilitaire abord, la batterie de secours en mode UPS (sur le panneau tourner le bouton pour "AC")
3.2. Batterie abord, l'utilité mode veille UPS (sur le panneau tourner le bouton pour "DC").

Caractéristiques

1. sortie d'onde sinusoïdale pure

2. Gestion des CPU, contrôle intelligent, conception modulaire

3. LCD et affichage LED peut montrer les paramètres et l'onduleur travail état.

4. Les utilisateurs peuvent mettre en mode de veille ou en mode de fonctionnement normal et définir la priorité de sortie (AC ou DC premier abord). La fréquence de sortie (50Hz ou 60Hz) peut être choisi.

5. l'efficacité de conversion élevé (87% -98%), faible consommation d'énergie (1 W ~ 6W en mode veille). Il est le meilleur choix d'onduleurs pour système d'énergie solaire

6. L'onduleur peut charger huit types de piles tels que batterie scellée plomb acide, ouvert de la batterie plomb-acide, batterie gel. Veuillez noter: La Batterie au lithium peut être chargé aussi, les paramètres connexes doivent être mis en usine.

7. puissance de charge élevée et la fonction de charge peut être fermé

8. Cette série d'onduleurs ont la capacité et la surcharge de charge forte la capacité. La puissance de crête est 3 fois de la puissance de sortie nominale. Par exemple, 1KW modèle peut conduire 1HP climatiseur, modèle 2KW peut conduire 2HP climatiseur, 3KW peut conduire 3HP conditionneur.

9. Adopter la dernière conception de circuits basse fréquence américaine, nouveau importés matériaux électriques, transformateur de cuivre pur, et le système est très stable longue durée de vie (plus de 5 ans sous utilisation normale)

10. Protection parfaite (protection basse tension d'entrée, haute tension d'entrée la protection, protection contre la surchauffe, protection contre les courts-circuits, protection contre les surcharges)

11. EMC, LVD, RoHS approbations de certification

12. 2 ans de garantie et l'assistance technique à vie.

Spécification

Paramètre Modèle		1000W	2000W	3000W	4000W	5000W	6000W
Puissance nominale Puissance		1000W	2000W	3000W	4000W	5000W	6000W
Power Peak		3000W	6000W	9000W	12000W	15000W	18000W
Tension de la batterie (DC)		12V ou 24V ou 48V (facultatif)			24V ou 48V (facultatif)		
Taille W × D × H (mm)		318 * 218 * 368			440 * 218 * 400		
Taille d'emballage W × D × H (mm)		395 * 275 * 520			520 * 275 * 520		
Poids Net (Kg)		27	28	30	39	40	51
Poids Brut (Kg)		29	30	32	43	48	53
Mode de fonctionnement (Réglage)	ON	Travail normal mode					
	S-ON	Consommation en sommeil Mode.1-6W Lorsque la puissance de charge supérieure à 5% de la puissance nominale de sortie, il va commencer au travail automatiquement					
	OFF	Complètement					
Entrée CA	Tension	220V ± 35% ou 110V + 35% (facultatif)					
	Fréquence	50Hz ou 60Hz					

Sortie AC	Tension		220V ± 3% ou 230 V ou 240 V ± 3 ± 3% ou 100V ± 3% ou 110V ± 3% (en option)					
	Fréquence		La fréquence est le même que la fréquence de utilitaire en mode utilitaire. Fréquence 50Hz ou 60Hz (facultatif) DC / AC mode de convertir					
Utilitaire Charge (Type de batterie "0" signifie que la charge AC fonction est fermé)	Charge AC Courant (Max)	BAT	1000W	2000W	3000W	4000W	5000W	6000W
		12V	35A	65A	75A	/	/	/
		24V	20A	35A	45A	65A	70A	75A
		48V	10A	15A	30A	35A	40A	50A
	Type de batterie		Gel américaine, Batterie de laine 1, Laine Battery2, Sealed Lead Acid Battery, l'Europe Gel Batterie, Open Acide de plomb piles, batteries de calcium, Batterie De-Battery Acid ou OEM					
	Charge Mode		Charge en trois étapes: CC, CV, CF					
	Charge Temps		Décidée par capacité de la batterie et de la quantité					
	Protection Batterie		Automatique la détection, la charge et la protection de décharge, gestion intelligente					
UPS Priorité	AC		Utilitaire abord, la batterie de secours					
	DC		Batterie abord, l'utilité de veille					
Exposition	Mode d'affichage		LCD + LED					
	Exposition Informations		La tension d'entrée, tension de sortie, la fréquence de sortie, capacité de la batterie, l'état de charge, des informations d'état					
Sortie Vague Type			Onde sinusoïdale pure					
Surcharge Capacité			> 120% 1 min,> 130% 10s					
Puissance Consommation	Mode Veille		1 ~ 6W					
	Mode Normal		1 ~ 3A					
Conversion Efficacité			87% ~ 98%					
Transfert Temps			<5 ms (AC à DC / DC à AC)					
Protection			sortie de surcharge, court-circuit, entrée haute tension, entrée basse tension, surchauffe					
Environnement	Température		-10 ℃ ~ 50 ℃					
	Humidité		10% ~ 90%					
	Altitude		≤4000m					

Certificats

ISO2008
ISO2004
CE-CEM
CE-LVD
FCC
RoHS

Service et le contact

1. OEM et ODM commandes sont prévus.
2. solution d'alimentation consulter disponible en fonction du groupe technique
3. 24 mois de garantie; temps à vie prolongée service technique.
4. Tout de vos questions seront guidés par l'équipe technique professionnelle.
5. étude technique gratuit et une discussion sur les produits sont fournis chaque année.

Un de nos autre produit clé: Régulateur de charge I-P-Smart2 MPPT.