Chine onduleur basse fréquence onde sinusoïdale pure pour le système hors réseau 4KW

Photos détaillées

DC−
DC+
DC INPUT
12V 24V 48V
Remote Port
AC OUTPUT
MAX 5A
AC INPUT
AC OUTPUT
L N E L N E
Inverter
Output Protect
Charger
Input Protect

Principales caractéristiques

1. puissance de surtension de l'onduleur jusqu'à 3 fois
Fréquence 2 de sortie: 50Hz ou 60 Hz réglable par les utilisateurs
3. Modes de travail: DC premier / AC première réglables par les utilisateurs
4. puissance faible consommation en mode veille, 1-6w
Étape 5 Trois de charge de la batterie: CC, CV, CF

Pour obtenir les spécifications, s'il vous plaît télécharger ici

Fonction

Fonction 1.DC Conversion / AC

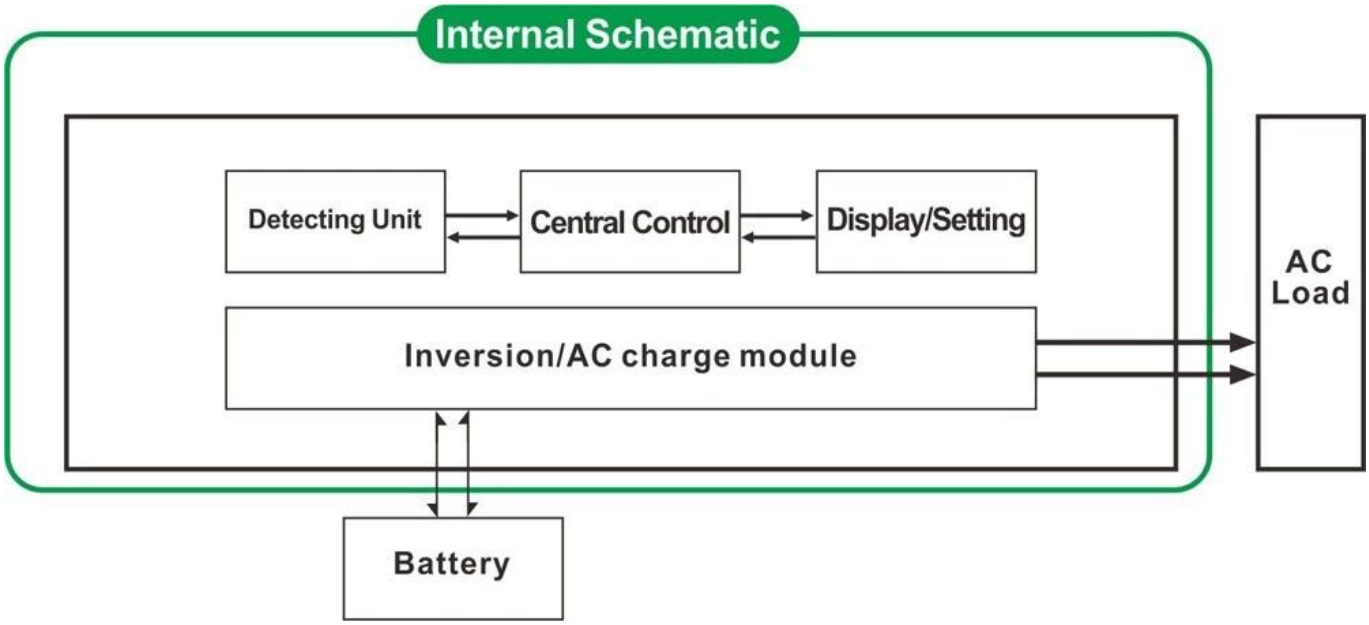

Fonction de charge intelligente 2 haute puissance

1) Il peut charger 8 types de piles (détail s'il vous plaît vérifier paramètre)
2) Haute puissance de charge (détail s'il vous plaît vérifier paramètre)
3) en trois étapes mode de charge: Constant stade actuel de charge (CC), Constant phase de charge de tension (CV),
Float phase de charge (FC)

3. fonction de l'onduleur

Il peut être défini comme l'utilité première (AC première) en mode batterie de secours ou de la batterie en premier (DC en premier) le mode utilitaire de veille.

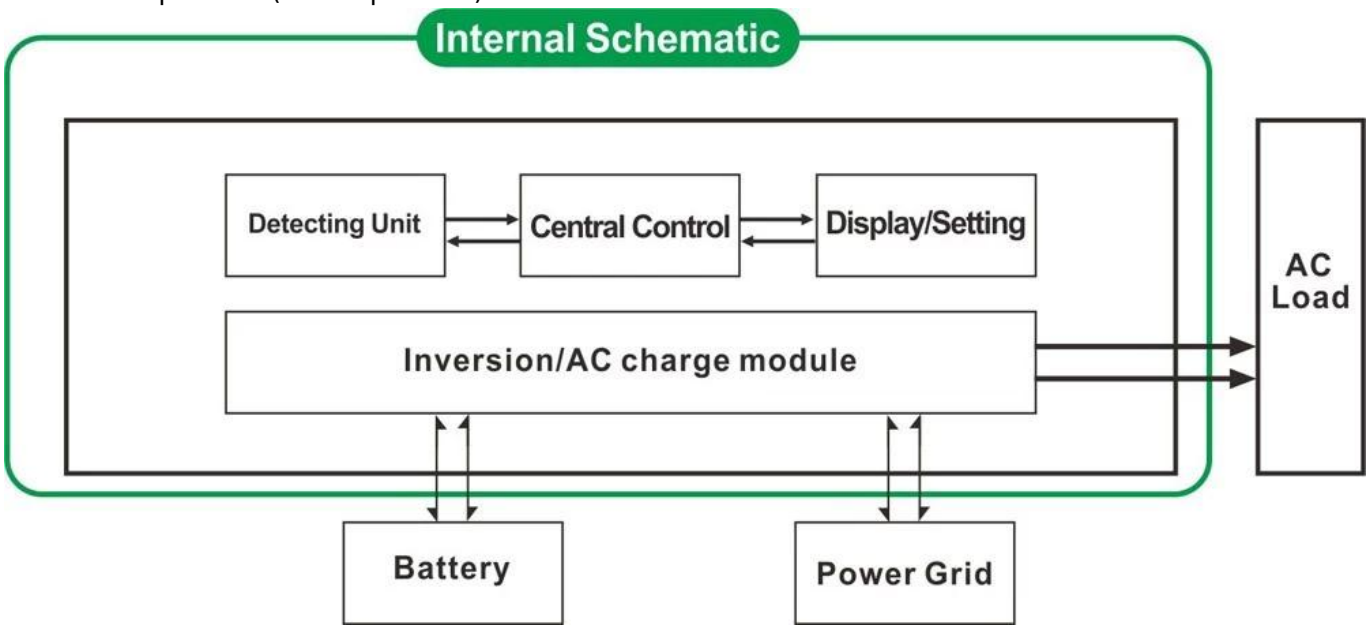

3.1. Utilitaire abord, la batterie de secours en mode UPS (sur le panneau tourner le bouton pour «AC»)
3.2. Batterie d'abord, l'utilité mode veille UPS (sur le panneau tourner le bouton pour "DC").

Traits

1 sortie à onde sinusoïdale pure
Gestion 2 CPU, le contrôle intelligent, conception modulaire
3 LCD et écran LED peuvent afficher les paramètres et l'onduleur état de fonctionnement.
4. Les utilisateurs peuvent mettre en mode de veille ou en mode de fonctionnement normal et définir la priorité de sortie (AC ou DC premier abord). Le
la fréquence de sortie (50Hz ou 60Hz) peut être choisie.
5. haute efficacité de conversion (87% -98%), faible consommation d'énergie (1 W ~ 6W en mode veille). C'est le meilleur
choix des onduleurs pour système d'énergie solaire
6 L'onduleur peut charger 8 types de batteries comme batterie scellée plomb acide, ouvert de la batterie plomb-acide, gel
batterie. Veuillez noter: La batterie au lithium peut être chargée aussi, les paramètres associés doivent être mis en usine.
7. puissance de charge élevée et la fonction de charge peut être fermé
8 Cette série d'inverseurs ont la capacité de support de charge et une forte capacité de surcharge. La puissance de crête est 3 fois de
la puissance de sortie nominale. Par exemple, le modèle de 1KW peut conduire 1HP climatiseur, modèle 2KW peut conduire 2HP air
conditionneur, 3KW peut conduire 3HP conditionneur.
9 L'adoption de la dernière conception de circuit à basse fréquence américain, matériaux électriques importés de neuf, pur
transformateur de cuivre, le système est très stable longue durée de vie (plus de 5 ans en utilisation normale)
10 Protection parfaite (protection de basse tension d'entrée, protection de tension d'entrée élevée, protection contre la surchauffe,
protection contre les courts-circuits, protection contre les surcharges)
11. EMC, LVD, RoHS certification approbations
12. garantie et temps de vie d'assistance technique de 2 ans.

Spécification

Certificats

ISO2008
ISO2004
CE-EMC
CE-LVD
FCC
RoHS

Service et le contact

1. OEM et ODM commandes sont prévus.
2. solution d'alimentation consulter disponible en fonction du groupe technique
3. garantie de 24 mois; temps continu prolongé service technique.
4 Toutes vos questions seront guidés par l'équipe technique professionnelle.
5. étude technique gratuit et une discussion sur les produits sont fournis chaque année.

Un de nos autres produits clé: Régulateur de charge I-P-Smart2 MPPT.