# Sinusoïdale pure de Chine usine du Wave Inverter avec Chargeur de batterie UPS 5KW

## Photos détaillées

DC−
DC+
DC INPUT
12V 24V 48V
Remote Port
AC OUTPUT
MAX 5A
AC INPUT
AC OUTPUT
L N E L N E
Inverter
Output Protect
Charger
Input Protect

## Principales caractéristiques

1. puissance de surtension de l'onduleur jusqu'à 3 fois
Fréquence 2 de sortie: 50Hz ou 60 Hz réglable par les utilisateurs
3. Modes de travail: DC premier / AC première réglables par les utilisateurs
4. puissance faible consommation en mode veille, 1-6w
Étape 5 Trois de charge de la batterie: CC, CV, CF

Pour obtenir les spécifications, s'il vous plaît télécharger ici

## Fonction

**Fonction 1.DC Conversion / AC**

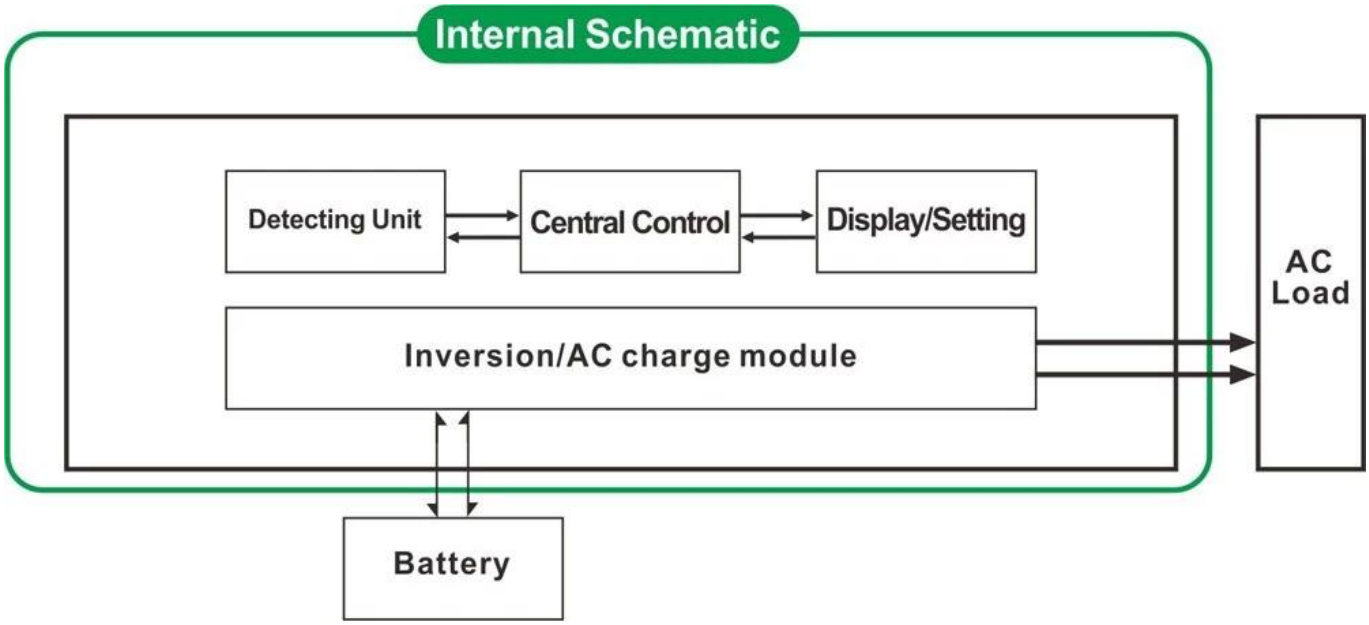


**Fonction de charge intelligente 2 haute puissance**

1) Il peut charger 8 types de piles (détail s'il vous plaît vérifier paramètre)
2) Haute puissance de charge (détail s'il vous plaît vérifier paramètre)
3) en trois étapes mode de charge: phase de charge à courant constant (CC), Constant phase de charge de tension (CV), Float phase de charge (FC)

**3. fonction de l'onduleur**

Il peut être défini comme l'utilité première (AC première) en mode batterie de secours ou de la batterie en premier (DC en premier) le mode utilitaire de veille.

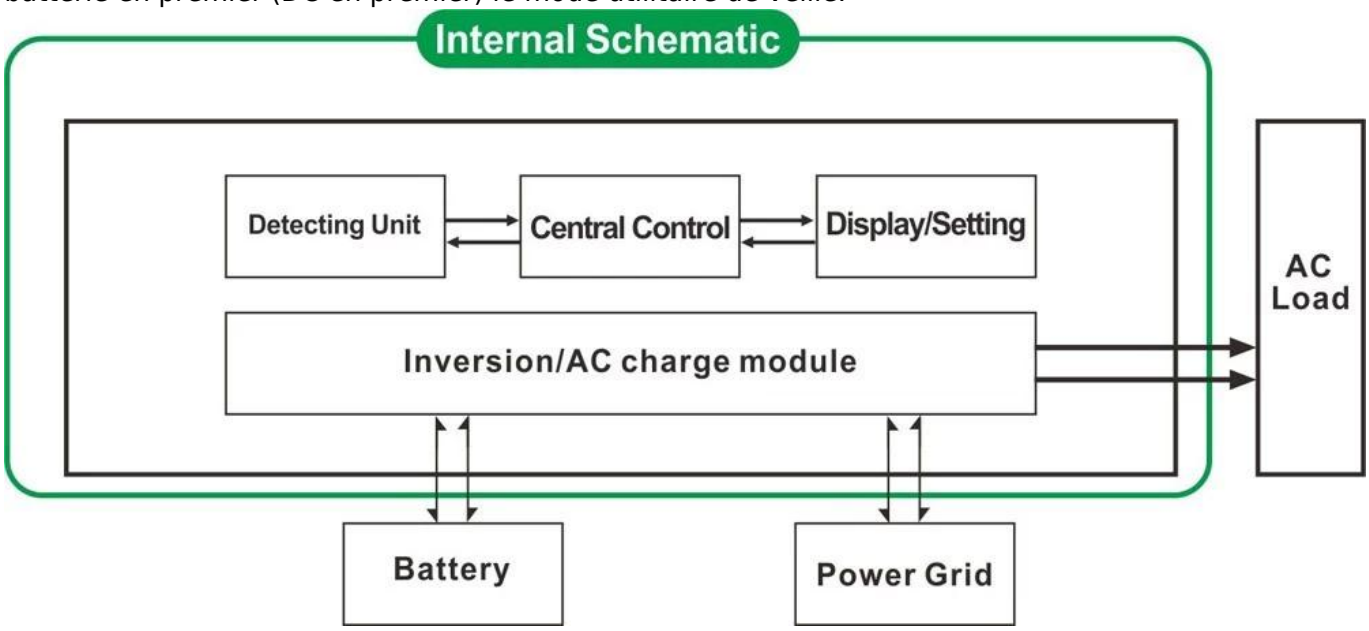


3.1. Utilitaire abord, la batterie de secours en mode UPS (sur le panneau tourner le bouton pour «AC»)
3.2. Batterie d'abord, l'utilité mode veille UPS (sur le panneau tourner le bouton pour "DC").

**Traits**

1. Onde sinusoïdale pure sortie
Gestion 2 CPU, le contrôle intelligent, conception modulaire

3 LCD et écran LED peuvent afficher les paramètres et l'onduleur état de fonctionnement.
4. Les utilisateurs peuvent mettre en mode de veille ou en mode de fonctionnement normal et définir la priorité de sortie (AC ou DC premier abord). La fréquence de sortie (50Hz ou 60Hz) peut être choisie.
5. haute efficacité de conversion (87% -98%), faible consommation d'énergie (1 W ~ 6W en mode veille). Il est le meilleur choix d'onduleurs pour système d'énergie solaire
6 L'onduleur peut charger 8 types de batteries comme batterie scellée plomb acide, ouvert de la batterie plomb-acide, batterie gel. Veuillez noter: La batterie au lithium peut être chargée aussi, les paramètres associés doivent être mis en usine.
7. puissance de charge élevée et la fonction de charge peut être fermé
8 Cette série d'inverseurs ont la capacité de support de charge et une forte capacité de surcharge. La puissance de crête est 3 fois de la puissance de sortie nominale. Par exemple, le modèle de 1KW peut conduire 1HP climatiseur, modèle de 2KW peut conduire 2HP climatiseur, 3KW peut conduire 3HP conditionneur.
9 L'adoption de la dernière conception de circuit à basse fréquence américain, matériaux électriques importés de marque nouvelle, transformateur de cuivre pur, le système est très stable longue durée de vie (plus de 5 ans en utilisation normale)
10 Protection parfaite (protection basse tension d'entrée, protection de tension d'entrée élevée, protection contre la surchauffe, protection contre les courts-circuits, protection contre les surcharges)
11. EMC, LVD, RoHS certification approbations
12. garantie et temps de vie d'assistance technique de 2 ans.

**Spécification**

| Paramètre<br>Modèle | | 1000W | 2000W | 3000W | 4000W | 5000W | 6000W |
|---|---|---|---|---|---|---|---|
| Puissance de sortie nominale | | 1000W | 2000W | 3000W | 4000W | 5000W | 6000W |
| Puissance de crête | | 3000W | 6000W | 9000W | 12000W | 15000W | 18000W |
| Tension de la batterie (DC) | | 12V ou 24V ou 48V (en option) | | | 24V ou 48V (en option) | | |
| Taille L x P x H (mm) | | 318 * 218 * 368 | | | 440 * 218 * 400 | | |
| Taille d'emballage L x P x H (mm) | | 395 * 275 * 520 | | | 520 * 275 * 520 | | |
| Poids net (kg) | | 27 | 28 | 30 | 39 | 40 | 51 |
| Poids brut (kg) | | 29 | 30 | 32 | 43 | 48 | 53 |
| Mode de fonctionnement (Réglage) | ON | Fonctionnement normal mode | | | | | |
| | S-ON | Sommeil Mode.1-6W consommation Lorsque la puissance de charge supérieure à la puissance nominale de 5%, il va commencer à travailler automatiquement | | | | | |
| | OFF | Complètement | | | | | |
| Entrée CA | Tension | 220V ± 35% ou 110V + 35% (en option) | | | | | |
| | Fréquence | 50Hz ou 60Hz | | | | | |
| Sortie AC | Tension | 220V ± 3% ou 230 ou 240 ± 3 ± 3% ou 100 V à ± 3% ou 110V ± 3% (en option) | | | | | |
| | Fréquence | La fréquence est la même comme la fréquence de l'utilitaire en mode utilitaire.<br>Fréquence 50Hz ou 60Hz (facultatif) en DC / AC en mode convertir | | | | | |

| | | | | | | | | |
|---|---|---|---|---|---|---|---|---|
| Utilitaire charge (Type de batterie "0" signifie que la fonction de charge AC est fermé) | AC Courant de charge (Max) | BAT | 1000W | 2000W | 3000W | 4000W | 5000W | 6000W |
| | | 12V | 35A | 65A | 75A | / | / | / |
| | | 24V | 20A | 35A | 45A | 65A | 70A | 75A |
| | | 48V | 10A | 15A | 30A | 35A | 40A | 50A |
| | Type de batterie | | Amérique Gel, Batterie de laine 1, Laine Battery2, Sealed Lead Acid Battery, l'Europe Batterie Gel, Open Lead Acid batteries, piles de calcium, Batterie De Batterie d'acide ou OEM | | | | | |
| | Mode de charge | | Charge en trois étapes: CC, CV, CF | | | | | |
| | Temps de charge | | Décidé par la capacité de la batterie et de la quantité | | | | | |
| | Protection de batterie | | Automatique la détection, la charge et la décharge protection, la gestion intelligente | | | | | |
| UPS Priorité | AC | | Utilitaire abord, la batterie de secours | | | | | |
| | DC | | Batterie d'abord, l'utilité de veille | | | | | |
| Affichage | Mode d'affichage | | LCD + LED | | | | | |
| | Informations sur l'affichage | | Tension d'entrée, tension de sortie, la fréquence de sortie, capacité de la batterie, l'état de charge, de la Condition Informations | | | | | |
| Type de sortie d'onde | | | Onde sinusoïdale pure | | | | | |
| Capacité de surcharge | | | > 120% 1 min,> 130% 10s | | | | | |
| Consommation | Mode veille | | 1 ~ 6W | | | | | |
| | Mode Normal | | 1 ~ 3 | | | | | |
| Efficacité de conversion | | | 87% ~ 98% | | | | | |
| Temps de transfert | | | <5 ms (AC-DC / DC à AC) | | | | | |
| Protection | | | sortie de surcharge, court-circuit, entrée haute tension, entrée basse tension, surchauffe | | | | | |
| Environnement | Température | | -10 ℃ ~ 50 ℃ | | | | | |
| | Humidité | | 10% à 90% | | | | | |
| | Altitude | | ≤4000m | | | | | |

## Certificats

ISO2008
ISO2004
CE-EMC
CE-LVD
FCC
RoHS

## Service et le contact

1. OEM et ODM commandes sont prévus.
2. solution d'alimentation consulter disponible en fonction du groupe technique
3. garantie de 24 mois; temps continu prolongé service technique.
4 Toutes vos questions seront guidés par l'équipe technique professionnelle.
5. étude technique gratuit et une discussion sur les produits sont fournis chaque année.

Un de nos autres produits clé: Régulateur de charge I-P-Smart2 MPPT.