Contrôleur solaire MPPT imperméable IP65 12V 24V 36V 48V 80A 100A

Fonctionnalité

Mode de charge 1.MPPT, efficacité de conversion jusqu'à 99%.
2.12V / 24V / 36V / 48V Système de batterie La reconnaissance automatique, pratique pour les clients à utiliser.
3. MAXIMUM Tension de saisie PV jusqu'à DC150V.
4.Support multi - machine parallèle à réaliser la mise à niveau de la puissance du système
5. Il a une fonction de chargement de limitation de courant. Lorsque la puissance de PV est trop grande, le contrôleur maintient automatiquement la puissance de charge et le courant de charge ne dépasse pas la valeur nominale.
6. ModeDatart Mode: Mode ON / OFF, MODE DE COMMANDE DOUBLE TIME, MODE DE COMMANDE DE TENSION PV, Tension PV + Mode temporel et ainsi de suite.
7. Types de batterie recommandées: acide au plomb scellé, ventilé, gel, batterie NiCd. D'autres types de batteries peuvent également être définis, tels que la batterie au lithium, etc.
8.RS485 Communication, nous pouvons proposer un protocole de communication à la gestion intégrée et au développement secondaire de la gestion intégrée de l'utilisateur.
9. Prise en charge de la surveillance du logiciel PC et du module WiFi pour réaliser la surveillance du cloud de l'application.
10.CE, ROHS, Certifications FCC approuvées, d'autres certifications peuvent également être effectuées en fonction de différentes exigences.
11 2 Garantie des années et 2 ~ 10 ans de service technique prolongé.

Paramètre

Série Mars		48bl-80A	48bl-100a	48bh-80a	96BH-50A
Catégorie de produit	Propriétés du contrôleur	MPPT (suivi maximum du point d'alimentation)			
	Efficacité du MPPT	≥99,5%			
	Alimentation de secours	0.5w ~ 1.2W			
	Tension du système	Reconnaissance automatique		48V	96V
	Méthode de dissipation de chaleur	Refroidissement aérien			

Caractéristiques d'entrée	Max.PV Tension d'entrée (COV)		DC150V		DC300V	
	Démarrer le point de tension de charge		Tension de la batterie + 3V		Tension de la batterie + 10V	
	Point de protection contre la tension d'entrée faible		Tension de la batterie + 2V		Tension de la batterie + 5V	
	Point de protection contre la tension		DC150V		DC300V	
	Puissance PV notée	Système 12V	1040W	1300w	-	-
		Système 24V	2080w	2600w	-	-
		Système 36V	3120W	3900W	-	-
		Système 48V	4160W	5200W	4160W	-
		Système 96V	-	-	-	5200W
Caractéristiques de charge	Types de batterie sélectionnables		Acide de plomb scellé, batterie de gel, inondé (d'autres types de piles peuvent également être définis)			
	(Batterie de gel par défaut)					
	Facturer le courant nominal		80a	100a	80a	50a
	Méthode de charge		3 Étape: Courant constant (charge rapide)-Constant la charge de tension-flottante			
Caractéristiques de la charge	Tension de charge		La même chose que la tension de la batterie			
	Charger le courant nominal		80a	100a	80a	50a
	Mode de contrôle de la charge		Mode \ OFF, mode de contrôle de la tension PV, mode de commande double temps, mode de commande de temps PV +			
Affichage et communication	Mode d'affichage		Affichage de rétroéclairage de code de secours LCD haute définition			
	Mode de communication		PORT 8-PIN RJ45 PORT / RS485 / Support Software Software / Support Module WiFi pour réaliser la surveillance de l'application en nuage			

Autres paramètres	Protéger la fonction	Entrée-sortie sur \ sous Protection de la tension, prévention de la protection contre la connexion, protection contre la batterie, etc.
	Température de fonctionnement	-20 ℃ ~ + 50
	Température de stockage	-40 ℃ ~ + 75
	IP (protection contre l'entrée)	IP67
	Max. taille de connexion	50mm2
	Poids net / kg)	12.8
	Poids brut (kg)	13
	Taille du produit (mm)	500 * 350 * 140
	Taille d'emballage (mm)	610 * 448 * 265

Diagramme de connexion parallèle

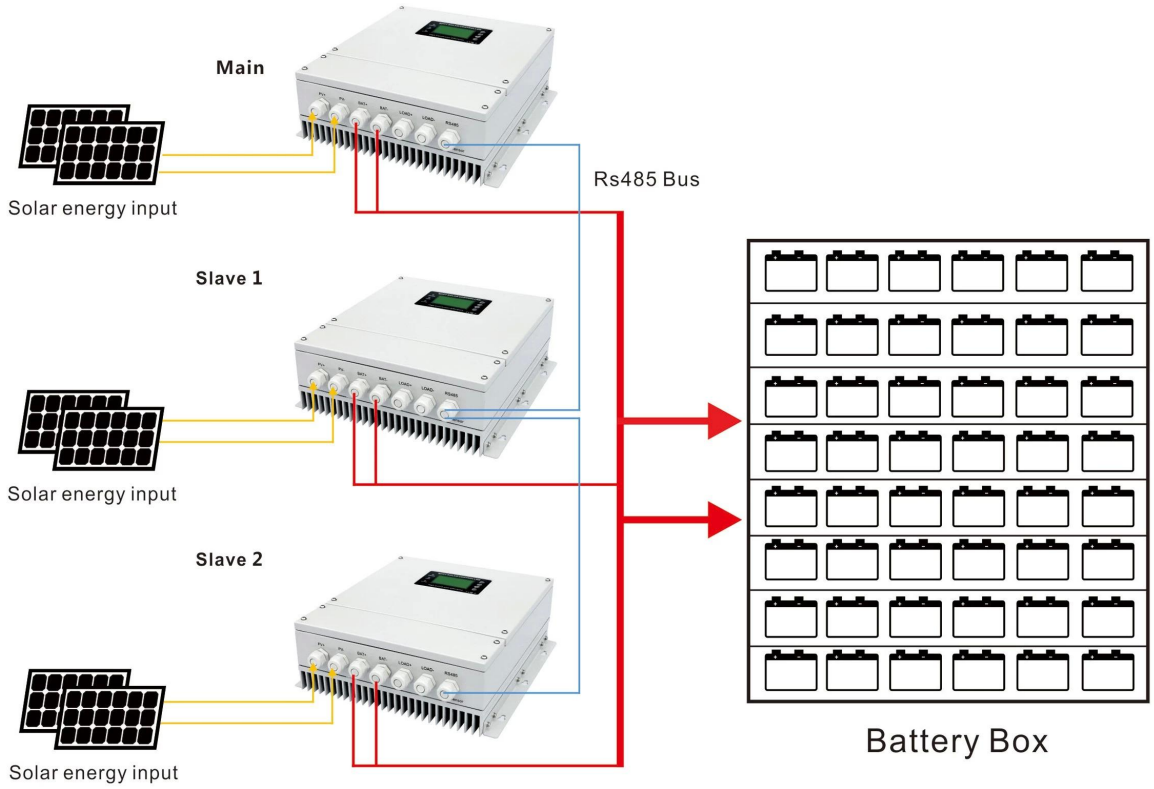

Diagramme de connexion système

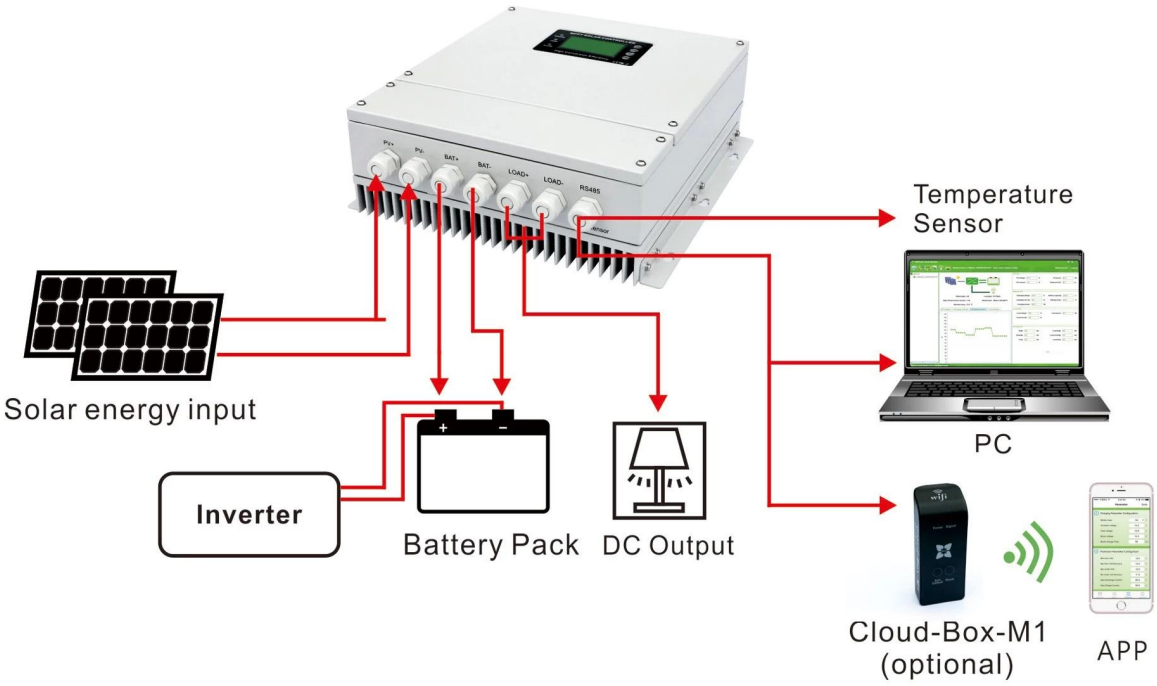
PV+
PV-
BAT+
BAT-
LOAD+
LOAD-
RS485
Temperature Sensor
Solar energy input
PC
Inverter
Battery Pack
DC Output
Cloud-Box-M1 (optional)
APP