Application

1. Back-up système UPS à usage industriel, commercial, ménage, etc

2. Puissance mobile et alimentation de secours pour les zones qui sont le manque d'utilité.

3. Hors réseau solaire et système d'énergie éolienne

3.1 simple hors réseau solaire et système d'énergie éolienne

3.2 AC abord solaire hors réseau et système d'énergie éolienne

3.3 DC solaire premier hors-réseau et système d'énergie éolienne

Traits

1. Sortie à onde sinusoïdale pure, pleine puissance

2. Gestion de la CPU et de contrôle, la conception modulaire

Écran LCD 3., Peut afficher visuellement différents paramètres

Conception multifonction 4., Peut fixer une variété de mode de fonctionnement

. 5 connexion de la batterie externe, pratique pour étendre l'utilisation du temps et de back-up de puissance; utilisateur peut se connecter autant de piles au besoin

6. Super capacité de charge et la capacité de charge élevée, cette série de onduleurs peuvent non seulement conduire charge de résistance; mais aussi toutes sortes de charges inductives, comme moteur, climatiseur, perceuses électriques, lampes fluorescentes, lampes à gaz, etc peuvent conduire presque tous les types de charge

7. Basse fréquence conception de circuit, une bonne stabilité du système, faible taux d'échec et longue durée de vie (sous le bon fonctionnement, il peut être aussi longue que 5 ans)

8. Protection parfaite: protection de basse tension, protection de surtension, protection contre la surchauffe, protection contre les courts-circuits, les surcharges protection; alerte d'alarme

9. CE / EMC / LVD / Approbations RoHS.

10. Deux ans de garantie, supports techniques long de la vie

Fonction

Une. Sole fonction d'inversion dans le mode d'inversion (uniquement relié à la batterie), peut être réglé en mode de fonctionnement normal et en mode veille.

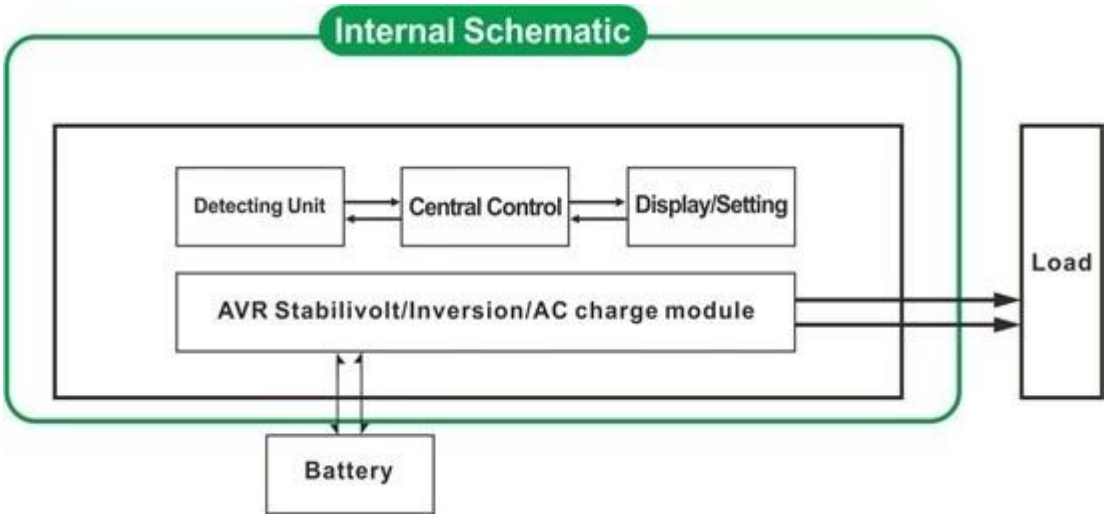

1.1 mode de fonctionnement normal:. Frequncy à l'écran LCD est réglé comme 01 Peu importe si il ya des charges AC connectés à l'onduleur ou pas, la borne de sortie de l'onduleur sera toujours prêt tension pour alimenter les charges. Sous ce mode, l'écran s'affiche comme ci-dessous:

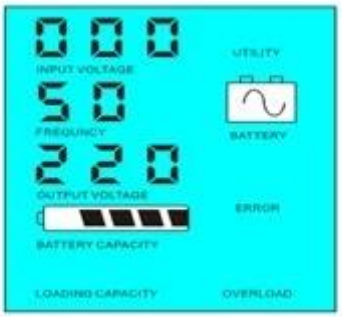

Mode 1.2 du sommeil:. Frequncy à l'écran LCD est réglé comme 02 Si la puissance des charges reliées à l'onduleur est inférieure à 5% de la puissance nominale de l'onduleur, il n'y aura pas de sortie de l'onduleur. C'est-à-dire, que la puce de convertisseur fonctionne dans de telles conditions et la consommation d'énergie n'est que de 1-6W; Si la puissance des charges reliées à l'onduleur est supérieur à 5% de la puissance nominale de l'onduleur, l'onduleur démarre automatiquement la fonction d'inversion et alimenter les charges dans les 5 secondes. Comme indiqué ci-dessous:

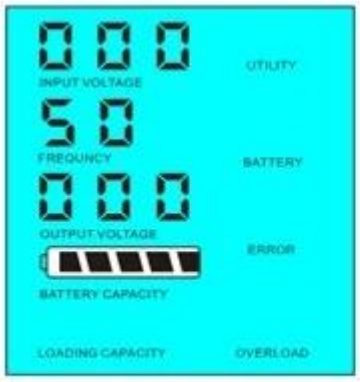

Load's power＜5% of inverter's rated power

Load's power＞5% of inverter's rated power

2. Fonction UPS en mode utilitaire (relié à la batterie et de l'utilité. Peut être réglé que l'utilité première, le mode batterie de secours et la batterie en premier, le mode utilitaire de veille).

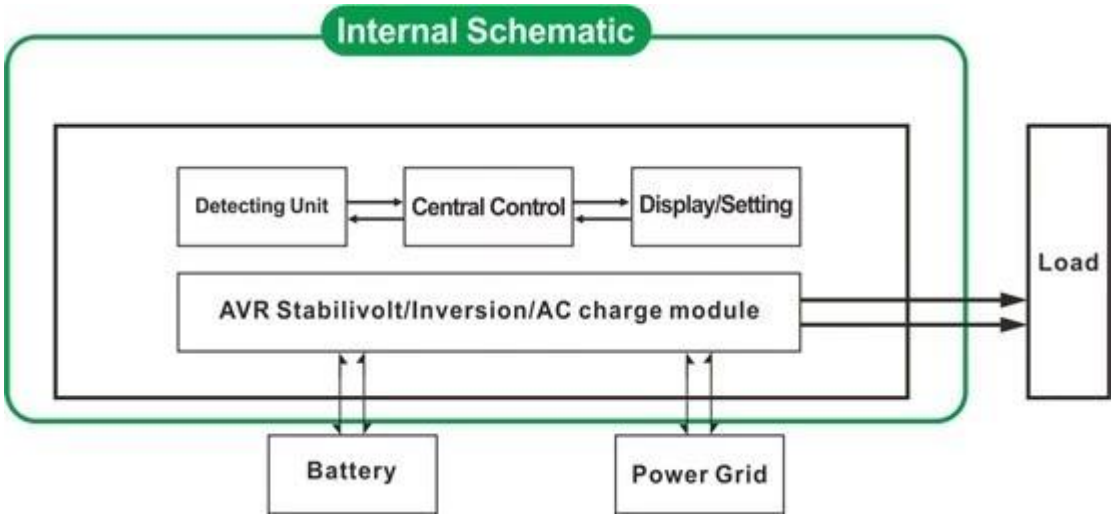

2.1 Utilitaire première, la batterie de secours en mode UPS: FRÉQUENCE à l'écran LCD est réglé comme 01 Lorsque les deux utilité et la batterie sont raccordés à l'onduleur, utilitaire alimenter les charges avant la batterie.. Lorsque l'utilitaire est coupée, la batterie continuera automatiquement pour alimenter après inversion.

Les étapes sont les suivantes:

Étape 1: Lorsque le courant est disponible, elle sera sortie directement après voltagebeing stabilisé et de charger les batteries en même temps.

Étape 2: Lorsque le courant est coupé brusquement, l'onduleur convertit courant continu en courant alternatif automatiquement pour assurer une alimentation sans interruption dans 5ms.

Étape 3: Lorsque le courant est de nouveau disponible, il sera automatiquement transféré à l'utilité d'alimenter des charges et de charger les batteries en même temps.

Voir workflow comme ci-dessous.

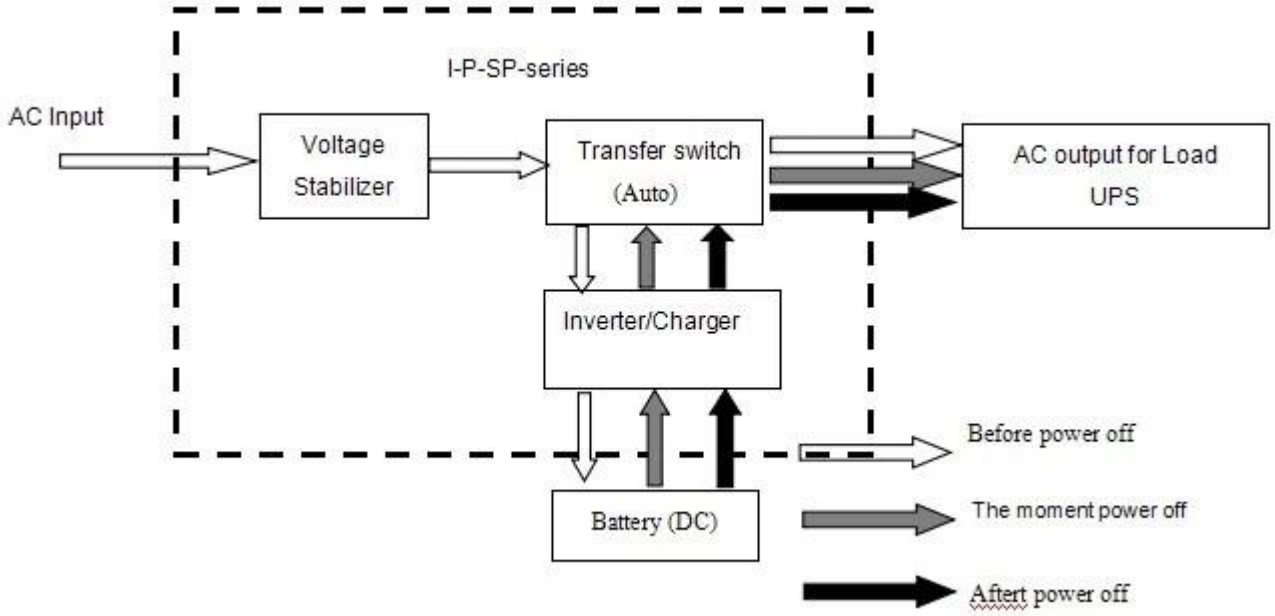

LCD s'affiche comme ci-dessous:

Utility supply power and charge battery

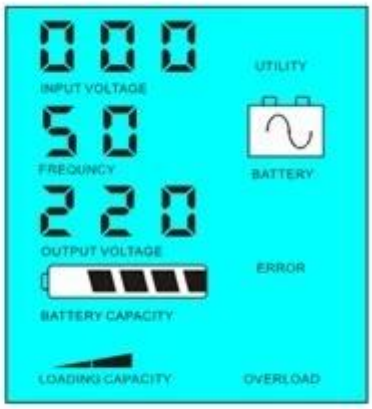

Without utility and battery supply power

2.2 Batterie premier mode utilitaire veille UPS: FRÉQUENCE à l'écran LCD est réglé comme 03. Lorsque à la fois l'utilité et la batterie sont connectés à l'onduleur, la batterie d'alimenter les charges avant leur utilité. Lorsque la capacité de la batterie n'est pas assez, utilitaire continuera à alimenter automatiquement.

Les étapes sont les suivantes:

Étape 1: Lorsque la batterie est suffisamment chargée, il alimentera les charges directement

Étape 2: Lorsque la batterie n'a pas assez de puissance, il sera automatiquement transféré à l'utilité d'alimenter les charges

Étape 3: Une fois la batterie complètement chargée (par exemple par le contrôleur de charge solaire ou éolienne), il sera alors automatiquement transféré à l'énergie de la batterie alimentant les charges.

Voir workflow comme ci-dessous.

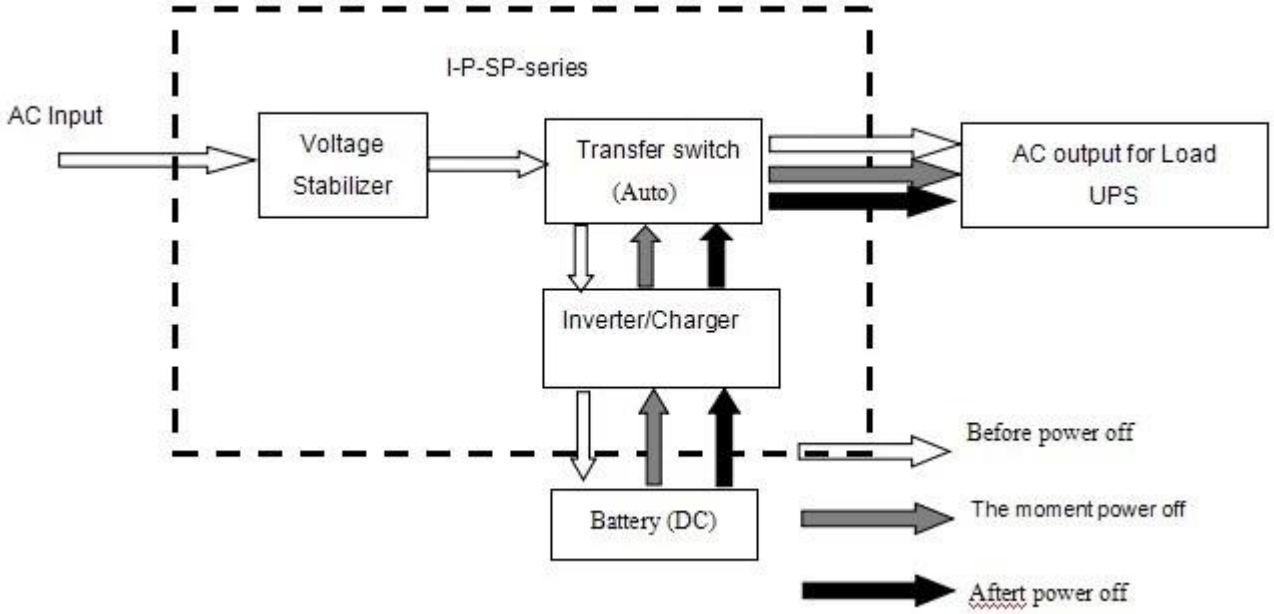

LCD s'affiche comme ci-dessous:

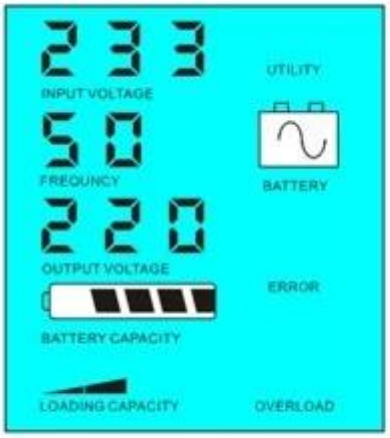

Battery has power

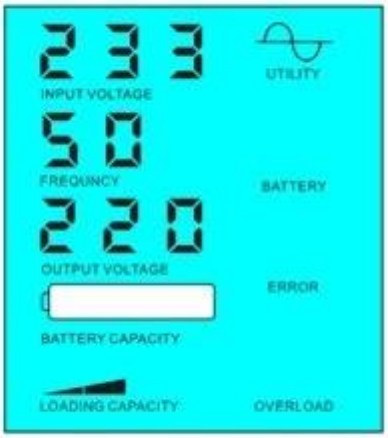

Battery dead, utility supply power

Paramètre

Modèle Paramètre		1000VA
Capacité nominale de sortie		700W
Power Peak		1500W
Tension de la batterie (DC)		24V
Taille L x P x H (mm)		335 * 165 * 375
Taille d'emballage L x P x H (mm)		355 * 185 * 395
Poids net (kg)		12
Poids brut (kg)		13
Paramètres généraux		
(Cadre) Mode de fonctionnement	1	Utilitaire d'abord, la batterie Veille
	2	Mode veille, aucune utilité, la puissance de charge supérieure à 5% de la puissance nominale, commencera à fonctionner automatiquement
	3	Batterie première, l'utilité veille
Entrée CA	Tension	220V ± 35% ou 110V +35% (en option)
	Fréquence	± 3% 50 Hz ou 60 Hz ± 3% (en option)
Sortie AC	Tension	220V ± 3% ou 230 ± 3 ou ± 3% 240V ou 100V ± 3%
		ou 110V ± 3% (facultatif)
	Fréquence	50Hz ou 60Hz ± 0,5 ± 0,5 (Facultatif)
charge de la batterie	AC Courant de charge	0 ~ 15A
	Temps de charge	Dépendra de la capacité de la batterie et la quantité
	Protection de batterie	Détection automatique, Charger et décharger la protection, la gestion intelligente
Afficher	Mode d'affichage	LCD
	Affichage des informations	La tension d'entrée, tension de sortie, la sortie la fréquence, la batterie capacité, état de charge, de la Condition Informations
Type de sortie d'onde		Sortie d'une onde sinusoïdale pure, la forme d'onde taux de distorsion ≤ 3
Capacité de surcharge		> 120% 1 min,> 130% 10s

Consommation	Mode veille	1 ~ 6W
	Mode Normal	1 ~ 3A
Efficacité de conversion		80% ~ 90%
Temps de transfert		<5 ms (AC-DC / DC AC)
Protection		sortie de surcharge, court-circuit, haute tension entrée, entrée basse tension, de surchauffe
Environnement	Température	-10 ℃ ~ 50 ℃
	Humidité	10% ~ 90%
	Altitude	≤ 4000m

Remarque

Le paramètre "option" peut être réglé selon les exigences du client

Ce qui précède est notre paramètre standard. Sujet à changement sans préavis.

Nous avons notre propre onduleur professionnel et contrôleur équipe de R & D et nous fournissons le support technique et le service d'OEM.

Autres

S'il vous plaît se référer à la conception d'ensemble, les documents techniques, les brochures de produits, etc

Fait par le Département Ingénierie 5 mai 2014 2e édition