# I-P-SPC Power Inverter avec haut-contrôleur de charge solaire 5000W

## Application

1)Off-grid système d'énergie solaire

2) Utilitaire et le système solaire de production d'énergie complémentaire

## Caractéristiques

1) Facile à installer. Pour configurer un système solaire, les utilisateurs doivent simplement se connecter avec des panneaux solaires et des batteries.

2) la gestion de la CPU, le contrôle intelligent, conception modulaire

3) LED écran LCD. LCD peut afficher divers paramètres (tels que la tension de sortie, la fréquence, le mode de fonctionnement)

4) la conception multifonction, la fonction AVR UPS. Les utilisateurs ne doivent pas acheter, contrôleur, chargeur ou stabilisateur AC solaire.

5) Raccordement batterie externe, il est pratique pour les utilisateurs d'étendre l'utilisation du temps et de back-up de temps de puissance

6) Avec la capacité de charge et de super capacité de charge élevée, cette série d'onduleurs peut non seulement conduire la charge de la résistance; mais aussi différents types de charges inductives telles que le moteur, l'air conditionné, perceuses électriques, lampe fluorescente, lampe à gaz. Il peut piloter presque tous les types de charge

7) La conception du circuit d'onde sinusoïdale pure à basse fréquence, qualité stable, facile à l'entretien, faible taux d'échec et de longue durée de vie (en fonctionnement correct, il peut durer au moins 5 ans)

8) Une protection parfaite: protection basse tension, protection haute tension, protection contre la surchauffe, protection contre les courts-circuits, protection contre les surcharges

9) CE / EMC / LVD / approbations RoHS / FCC

10) 2 ans de garantie, support technique long de la vie

## Paramètre

| Mode | | 7000VA |
|---|---|---|
| Capacité nominale de sortie | | 5000W |
| Puissance de crête | | 10000W |
| Tension de la batterie (DC) | | 48V |
| PWM contrôleur solaire | Tension | 48V |
| | Courant | 60A |
| | Tension d'entrée PV max | 100V |
| Taille L × P × H (mm) | | 420 * 260 * 605 |
| Taille d'emballage W × D × H (mm) | | 440 * 280 * 625 |
| Poids net / kg) | | 50 |
| Poids brut (kg) | | 60 |
| paramètres généraux | | |
| Mode de fonctionnement (Réglage) | 1 | Utilitaire premier (AC premier) en mode batterie de secours |
| | 2 | Mode veille, aucune utilité, la puissance de la charge est supérieure à 5% de la puissance de sortie nominale, variateur commence à fonctionner automatiquement |
| | 3 | Batterie premier (premier DC) Mode utilitaire de veille |
| entrée CA | Tension | 220V ± 35% ou 110V + 35% (Facultatif) |
| | La fréquence | 50Hz ± 3% ou 60Hz ± 3% (en option) |
| sortie AC | Tension | 220V ± 3% ou 230 ± 3 or240V ± 3% ou 100V ± 3% ou 110V ± 3% (Facultatif) |
| | La fréquence | 50Hz ± 0,5 ou 60Hz ± 0,5 (Facultatif) |
| charge de l'utilitaire | AC Courant de charge | 0 ~ 15A |
| | Temps de charge | Depend sur la capacité de la batterie et de la quantité |
| | protection de batterie | Détection automatique, protection de charge et de décharge, gestion intelligente |
| charge PV | | Courant total de PV d'entrée doit être inférieure à courant nominal du régulateur solaire PWM |
| Afficher | Mode d'affichage | LCD + LED |
| | Informations sur l'affichage | La tension d'entrée, tension de sortie, la fréquence de sortie, capacité de la batterie, l'état de charge, les informations d'état |
| Type de sortie d'onde | | sortie d'onde sinusoïdale pure, Distorsion harmonique totale THD≤3 |
| surcharge Capacité | | > 120% 1 min,> 130% 10s |
| Consommation d'énergie | Mode veille | 1 ~ 6W |
| | Mode normal | 1 ~ 3A |
| Efficacité de conversion | | 80% ~ 90% |
| Temps de transfert | | <5ms (AC à DC / DC à AC) |
| protection | | sortie de surcharge, court-circuit, entrée haute tension, entrée basse tension, de surchauffe |
| Environnement | Température | -10 ℃ ~ 50 ℃ |
| | Humidité | 10% à 90% |
| | Altitude | ≤4000m |

**Off-grid système d'énergie solaire**

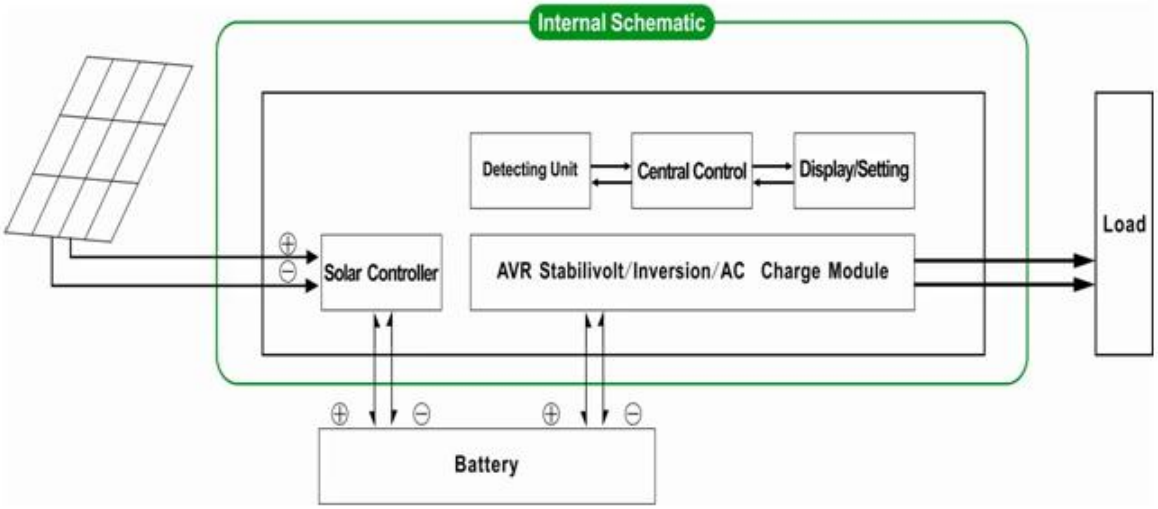


**Utilitaire et le système solaire de production d'énergie complémentaire**

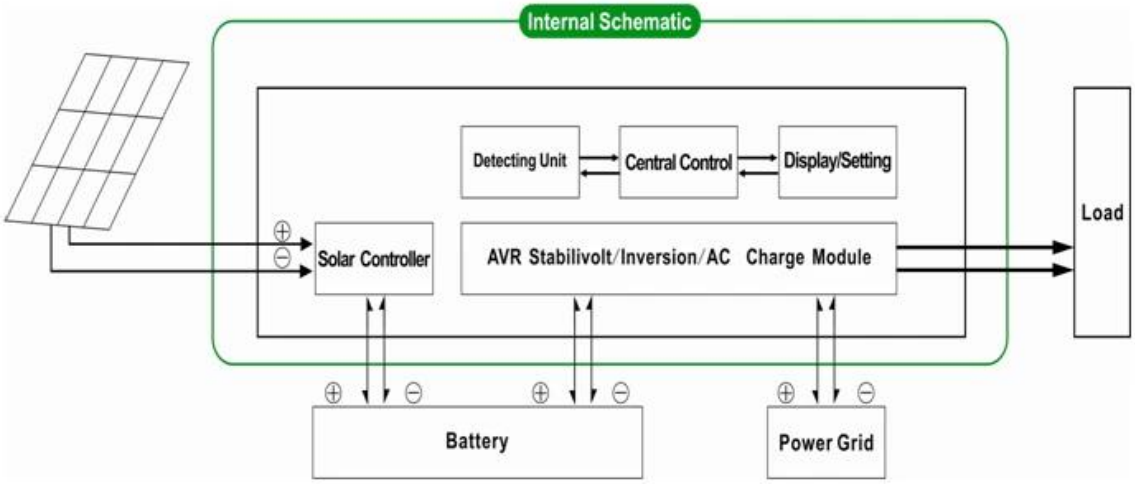


Ce qui précède est notre paramètre standard. Sujet à modification sans préavis.

Nous avons notre propre professionnel onduleur et contrôleur R & D team et nous fournissons un soutien technique et le service OEM ODM

le manette informations ci-dessus est parameter.It standard de notre société peut être changé pour régulateur de charge solaire autre PWM.

## Diagramme de connexion

# I-P-SPC-Series System

I-P-SPC-Series Inverter+Solar Controller