introduction

En mode d'inversion DC / AC, les utilisateurs peuvent définir cette série d'onduleurs en mode de fonctionnement normal ou en mode veille. En mode utilitaire, il a Régulateur de tension automatique fonction (AVR), fonction d'utilité de charge (premier modèle AC) et la fonction UPS. Cette faible fréquence multifonctionnel onduleur à onde sinusoïdale pure présente les avantages de la qualité stable, la capacité de charge forte et longue durée de vie. Il peut également fonctionner dans l'environnement pauvre. Il est la deuxième génération de notre basse fréquence onduleur à onde sinusoïdale pure IP-XD-series.

Caractéristiques

1, sortie d'onde sinusoïdale pure, pleine puissance

2, le contrôle de l'unité centrale, le contrôle intelligent, conception modulaire

3, affichage à cristaux liquides différents paramètres

4, la conception multifonction (AVR, UPS), chargeur supplémentaire n'est pas nécessaire et les appareils électriques peuvent être protégés.

5, la connexion de la batterie externe, il est pratique pour les utilisateurs d'étendre l'utilisation du temps et de back-up de temps de puissance

6, avec un super capacité de charge et la capacité de charge élevée, cette série d'onduleurs peut non seulement conduire la charge de la résistance; mais aussi différents types de charges inductives, comme moteur, climatiseur, perceuses électriques, lampe fluorescente, lampe à gaz.

7, Basse conception de circuit de fréquence, qualité stable, faible taux d'échec et de longue durée de vie (sous un bon fonctionnement, il peut durer au moins 5 ans)

8, protection parfaite: protection basse tension, protection haute tension, protection contre la surchauffe, protection contre les courts-circuits, protection contre les surcharges, alerte d'alarme

9, CE / EMC / LVD / RoHS Approbations

10, Deux ans de garantie, support technique long de la vie

Fonction

1, DC à la fonction d'inversion AC en mode d'inversion (uniquement relié avec des piles et des charges), les utilisateurs peuvent mettre à normamode de fonctionnement de l ou en mode veille

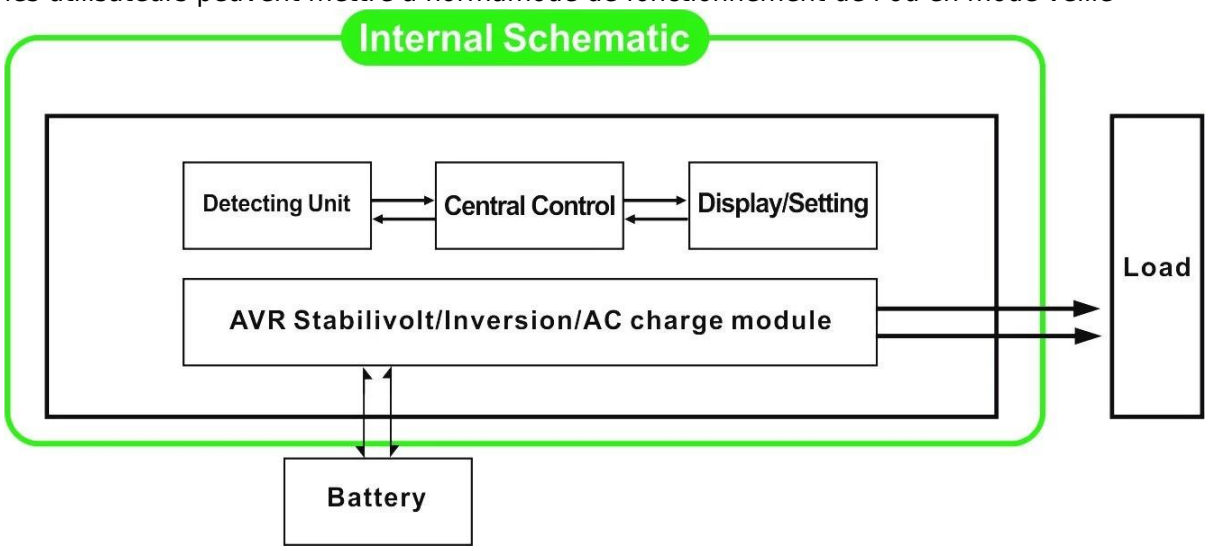

1.1, mode de fonctionnement normal: frequncy sur l'écran LCD est réglé sur 01. Peu importe, il est

connecté charges CA ou non, l'onduleur convertit toujours continu en courant alternatif Il est prêt à alimenter les charges CA Dans ce mode, l'écran LCD .. affichage tension de sortie comme ci-dessous:

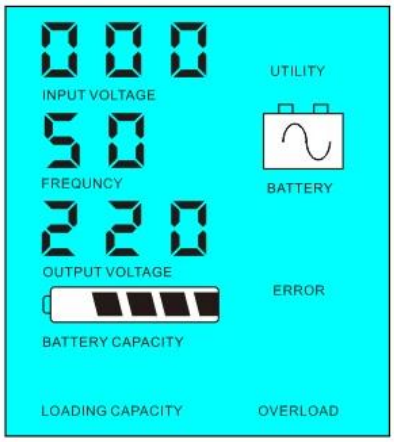

1.2, Mode sommeil: frequncy sur l'écran LCD est réglé comme 02.If la puissance des charges CA connectées est inférieure à 5% de la puissance nominale de l'onduleur, il n'y aura pas de sortie de l'onduleur seulement la puce de l'inverseur fonctionne. . La consommation d'énergie du onduleur est seulement 1-6W. L'écran LCD affiche la tension de sortie 0. Si la puissance de la charge connectée est supérieure à 5%, le onduleur convertira automatiquement continu en courant alternatif pour alimenter les charges au sein de 5s. le LCD montre le output Tension. Comme indiqué ci-dessous:

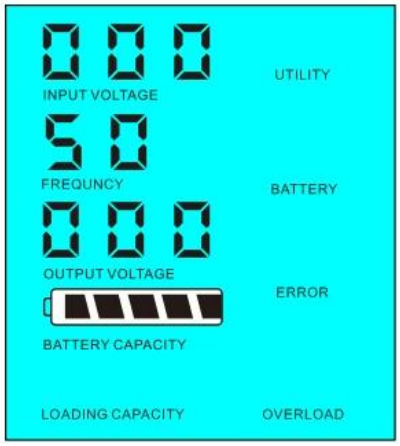

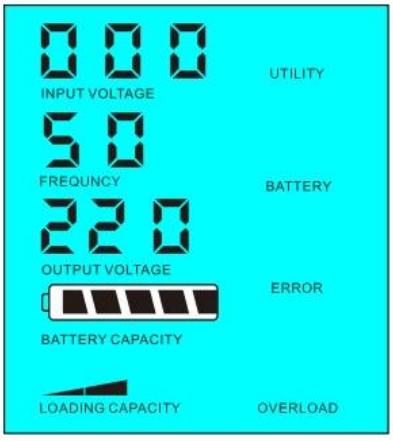

puissance & lt de charge; 5% de la puissance nominale de l'onduleur

puissance & gt charge; 5% de la puissance nominale de l'onduleur

2,Fonction UPS Lorsque l'onduleur est connecté à la batterie et de l'utilité, les utilisateurs peuvent mettre à utilitaire premier (AC premier) en mode batterie ou la batterie de secours en premier (premier DC) Mode utilitaire standy.

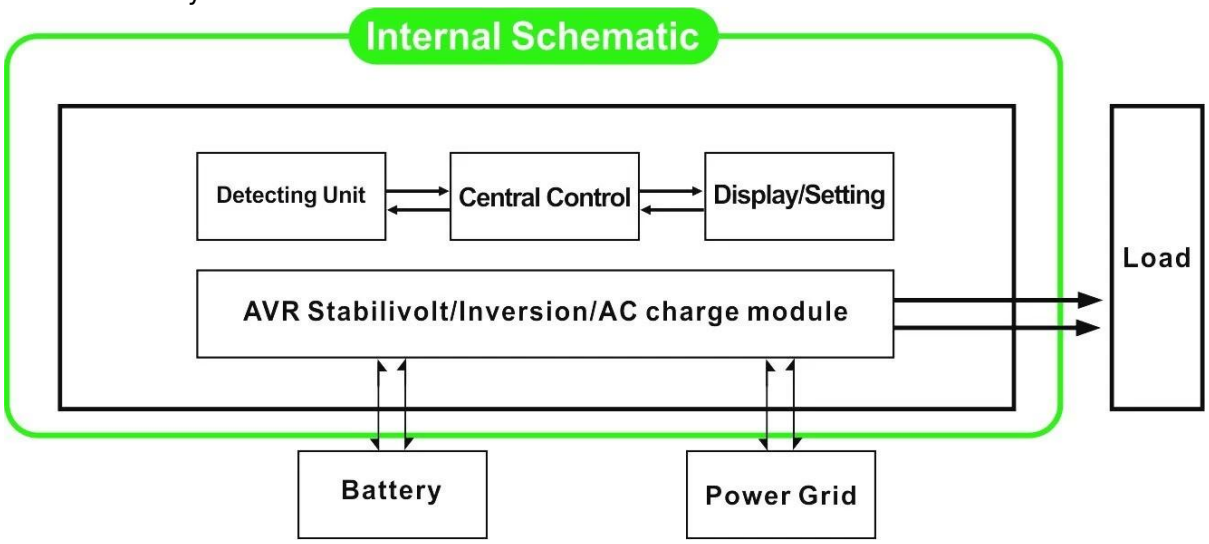

2.1, l'utilitaire premier (AC premier) de la batterie en mode de veille: FRÉQUENCE à l'écran LCD est réglé sur 01. Lorsque l'utilitaire et la batterie sont connectés à l'onduleur, l'utilité alimentera les charges avant Lorsque l'utilitaire est coupée, la batterie. continuer automatiquement pour alimenter via onduleur.

Les étapes sont les suivantes:

Étape 1: Lorsque utilitaire est disponible, il pilotera les charges directement après la tension est stabilisée et les mêmes batteries de charge de temps via onduleur.

Étape 2: Lorsque l'utilitaire est coupée, l'onduleur convertit DC à AC automatiquement pour assurer une alimentation sans interruption au sein de 5ms.

Étape 3: Lorsque l'utilitaire est à nouveau disponible, l'onduleur sera automatiquement transféré à l'utilité d'alimenter des charges et de charger les batteries via onduleur en même temps.

Voir workflow comme ci-dessous.

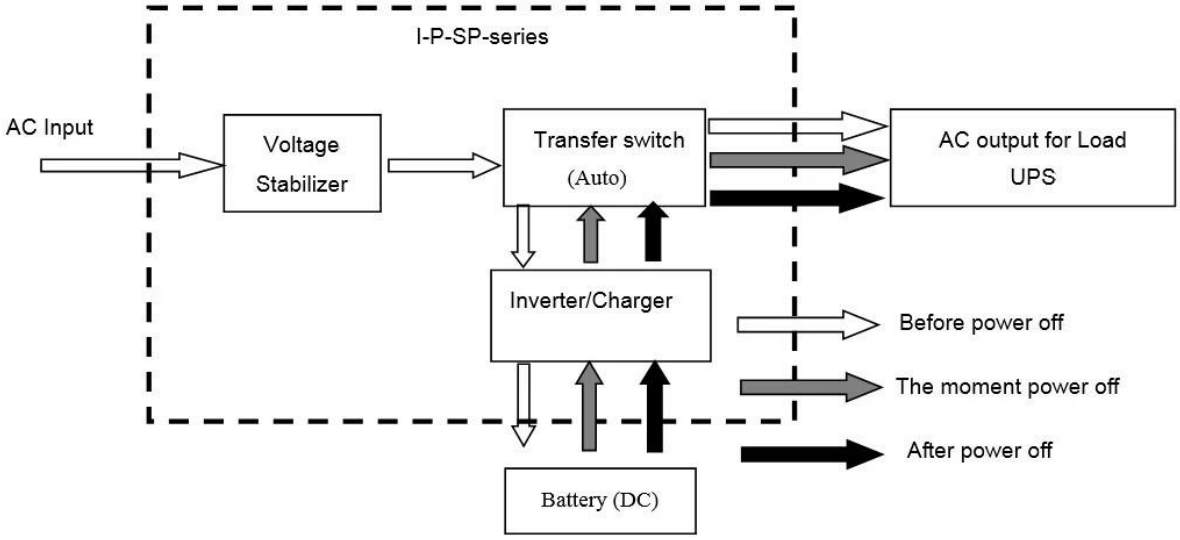

LCD affiché comme ci-dessous:

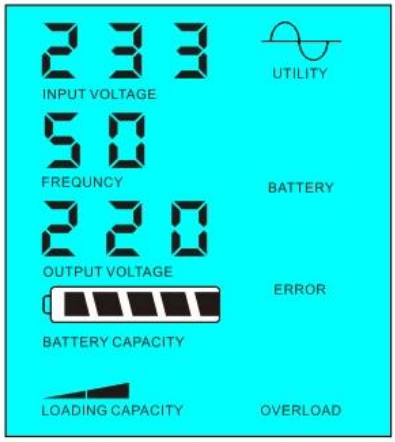

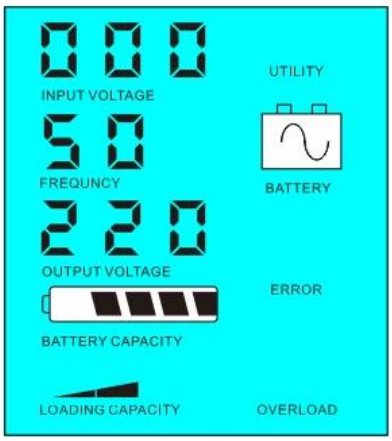

d'alimentation de l'utilitaire et la batterie de charge

Utility est indisponible, d'alimentation de la batterie

2.2, Batterie premier (DC premier) utilitaire de veille UPS Mode: FRÉQUENCE à l'écran LCD est réglé comme 03. Lorsque l'utilitaire et la batterie sont connectés à l'onduleur, batterie alimenter les charges avant utilitaire Lorsque la capacité de la batterie ne suffit pas. , L'utilité continuera à alimenter automatiquement.

Les étapes sont les suivantes:

Étape 1: Lorsque la batterie est disponible, il pilotera les charges CA via onduleur.

Étape 2: Lorsque la batterie n'a pas assez de puissance, il sera automatiquement transféré à l'utilité d'alimenter les charges

Étape 3: Une fois la batterie est entièrement chargée (par exemple régulateur solaire ou de la charge du vent), Il sera automatiquement transféré à la puissance de la batterie alimentant les charges via onduleur.

Voir workflow comme ci-dessous

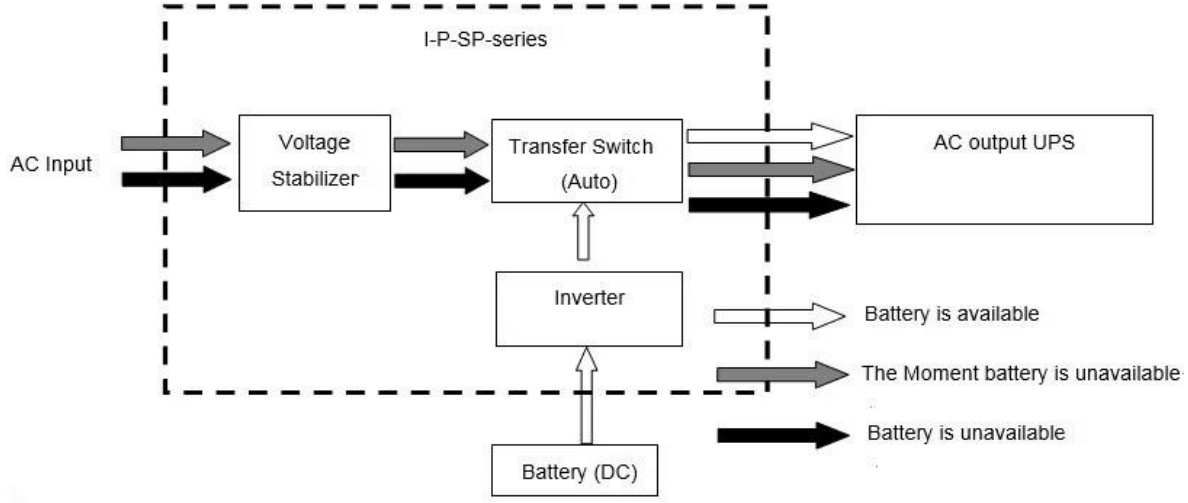

LCD affiché comme ci-dessous:

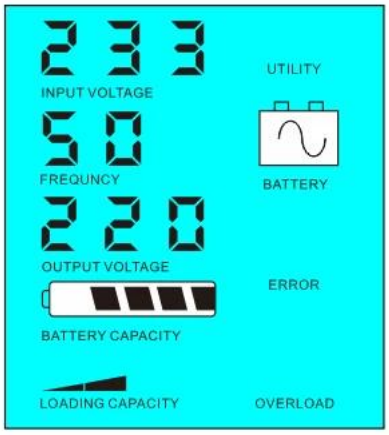

La batterie est disponible

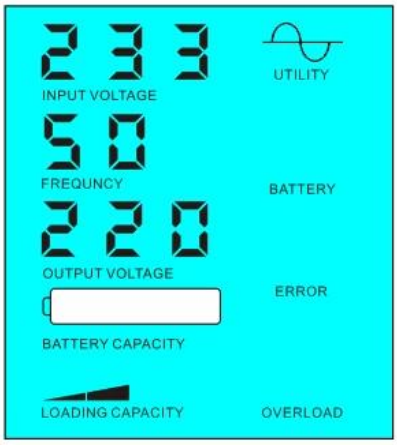

Batterie ne sont pas disponibles, la puissance utilitaire d'alimentation

Paramètre

Modèle Paramètre		5000VA
Capacité nominale de sortie		3500W
Puissance de crête		7000W
Tension de la batterie (DC)		48V / 96V / 192V (en option)
Taille L × P × H (mm)		420 * 260 * 605
Taille d'emballage W × D × H (mm)		440 * 280 * 625
Poids net / kg)		31
Poids brut (kg)		33
paramètres généraux		
Mode de fonctionnement	1	Utilitaire premier (AC premier) en mode batterie de secours

(Réglage)	2	Mode veille, aucune utilité, la puissance de charge supérieure à 5% de la puissance nominale de sortie de l'onduleur, il va commencer à travailler automatiquement
	3	Batterie premier (première DC) utilitaire mode veille UPS
entrée CA	Tension	220V ± 35% ou 110V + 35% (en option)
	La fréquence	50Hz ± 3% ou de 60 Hz ± 3% (en option)
sortie AC	Tension	220 ± 3% ou ± 230 V ou 240 V 3 ± 3% ou 100V ± 3% ou 110V ± 3% (en option)
	La fréquence	50Hz ± 0,5 ou 60Hz ± 0,5 (en option)
Charge de la batterie	AC Courant de charge	0 ~ 15A
	Temps de charge	Depend sur la capacité de la batterie et de la quantité
	protection de batterie	Détection automatique, protection de charge et de décharge, gestion intelligente
Afficher	Mode d'affichage	LCD
	Informations sur l'affichage	La tension d'entrée, tension de sortie, la fréquence de sortie, capacité de la batterie, l'état de charge, les informations d'état
Type de sortie d'onde		sortie d'onde sinusoïdale pure, Distorsion harmonique totale THD≤3
surcharge Capacité		& Gt; 120% 1 min, & gt; 130% 10s
Consommation d'énergie	Mode veille	1 ~ 6W
	Mode normal	1 ~ 3A
Efficacité de conversion		80% à 90%
Temps de transfert		& Lt; 5ms (AC à DC / DC à AC)
protection		Surcharge, court-circuit, la tension d'entrée élevée, tension d'entrée basse, Surchauffe
Environnement	Température	-10 ℃ ~ 50 ℃
	Humidité	10% à 90%
	Altitude	≤4000m

Ce qui précède est notre paramètre standard. Sujet à modification sans préavis.
Nous avons notre propre inverseur professionnel et manette Rampe; amp; D de l'équipe et nous fournir un soutien technique et le service OEM ODM.

Autres

S'il vous plaît voir le contour de la conception, des documents techniques, manuels d'utilisation, des brochures de produits, etc.Research et département de développement fait 2e édition le 5 mai 2014.

POWER INVERTER

RS232
WARNING
AC INPUT
AC OUTPUT 220V
BATTERY
SOLARINPUT
12V
12V

Compagnie

I-Panda爱麦德

Mundial SA

UPS

FedEx Express

EMS

TNT

DHL

中外运敦豪