Esta serie de convertidores de potencia I-P-TPI2-1000W-6000W se adopta soluciones técnicas de baja frecuencia de inversión líderes en el mundo Esta serie de inversor tiene las ventajas de alta eficiencia de conversión, bajo consumo de energía, capacidad de carga súper, y la corriente de carga de gran tamaño. . Los usuarios pueden configurar en el modo y el modo de trabajo normal de acuerdo con las cargas de CA dormir. Los usuarios también pueden establecer la prioridad de salida (AC o DC primera primera) y elegir la frecuencia de salida 50Hz o 60Hz. Es nuestra serie TPI segunda generación. Ellos son la mejor opción para el sistema de energía solar, eólica generación, hogar, oficina fuente de alimentación espera UPS y DC para proyectos AC, mantener 24 horas tienen el poder.
En los campos de aplicación anteriores, esta serie de inversor es adecuado para todo tipo de cargas inductivas, carga capacitiva y carga resistiva, como televisión, aire acondicionado, refrigerador y lavadora.

Aplicación

Industriales, comerciales, & amp; nbsp; hogar dispositivos de reserva de alimentación
Movable potencia de alimentación de CA
Fuente de alimentación principal para los productos Insustrial
Fuera de la red del sistema generador de energía

Función

Función 1.DC / AC Conversión

Puede ser configurado en el modo de trabajo normal (en el panel gire el botón & amp; nbsp; en "ON") o
el modo de reposo (en el panel gire el botón para S-ON)

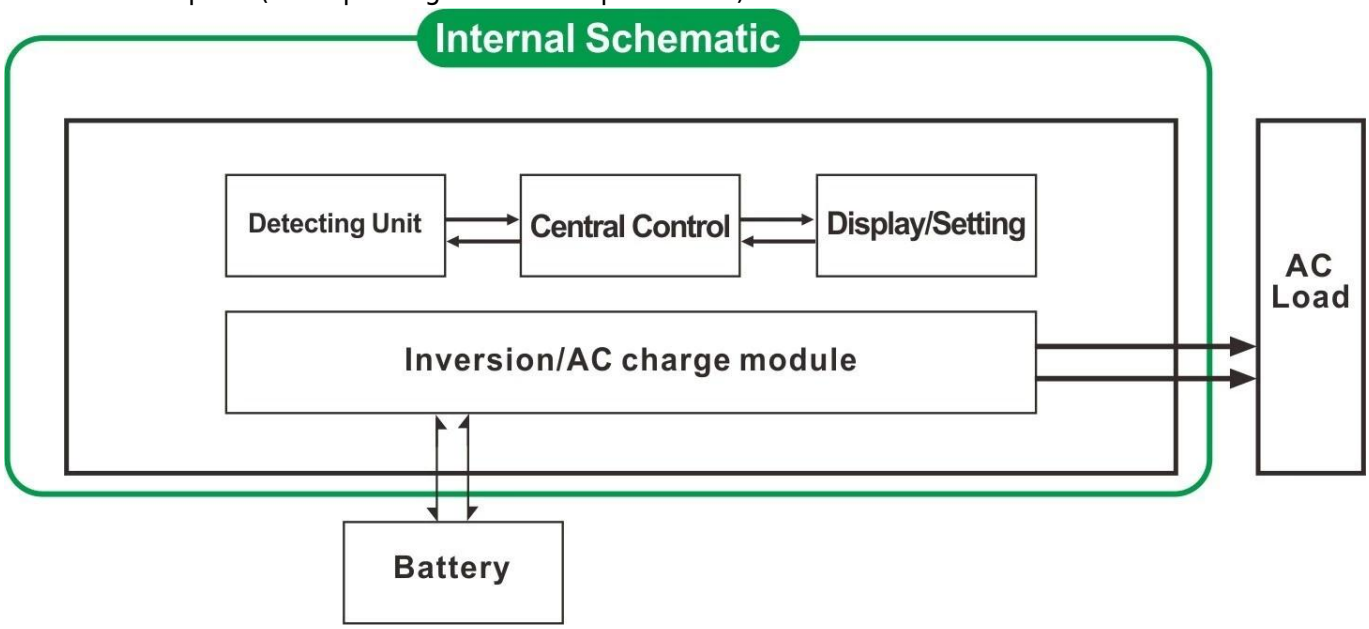

1.1 Modo de funcionamiento normal (ON): cargas de CA No importa que esté conectado o no
el inversor siempre convertir DC a AC. La pantalla LCD del inversor de la pantalla la tensión de salida. El consumo de energía
en el modo de funcionamiento normal es un poco más alto que en el modo de sueño
1.2 Modo de suspensión (S-ON): Si la potencia de las cargas de CA conectados es inferior al 5% de la potencia nominal de la
inversor, no hay salida del inversor. La pantalla LCD de la muestra 0 Sólo el chip de inversor está funcionando. El
el consumo de energía del inversor es sólo 1-6W. Si la potencia de las cargas de CA conectadas es más del 5%, entonces
el inversor convierte automáticamente CC a CA para suministrar energía a las cargas dentro de 5s. La pantalla LCD de la misma muestra no
de salida.

Función de carga inteligente 2 de alta potencia

1) Se puede cargar 8 tipos de pilas (detalles por favor compruebe el parámetro)

2) Potencia & amp alta carga; nbsp; (Detalle por favor compruebe el parámetro)
3) en tres etapas el modo de carga: Constante etapa de carga de corriente (CC), etapa de carga de tensión constante (CV),
Flotador etapa de carga (CF)

Nota: Cuando el tipo de batería está ajustado a "0", no se cargará la batería y la corriente de carga es "0" El cobro.
indicador no se encenderá.

Función 3. UPS
Se puede establecer como primera utilidad (AC primero) el modo de espera de la batería o la batería primero el modo de espera de la colada (primer DC).

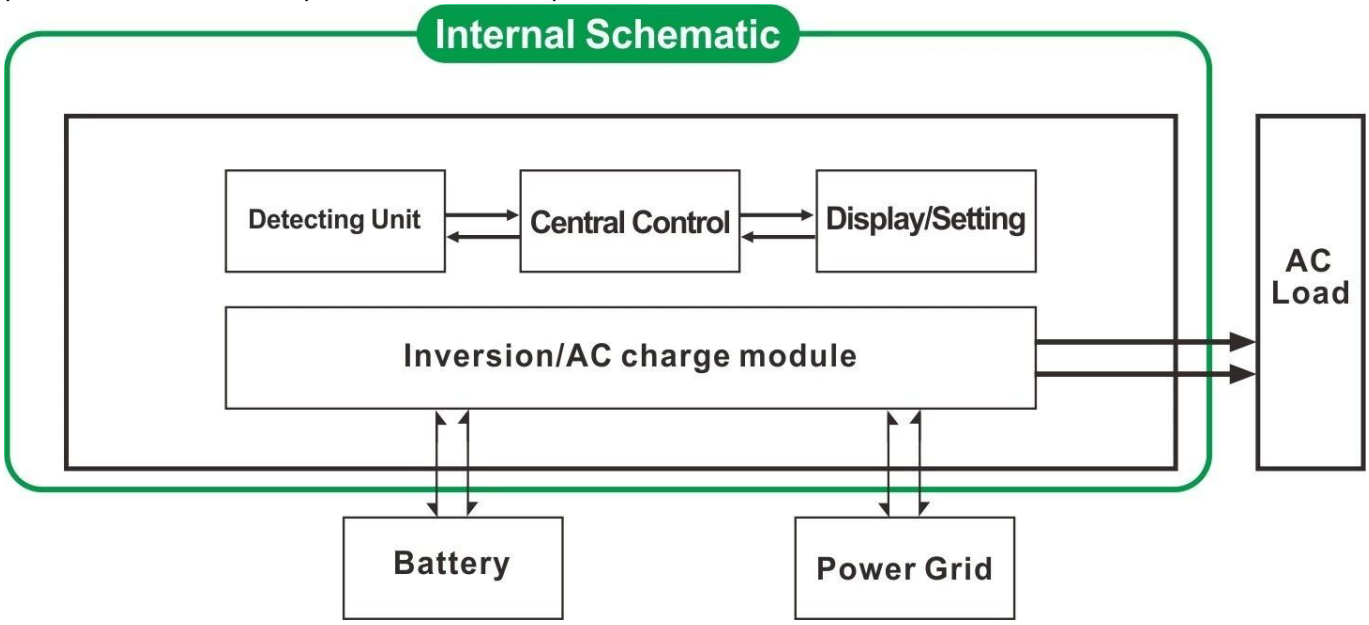

3.1. Utilidad de primera, batería de reserva del modo UPS (en el panel gire el botón para "AC")
3.2. Batería en primer lugar, la utilidad de espera modo UPS (en el panel gire el botón para "DC").

Características
1. salida de onda sinusoidal pura
Gestión 2. CPU, control inteligente, diseño modular
3. LCD y pantalla LED pueden mostrar los parámetros y el estado de trabajo del inversor.
4. Los usuarios pueden configurar en modo de espera o el modo normal de trabajo y establecer la prioridad de salida (AC o DC primera primera). La frecuencia de salida (50Hz o 60Hz) puede ser elegido.
5. alta eficiencia de conversión (87% -98%), un bajo consumo de potencia (1 W ~ 6W en modo de espera). Es la mejor opción de inversores para sistemas de energía solar
6. El inversor puede cargar 8 tipos de baterías como baterías selladas de plomo ácido, batería de plomo-ácido abierto, batería de gel favor tenga en cuenta :. La batería de litio se puede cargar también, los parámetros relacionados deben fijarse en la fábrica.
7. Alta potencia de carga y la función de carga se puede cerrar
8. Esta serie de inversores tiene una fuerte capacidad de transporte de carga y capacidad de

sobrecarga. La potencia máxima es 3 veces de la potencia nominal de salida. Por ejemplo, el modelo puede conducir 1KW 1HP acondicionador de aire, modelo 2KW puede conducir 2HP acondicionador de aire, 3KW puede conducir 3HP acondicionado.
9. Adoptando lo último en diseño de circuitos de baja frecuencia de América, materiales eléctricos importados de marca nueva, transformador de cobre puro, el sistema es una larga vida útil muy estable (más de 5 años en condiciones de uso normal)
10. Perfecta protección (protección de bajo voltaje de entrada, protección de alto voltaje de entrada, sobre protección de la temperatura, protección contra cortocircuitos, protección contra sobrecarga)
11. EMC, LVD, RoHS aprobaciones de certificación
12. 2 años de garantía y vida útil de asistencia técnica.

Especificaciones

Parámetro Modelo		6000W	
Potencia de salida nominal		6000W	
Potencia Pico		18000W	
Voltaje de la batería (DC)		24V o 48V (opcional)	
Tamaño W x D x H (mm)		440 * 218 * 400	
Tamaño del embalaje W x D x H (mm)		520 * 275 * 520	
Peso neto (kg)		51	
Peso bruto (kg)		53	
Modo de trabajo (Ajuste)	EN	Modo de trabajo normal	
	S-ON	Modo de reposo, 1 ~ 6W consumo cuando el poder de carga superior a 5% de potencia nominal de salida, que comenzará a trabajar automáticamente	
	OFF	Completamente fuera	
Entrada de CA	Tensión	220 V ± 35% o 110 V + 35% (opcional)	
	Frecuencia	50Hz o 60Hz	
Salida de CA	Tensión	220V ± 3% o 230 ± 3 o 240V ± 3% o 100 V ± 3% o 110V ± 3% (opcional)	
	Frecuencia	La frecuencia es el mismo que en el modo de utilidad Frecuencia 50Hz o 60Hz (opcional) en DC / AC modo de convertir	
Carga Utility (Tipo de batería "0" significa la función de carga está cerrado)	Corriente de carga de CA (MAX)	24V	48V
		75A	50A
	Tipo de pila	Americana batería de gel, batería de lana 1, batería2 Lana, ácido de plomo sellado de la batería, Europa batería de gel, baterías de plomo abiertas, Batería de calcio, De-ácido de batería o OEM Batería	
	Modo de carga	Tres etapas de carga: CC, CV, CF	
	Tiempo de carga	Decidido por la capacidad y cantidad de baterías	
	Protección de la batería	Detección automática, carga y protección de la descarga, la gestión inteligente	
UPS prioridad	AC	Utilidad en primer lugar, en espera de la batería	
	DC	Batería primero, en espera de utilidad	
Display	Modo de visualización	LCD + LED	
	Información de la pantalla	Entrada tensión, tensión de salida, frecuencia de salida, capacidad de la batería, estado de carga, la información de estado	
Tipo de salida Onda		De onda sinusoidal pura	
Sobrecarga Capacidad		& Gt; 120% 1 min, & gt; 130% 10s	

Consumo de energía	Modo de reposo	1 ~ 6W
	Modo Normal	1 ~ 3
Eficiencia de Conversión		87% ~ 98%
Tiempo de transferencia		& Lt; 5ms (AC a DC / DC para AC)
Protección		Salida de sobrecarga, cortocircuito, entrada de alta tensión, de bajo voltaje de entrada, se recalienta
Medio Ambiente	Temperatura	-10 ℃ ~ 50 ℃
	Humedad	10% ~ 90%
	Altitud	≤4000m

Certificación

MS CERT

Certificate Of Registration

QUALITY MANAGEMENT SYSTEM

This is to Certify that the Quality Management System
of

SHENZHEN I-PANDA NEW ENERGY TECHNOLOGY & SCIENCE CO., LTD.

Address:
Block H, Juyin Technology Industrial Park, Buji St., Longgang Dist., Shenzhen, 518000, Guangdong, China.

has been assessed and found to comply with the requirements of:

ISO 9001:2008

(Quality Management System)

Clause 7 permissible Exclusions: Nil

Scope of Certification:

Design, Production and Sales of Power Inverter, Solar Controller, Solar Generator System and UPS.

Sector Code: (ANZSIC CODE: 2859)

Certificate Number: CHIN/TW/QMS/00119

Issue no.: 01

Date of approval : 05.07.2014
Revision no: nil

Valid until : 04.07.2017
Revision date : nil

Original Certification Date: 05.07.2014

May 2015
Surveillance Audit 1st Year

Managing Director

May 2016
Surveillance Audit 2nd year

MS CERTIFICATION SERVICES PVT. LTD.

www.mscertification.net

The Certificate is Valid Only if the Annual Surveillance Mark is Signed by Auditor on Original.

P16Rev01

MS CERT

Certificate Of Registration

ENVIRONMENTAL MANAGEMENT SYSTEM

This is to certify that the Environmental Management System

of

SHENZHEN I-PANDA NEW ENERGY TECHNOLOGY & SCIENCE CO., LTD.

Address:

Block H, Juyin Technology Industrial Park, Buji St., Longgang Dist., Shenzhen, 518000, Guangdong, China.

has been assessed and found to comply with the requirements of:

ISO 14001:2004

(Environmental Management System)

Scope of Certification:

Design, Production and Sales of Power Inverter, Solar Controller, Solar Generator System and UPS.

Sector Code: (ANZSIC CODE: 2859)

Certificate Number: CHIN/TW/EMS/00028

Issue no.: 01

Date of approval : 05.07.2014 *Valid until : 04.07.2017*

Revision no: nil *Revision date : nil*

Original Certification Date: 05.07.2014

May 2015

Surveillance Audit 1st Year

Managing Director

May 2016

Surveillance Audit 2nd year

MS CERTIFICATION SERVICES PVT. LTD.

www.mscertification.net

The Certificate is Valid Only if the Annual Surveillance Mark is Signed by Auditor on Original.

P60EMSRev.02

Best Service of Testing
since2003

Certificate of Compliance

Certificate NO. : BST14050326Y-1EC-1

Applicant	:	**SHENZHEN I-PANDA NEW ENERGY TECHNOLOGY & SCIENCE CO., LTD.** Bolck H, Juyin Technology Industrial Park, Buji St., Longgang Dist., Shenzhen, Guangdong, China
Manufacturer	:	**SHENZHEN I-PANDA NEW ENERGY TECHNOLOGY & SCIENCE CO., LTD.** Bolck H, Juyin Technology Industrial Park, Buji St., Longgang Dist., Shenzhen, Guangdong, China
Product Name	:	**PURE SINE WAVE INVERTER WITH CHARGER AND UPS**
Trade Name	:	**I-PANDA**
Main Test Model	:	**I-P-TPI-6000W**
Additional Model	:	**I-P-TPI-1000W, I-P-TPI-2000W, I-P-TPI-3000W, I-P-TPI-4000W, I-P-TPI-5000W**
Test Standard	:	**EN 55022:2010** **EN 61000-3-2:2006+A1:2009+A2:2009** **EN 61000-3-3:2013** **EN 55024:2010**
As shown in the Test Report No.	:	**BST14050326Y-1ER-1.**

The EUT described above has been tested by us with the listed standards and found in compliance with the council EMC directive 2004/108/EC. It is possible to use CE marking to demonstrate the compliance with this EMC Directive.
The certificate applies to the tested sample above mentioned only and shall not imply an assessment of the whole production.

CE

SHENZHEN BST TECHNOLOGY CO.,LTD. APPROVED

.....
Christina
Manager
May 20, 2014

Shenzhen BST Technology Co.,Ltd.
Add: Building No.23-24, Zhiheng Industrial Park, Guankouer Road, Nantou,Nanshan District,Shenzhen,Guangdong,China
Certificate Search: http://www.bst-lab.com, Tel:400-882-9628, 8009990305, E-mail:christina@bst-lab.com

Best Service of Testing
since2003

Certificate of Compliance

Certificate NO.	:	**BST14050326Y-1SC-2**
Applicant	:	**SHENZHEN I-PANDA NEW ENERGY TECHNOLOGY & SCIENCE CO., LTD.** Bolck H, Juyin Technology Industrial Park, Buji St., Longgang Dist., Shenzhen, Guangdong, China
Manufacturer	:	**SHENZHEN I-PANDA NEW ENERGY TECHNOLOGY & SCIENCE CO., LTD.** Bolck H, Juyin Technology Industrial Park, Buji St., Longgang Dist., Shenzhen, Guangdong, China
Product Name	:	**PURE SINE WAVE INVERTER WITH CHARGER AND UPS**
Trade Name	:	**I-PANDA**
Main Test Model	:	**I-P-TPI-6000W**
Additional Model		**I-P-TPI-1000W, I-P-TPI-2000W, I-P-TPI-3000W, I-P-TPI-4000W, I-P-TPI-5000W**
Test Standard	:	**EN 60950-1:2006+A11:2009+A1:2010+A12:2011**
As shown in the Test Report No.	:	**BST14050326Y-1SR-2**

The EUT described above has been tested by us with the listed standards and found in compliance with the council LVD directive 2006/95/EC. It is possible to use CE marking to demonstrate the compliance with this LVD Directive.
The certificate applies to the tested sample above mentioned only and shall not imply an assessment of the whole production.

SHEN BST TECHNOLOGY CO. APPROVED

Christina
Manager
May , 25, 2014

Shenzhen BST Technology Co., Ltd.
Add:Building No.23-24,Zhiheng Industrial Park,Guankouer Road,Nantou,Nanshan District,Shenzhen,Guangdong,China
Certificate Search: http://www.bst-lab.com, Tel: 400-882-9628, 8009990305, E-mail:christina@bst-lab.com

Best Service of Testing
since2003

FCC VERIFICATION OF CONFORMITY

BST14050326Y-1EC-3

We herewith confirm the following designated product:

Product Name: PURE SINE WAVE INVERTER WITH CHARGER AND UPS
Trade Name: I-PANDA
Main Test Model. : I-P-TPI-6000W
Additional Model: I-P-TPI-1000W, I-P-TPI-2000W, I-P-TPI-3000W, I-P-TPI-4000W, I-P-TPI-5000W

(Product Identification)

has been tested and found in compliance with the requirements of 47 CFR PART 15 regulation & ANSI C63.4 for the evaluation of Class B of electromagnetic compatibility. It is only valid in connection with the test report number: BST14050326Y-1ER-3.

This device complies with Part 15 of the FCC rules,operation is subject to the following two conditions:

(1) this device may not cause harmful interference, and
(2) this device must accept any interference received, including interference that may cause undesired operation.

(Identification of regulations/standards)

This declaration is the responsibility of the manufacturer/importer

SHENZHEN I-PANDA NEW ENERGY TECHNOLOGY & SCIENCE CO., LTD.
Bolck H, Juyin Technology Industrial Park, Buji St.,
Longgang Dist., Shenzhen, Guangdong, China

(Name /Address)

MANUFACTURER / IMPORTER

TEST LABORATORY

This is the results of test that was carried out by Shenzhen BST. from the submitted type samples of the product is in conformity with the specification of the respective standards.
The certificate holder has the right to fix the FCC-mark on the product complying with the required rules.

SHENZHEN BST TECHNOLOGY CO.,LTD. APPROVED

Christina
Manager
May 20, 2014

Shenzhen BST Technology Co.,Ltd.
Add: Building No.23-24, Zhiheng Industrial Park, Guankouer Road, Nantou,Nanshan District,Shenzhen,Guangdong,China,
Certificate Search: http://www.bst-lab.com, Tel:400-882-9628, 8009990305, E-mail:christina@bst-lab.com

Best Service of Testing
since2003

Certificate of Compliance

Certificate NO. : BST14050326Y-1RC-4

Applicant : SHENZHEN I-PANDA NEW ENERGY TECHNOLOGY & SCIENCE CO., LTD.
Bolck H, Juyin Technology Industrial Park, Buji St., Longgang Dist., Shenzhen, Guangdong, China

Manufacturer : SHENZHEN I-PANDA NEW ENERGY TECHNOLOGY & SCIENCE CO., LTD.
Bolck H, Juyin Technology Industrial Park, Buji St., Longgang Dist., Shenzhen, Guangdong, China

Product Name : PURE SINE WAVE INVERTER WITH CHARGER AND UPS

Trade Name : I-PANDA

Main Test Model : I-P-TPI-6000W

Additional Model : I-P-TPI-1000W, I-P-TPI-2000W, I-P-TPI-3000W, I-P-TPI-4000W, I-P-TPI-5000W

Test Standard : EPA3050B:1996、EN1122B:2001、EPA3052:1996、EPA3060A:1996、EPA7196A:1992、EPA3540C:1996、EPA8270D:2007、IEC62321:2008

As shown in the Test Report No. : BST14050326Y-1RR-4.

The EUT described above has been consolidated by us and found in compliance with the council RoHS directive－2011/65/EU.

SHEN BST TECHNOLOGY CO.,LTD. APPROVED

RoHS

Christina
Manager
May 20, 2014

Shenzhen BST Technology Co.,Ltd.
Add: Building No.23-24, Zhiheng Industrial Park, Guankouer Road, Nantou,Nanshan District,Shenzhen,Guangdong,China
Certificate Search: http://www.bst-lab.com, Tel:400-882-9628, 8009990305, E-mail:christina@bst-lab.com

Servicio

1. pedidos del OEM y del ODM son proporcionados.
2. solución Poder consultar disponibles en base a grupo técnico

3. 24 meses de garantía; tiempo de toda la vida se extendió el servicio técnico.
4. Cualquiera de sus preguntas serán guiados por el equipo técnico profesional.
5. estudio técnico gratuito y la discusión sobre los productos se proporcionan todos los años.