12V 24V 48V 5KW TPI2 serie inversor cargador de la UPS China

imágenes detalladas

DC−
DC+
DC INPUT
12V 24V 48V
Remote Port
AC OUTPUT
MAX 5A
AC INPUT AC OUTPUT
L N E L N E
Inverter
Output Protect
Charger
Input Protect

Características principales

1. La energía de sobretensión del inversor hasta 3 veces
2. Frecuencia de salida: 50 Hz o 60 Hz ajustable por los usuarios
3. Modos de trabajo: CC primero / AC primera ajustables por los usuarios
4. el consumtion de baja potencia en el modo de sueño, 1-6w
la etapa 5. Tres carga a la batería: CC, CV, CF

Para obtener especificaciones, por favor descargar aquí

Función

Función 1.DC / Conversión de CA

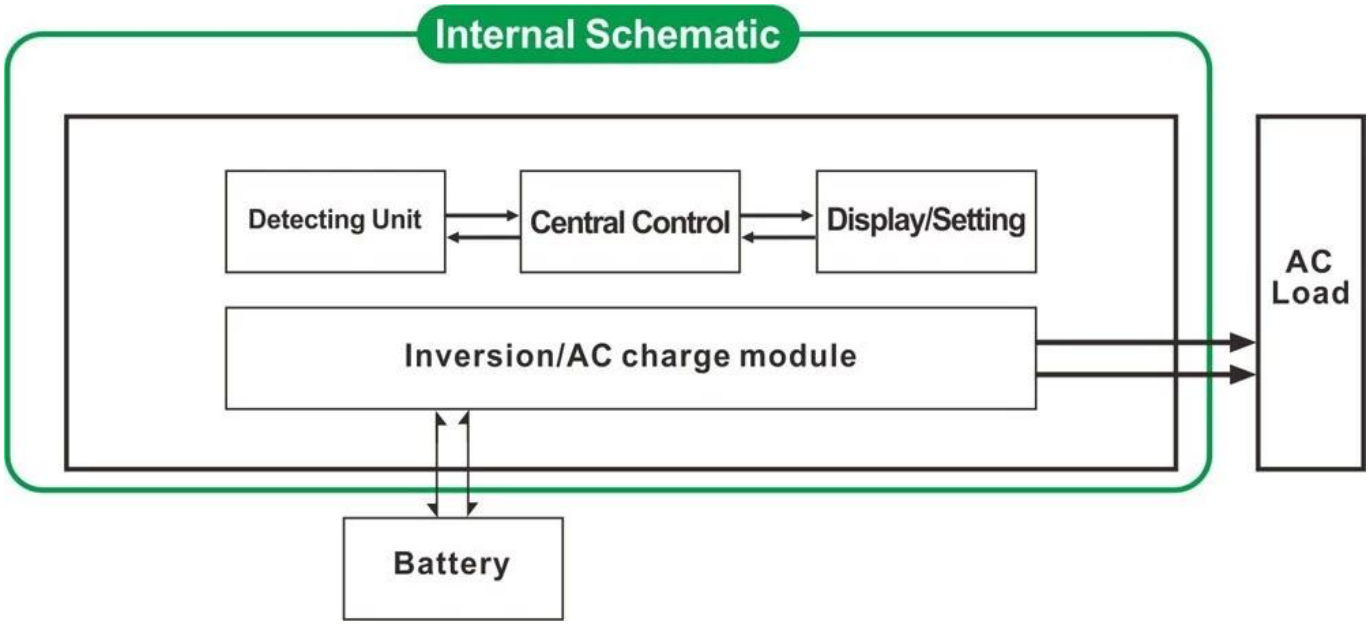

2. Función de carga inteligente de alta potencia
1) Se puede cargar 8 tipos de pilas (por favor revise los detalles de parámetros)
2) Alta potencia de carga (detalle por favor, compruebe los parámetros)
3) tres etapas modo de carga: Etapa de carga de corriente constante (CC), Constant etapa de carga de voltaje (CV), Float etapa de carga (CF)

3. Función de UPS
Se puede configurar como la utilidad primero (AC primero) el modo de espera de la batería o la batería en primer lugar el modo de espera de la colada (primera DC).
3.1. Utilidad en primer lugar, la batería de reserva del modo de UPS (en el panel gire el botón de "AC")
3.2. La batería en primer lugar, la utilidad de espera modo de UPS (en el panel gire el botón de "CC").

Caracteristicas

1. salida de onda sinusoidal pura

2. Gestión de la CPU, control inteligente, el diseño modular

3. LCD y pantalla LED puede mostrar los parámetros de trabajo y del inversor estado.

4. Los usuarios pueden configurar en modo de suspensión o modo de trabajo normal y establecer la prioridad de salida (AC o DC primer primero). La frecuencia de salida (50 Hz o 60 Hz) puede ser elegido.

5. Alta eficiencia de conversión (87% -98%), bajo consumo de potencia (1 W ~ 6W en el modo de sueño). Es la mejor opción de inversores para sistemas de energía solar

6. El inversor puede cargar 8 tipos de baterías, tales como sellado batería de plomo ácido, baterías de plomo-ácido abierto, batería de gel. Nota bondadosa: La Batería de Litio También se puede cargar, los parámetros relacionados se deben establecer en la fábrica.

7. Alta potencia de carga y la función de carga se puede cerrar

8. Esta serie de inversores tienen una fuerte capacidad de carga y la sobrecarga capacidad. La potencia máxima es 3 veces de la potencia de salida nominal. Por ejemplo, 1KW modelo puede conducir 1HP aparato de aire acondicionado, 2 KW modelo puede conducir 2HP aparato de aire acondicionado, 3KW puede conducir 3HP acondicionador.

9. Adoptar el último diseño de circuitos de baja frecuencia de América, a estrenar importada materiales eléctricos, transformador de cobre puro, y el sistema es muy estable larga vida útil (más de 5 años bajo uso normal)

10. Protección perfecta (protección de bajo voltaje de entrada, voltaje de entrada alto protección, sobre protección de la temperatura, protección contra cortocircuitos, protección contra sobrecarga)

11. EMC, LVD, RoHS aprobaciones de certificación

12. 2 años de garantía y asistencia técnica de por vida.

Especificación

Parámetro / Modelo			1000W	2000W	3000W	4000W	5000W	6000W
Potencia de salida			1000W	2000W	3000W	4000W	5000W	6000W
La punta del Poder			3000W	6000W	9000W	12000W	15000w	18000W
Voltaje de la batería (DC)			12V o 24V o 48V (opcional)			24V o 48V (opcional)		
Tamaño W x D x H (mm)			318 * 218 * 368			440 * 218 * 400		
Tamaño del embalaje W x D x H (mm)			395 * 275 * 520			520 * 275 * 520		
Peso neto / kg)			27	28	30	39	40	51
Peso bruto (kg)			29	30	32	43	48	53
Modo de trabajo (Ajuste)	EN		modo de trabajo normal					
	HIJO		Sleep Mode.1-6W consumo Cuando la alimentación de carga superior al 5% y está calificado potencia de salida, que comenzará a funcionar automáticamente					
	APAGADO		completamente fuera					
entrada de CA	voltaje		220V ± 35% o 110 V + 35% (opcional)					
	Frecuencia		50 o 60 Hz					
salida de CA	voltaje		220V ± 3% o ± 230 V o 240 V 3 ± 3% o 100V ± 3% o 110V ± 3% (opcional)					
	Frecuencia		La frecuencia es la misma que la frecuencia de utilidad en el modo de utilidad. Frecuencia 50Hz o 60Hz (opcional) en DC / AC modo de convertir					
La carga de utilidad (Tipo de batería "0" significa que la carga de CA. función está cerrado)	AC Corriente de carga (Max)	MURCIÉLAGO	1000W	2000W	3000W	4000W	5000W	6000W
		12V	35A	65A	75A	/	/	/
		24V	20A	35A	45A	65A	70A	75A
		48V	10 A	15A	30A	35A	40A	50A
	Tipo de Batería		Americano batería de gel, de lana de batería 1, Lana batería2, Batería de ácido de plomo sellado, Europa batería de gel, Open baterías de ácido de plomo, calcio Batería, De-ácido de la batería o la batería OEM					
	Modo de carga		Tres etapas carga: CC, CV, CF					
	Tiempo de carga		Decidido por la capacidad de la batería y cantidad					
	Protección de la batería		Detección automática, carga y protección de la descarga, la gestión inteligente					
UPS Prioridad	C.A.		Utilidad de primera, de batería en espera					
	corriente continua		La batería en primer lugar, en espera de utilidad					

Monitor	Modo de visualización	LCD + LED
	Información de la pantalla	tensión de entrada, tensión de salida, frecuencia de salida, capacidad de la batería, el estado de carga, información de estado
Tipo de salida de la onda		Onda sinusoidal pura
Capacidad de sobrecarga		> 120%, 1 min 10 s> 130%
El consumo de energía	Modo de sueño	1 ~ 6W
	Modo normal	1 ~ 3A
Eficiencia de conversión		87% ~ 98%
Tiempo de transferencia		<5 ms (AC a DC / CC a CA)
Proteccion		salida de sobrecarga, cortocircuito, entrada de alta tensión, de entrada de bajo voltaje, se recalienta
Ambiente	Temperatura	-10 ℃ ~ 50 ℃
	Humedad	10% ~ 90%
	Altitud	≤4000m

certificados

ISO2008
ISO2004
CE-EMC
CE-LVD
FCC
RoHS

Servicio y contacto

1. Las pedidos del OEM y ODM están provistos.
2. Solución de energía consultar disponibles en base a grupo técnico
3. Garantía de 24 meses; el tiempo de toda la vida se extendió servicio técnico.
4. Cualquiera de sus preguntas serán guiados por el equipo técnico profesional.
5. estudio técnico gratuito y la discusión sobre los productos se proporcionan todos los años.

Uno de nuestro otro producto clave: controlador de carga I-P-Smart2 MPPT.