Características

1) Fácil de instalar.Para configurar un sistema solar, los clientes sólo tienen que conectar con la energía solarpaneles y baterías.

2) la gestión de la CPU yde control, modulardiseño

3) Pantalla LCD, puede visualmente pantalladiversos parámetros (tales como la tensión de salida, la frecuencia, el modo de trabajo, etc)

4) Multifunciónndiseño, clientesno es necesario para comprar solar, controlador, cargador y estabilizador, etc.

5) Batería externaconexión, conveniente ampliar el tiempo de respaldo de energía; usuario puede conectar hastabaterías según sea necesario de acuerdo a la luz del sol local y viento.

6) Con la súpercapacidad de carga y alta capacidad de carga, esta serie de Los inversores no sólo puede conducir carga de resistencia;sino también diversos tipos de cargas inductivas, como motor, aire acondicionado,taladros eléctricos, lámparas fluorescentes, lámparas de gas, etc pueden manejar casi cualquier tipode la carga

7) Baja frecuencia puradiseño de circuito sine onda, buena estabilidad del sistema, fácil para el mantenimiento, la bajatasa de fallos y una larga vida útil (en la operación apropiada, puede ser tan largocomo 5 años)

8) Perfectprotección: protección de bajo voltaje, sobre voltajeprotección, protección contra sobrecalentamiento, protección contra cortocircuitos, sobrecargas de protección

9) CE / EMC / LVD /Aprobaciones de RoHS / CCC

10) 2 años de garantía,soportes técnicos de toda la vida

Función

1. Únicofunción de inversión en el modo de inversión (sólo conectado a la batería), se puede ajustara modo de modo de trabajo y el sueño normal

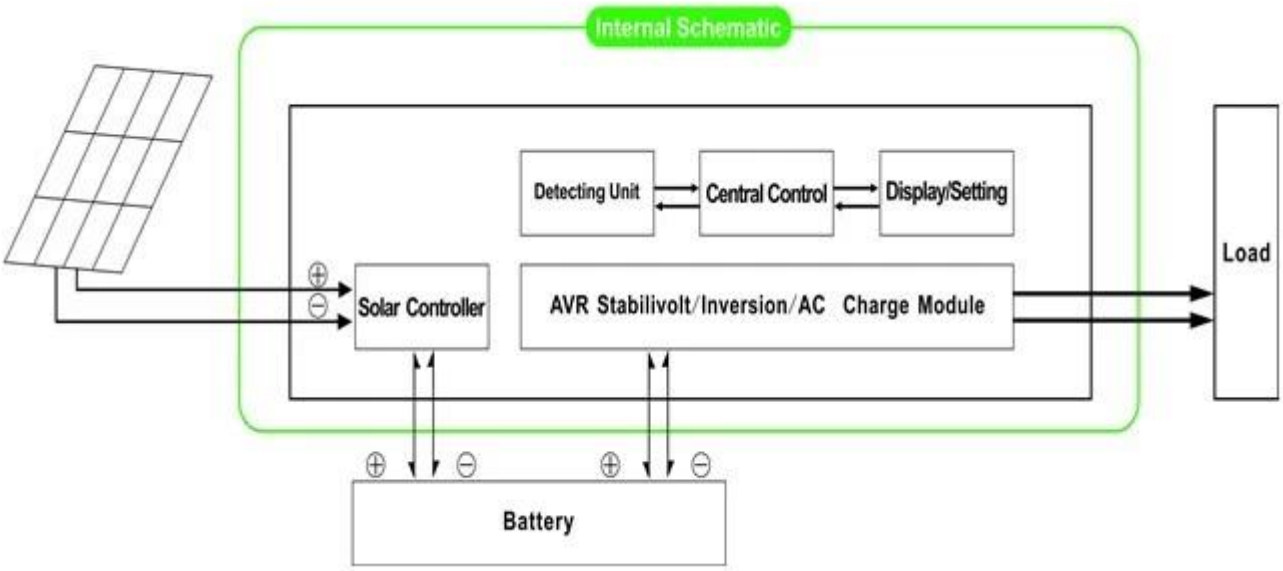

1.1 de trabajo normalModo: frecuencia en la pantalla LCD se establece como 01 No importa si.hay cargas de CA conectadas al inversor o no, la terminal de salida del inversor siempre tendrátensión preparado para suministrar energía a las cargas. En este modo, la pantalla LCD seaparece como bramido:

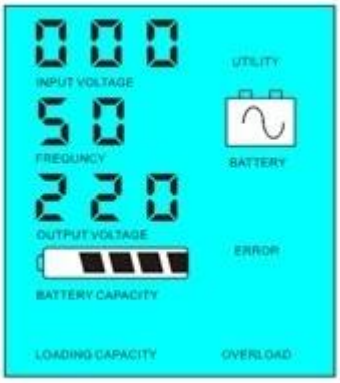

1.2 Modo de suspensión: FRECUENCIA enla pantalla LCD se establece como 02. Si la potencia de las cargas conectadas a la queinversor es inferior al 5% de la potencia nominal del inversor, no habrá salida del inversor.Es decir, sólo el chip de inversor está trabajando bajo tales condiciones yel consumo de energía es de sólo 1-6W; Si la potencia de las cargas que se conectan ael inversor es superior al 5% de la potencia nominal del inversor, el inversor se inicia automáticamentela función de inversión y fuente de alimentación para las cargas dentro de 5s. Como se muestra a continuación:

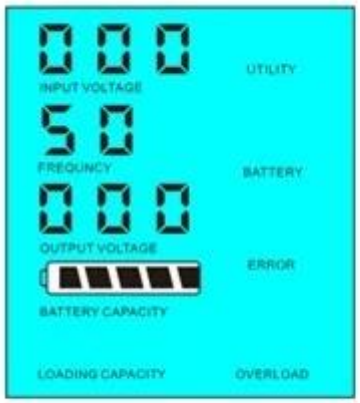

Load's power < 5% of inverter's rated power

Load's power > 5% of inverter's rated power

Introducción del sistema en este modo:

1) Sólo cobra el panel solar delbatería

2) el único solar fuera de la red independientela red eléctrica; conveniente para las áreas que son la falta de utilidad o que tienen rico en energía solar

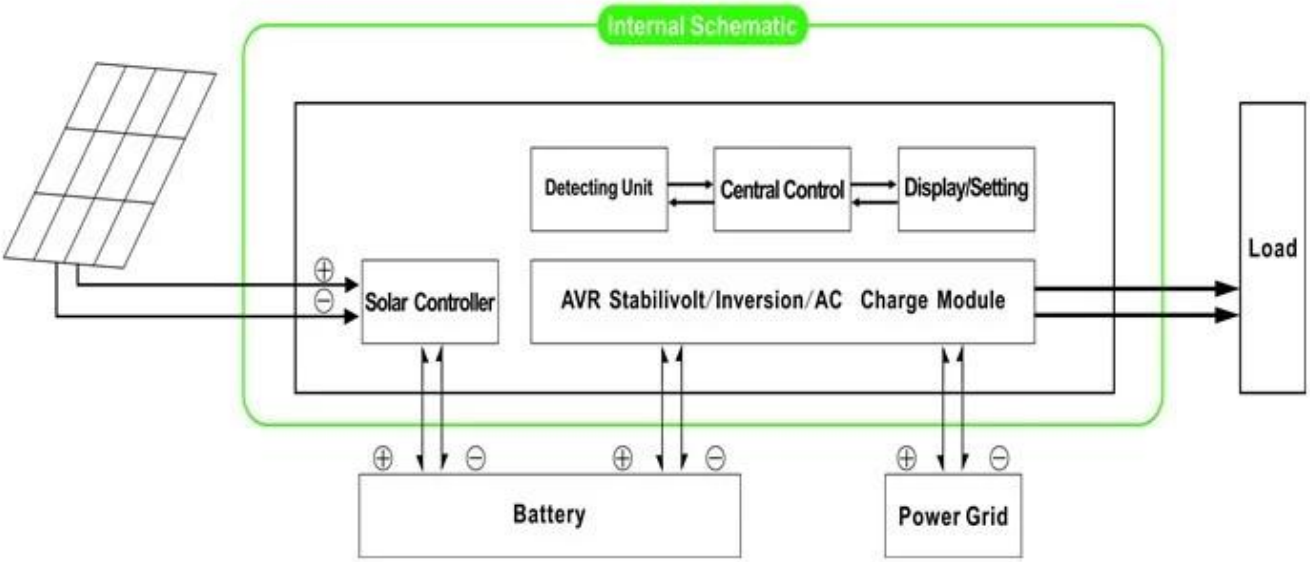

2. Función de UPS en el modo de utilidad (conectado ala batería y la utilidad. se puede establecer como primera utilidad, modo de espera de la batería y la batería en primer lugar, el modo de espera de servicios públicos.

2.1. Utilidad de primera,modo de batería UPS standby: frecuencia en la pantalla LCD se establece como 01 Cuando.tanto la utilidad y la batería están conectados al inversor, la utilidad sesuministrar energía a las

cargas antes de la batería. Cuando la utilidad se corta, labatería continuará automáticamente para suministrar energía después de la inversión.

Los pasos son losde la siguiente manera:

Paso 1: Cuando el suministro eléctrico está disponible,dará salida inmediatamente después de voltaje que carga las baterías se estabilizó y en elmismo tiempo.

Paso 2: Cuandoel suministro eléctrico se interrumpe repentinamente, el inversor convertirá la corriente de CC a CApotencia automáticamente para asegurar la fuente de alimentación ininterrumpida dentro de 5ms.

Paso 3: Cuandoenergía de la red vuelve a estar disponible, transferirá automáticamente autilidad de suministrar energía a las cargas y cargue las baterías al mismo tiempo.

Ver Workflowcomo a continuación:

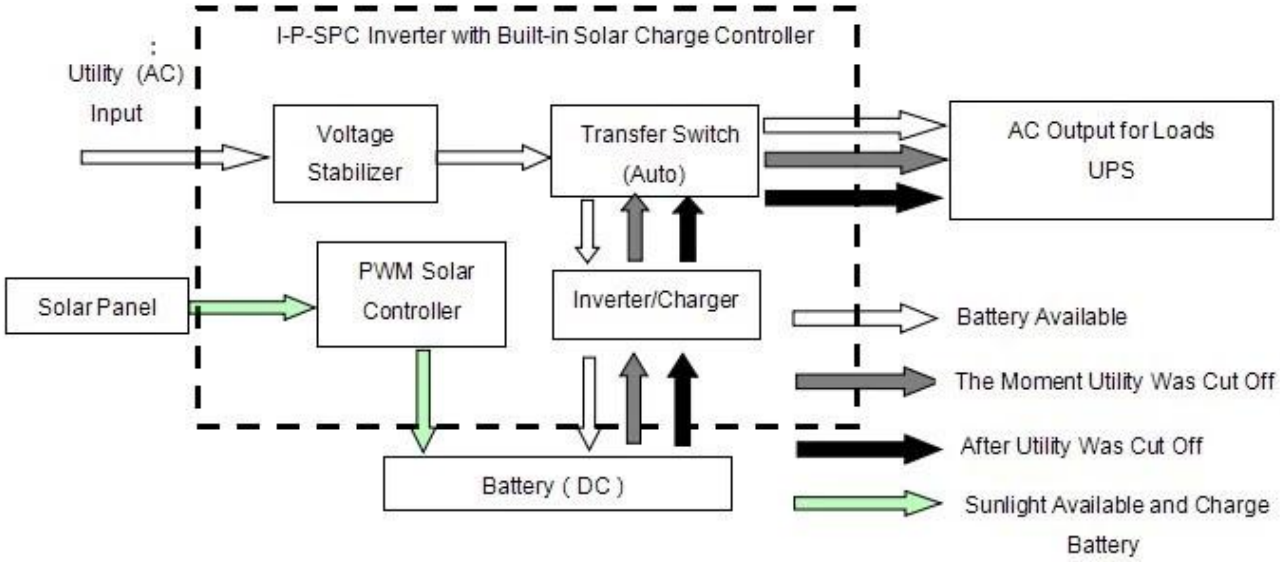

LCDaparece como bramido:

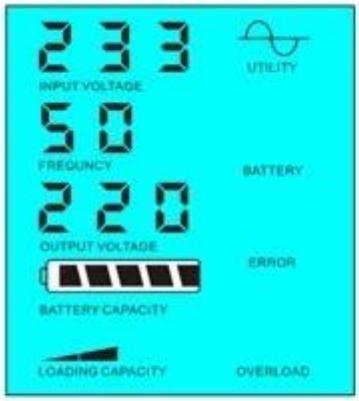

Utility supply power and charge battery

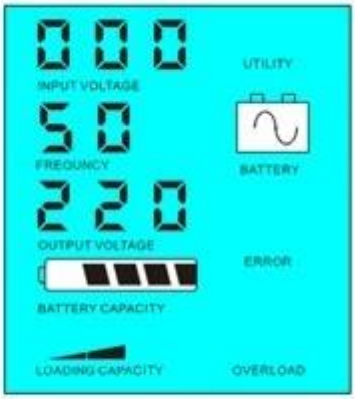

Without utility and battery supply power

Introducción del sistema en este modo:

1) Hay 2 maneras de cargar lala batería, la utilidad y el panel solar

2) Este sistema es adecuado para la energíasistemas construidos en zonas que carecen de sistemas de servicios públicos o de poder que utilizan con frecuencia enáreas con / sin utilidad

2.2.Batería primera, la utilidad Modo UPS standby: frecuencia en la pantalla LCD se establece como03. Cuando tanto la utilidad y la batería estánconectada al inversor, batería suministrará energía a las cargas antes deutilidad. Cuando la capacidad de la batería no es suficiente, la utilidad seguirá suministrandoapagará automáticamente.

Pasosson los siguientes:

Paso 1: Cuando la batería tieneel poder suficiente, que suministrará energía a las cargas directamente

Paso2: Cuando la batería no tiene suficiente poder, se transferirá automáticamente autilidad de suministrar energía a las cargas

Paso 3: Después de lala batería está completamente cargada (por ejemplo, controlador de carga solar o eólica), lo haráa continuación, transferir automáticamente a energía de la batería de suministro a las cargas.

Ver Workflowcomo a continuación:

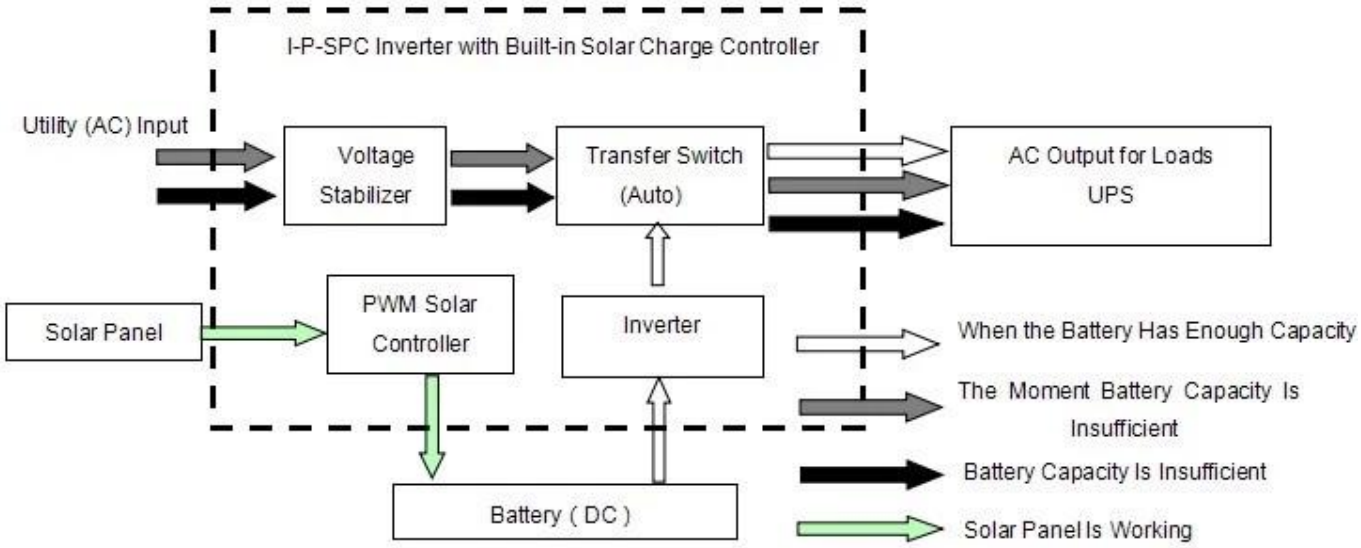

LCDaparece como bramido:

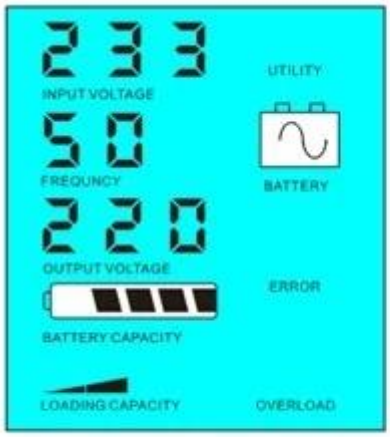

Battery has power and supply power

Battery dead, utility supply power

Introducción del sistema en este modo:

1)Sólo hay una forma de cargar la batería: El panel solar

2) Este sistema es adecuado para las áreas donde la electricidad eszonas caras y ambientales donde la energía solar se puede utilizar completamente para ahorrarutiliypower, como el sistema solar y el viento de la familia y farolasistema solar y eólica

Parámetro

Parámetro / Modelo		500VA	700VA	1000VA	1500VA	2000VA	3000VA	4000VA
Puntuación Capacidad de salida		350W	500W	700W	1000W	1500W	2000W	3000W
Pico Potencia		700W	1000W	1500W	2000W	3000W	4000W	6000W
Batería Voltaje (CC))		12V o 24V		24V		24V o 48V		
PWM Regulador solar	Voltaje	12V o 24V		24V		24V o 48V		
	Corriente	10A	20A	20A		30A		40A
	PV Max Voltaje de entrada	12V Sistema: 25V Sistema 24V: 50V		50V		24V Sistema: 50V Sistema de 48 V: 100V		
Tamaño W x D x H (mm)		335 * 165 * 375				350 * 220 * 460		
Embalaje Tamaño W x D x H (mm)		355 * 185 * 395				370 * 240 * 480		
Neto Peso (kg)		7	8	12	14	20	23	29
Bruto Peso (kg)		8	9	13	16	22	25	31

Modelo / Parámetro		5000VA	6000VA	7000VA	10kVA	15kVA	20kVA	30kVA
Puntuación Capacidad de salida		3500W	4000W	5000W	7000W	10000W	15000W	20000W
Pico Potencia		7000W	8000W	10000W	14000W	20000W	30000W	40000W
Batería Voltaje (DC)		48V			96V		192V	
PWM Regulador solar	Voltaje	48V			96V		192V	
	Corriente	50A	60A		50A		50A	
	PV Max Voltaje de entrada	100V			200V		400V	
Tamaño W x D x H (mm)		420 * 260 * 605					420 * 280 * 625	
Embalaje Tamaño W x D x H (mm)		440 * 280 * 625					440 * 300 * 645	
Neto Peso (kg)		31	50	50	55	85	105	125
Bruto Peso (kg)		33	55	60	65	95	115	135
General Parámetro								
Laboral modo (Ajuste)	01	Utilidad En primer lugar, en espera de la batería						
	02	Sueño Mode, sin utilidad, la carga de potencia mayor que el 5% de la potencia nominal, comenzar a trabajar automáticamente						
	03	Batería primero, en espera de utilidad						
Corriente alterna Entrada	Voltaje	220V ± 35% o 110V 35% (Opcional)						
	Frecuencia	50Hz ± 3% o 60 Hz ± 3% (Opcional)						
Corriente alterna Salida	Voltaje	220V ± 3% o 230V ± 3 or240V ± 3% o 100 V ± 3% o 110V ± 3% (Opcional)						
	Frecuencia	50Hz ± 0,5 o 60Hz ± 0,5 (Opcional)						
Utilidad cobrar	Corriente alterna Corriente de carga	0 ~ 15A						
	Cobrar Tiempo	Depender de la capacidad y la cantidad de batería						
	Batería Protección	Automático detección, carga y descarga de la protección, Inteligente Administración						
PV Cobrar		Total Corriente de entrada PV debe ser menor de Calificación actual						
Visualización	Visualización Modo	LCD + LED						
	Visualización Información	Entrada tensión, salida de tensión, salida de la frecuencia, la batería capacidad, de carga condición, estado Información						
Salida Ola modo		Puro salida de onda sinusoidal, onda ≤ tasa de distorsión 3						
Sobrecarga Capacidad		> 120% 1 min,> 130% 10s						
Potencia Consumo	Sueño Modo	1 ~ 6W						
	Normal Modo	1 ~ 3						
Conversión Eficiencia		80% ~ 90%						
Transferencia Tiempo		<5 ms (AC a DC / CC a CA)						
Protección		Sobrecarga salida, cortocircuito, alto voltaje de entrada, de bajo voltaje de entrada, se sobrecalienten						
Medio ambiente	Temperatura	-10 ℃ ~ 50 ℃						
	Humedad	10% ~ 90%						
	Altitud	≤ 4000m						

- La parámetros anteriores con "o" significa que el parámetro tiene que hacer la fábrica ajustes como por la preferencia del cliente.
- Nosotros tenemos nuestro propio controlador de inversor profesional y UPS equipo de I + D y que proporcionar apoyo técnico y servicio del OEM.
- La información del controlador anterior es el parámetro estándar de nuestra empresa se puede cambiar según el requisito de cliente.

ConexiónDiagrama

Otros

Por favor,consulte el esquema de diseño, documentos técnicos, folletos de productos, etc

Hechopor el Departamento de Ingeniería, Mayo 5, 2014, primera edición