Introducción

Este serie de producto es un diseño del módulo del inversor y el controlador MPPT integrado, que tiene las ventajas de alta eficacia de conversión, bajo consumo de energía y una fuerte capacidad de carga. Con control inteligente, los clientes pueden configurar el modo de carga, (Utilidad de poder como complementaria) primer modo de CA o primer modo DC, modo de inversión oportuna y modo de utilidad programada, sincronizados en el modo de reposo / apagado. Es la actualidad el inversor más avanzada y híbrido controlador en el mundo.

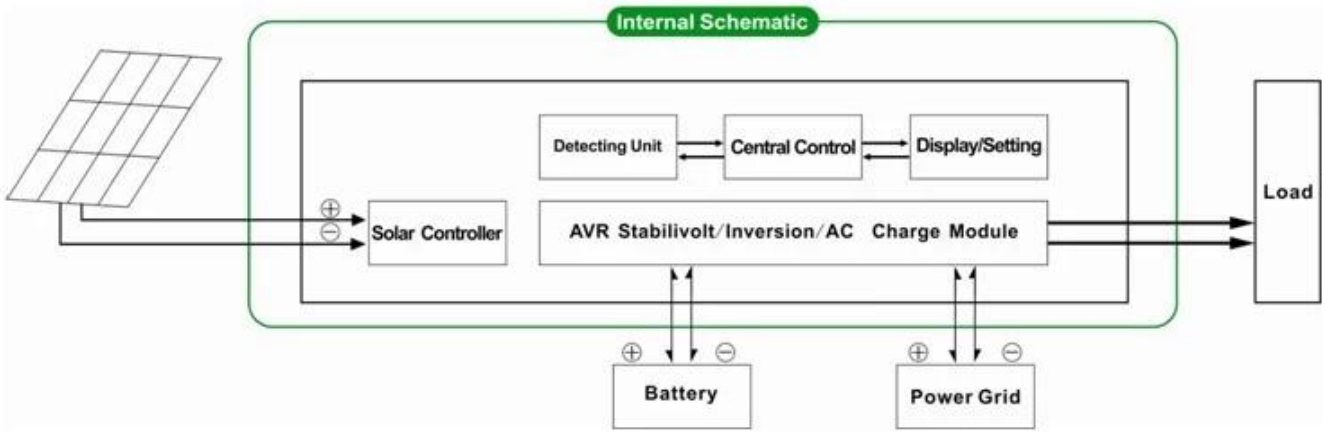

Característica

1. Fácil de instalar. Para configurar un sistema solar, los clientes sólo necesitan conectarse con paneles solares y baterías

2. Gestión de la CPU ,control inteligente,diseño modular, LCD de fácil uso visualización

3. Construido en regulador de MPPT, alta carga eficiencia

4. Bajo consumo de energía, alta conversión eficiencia

5. Intelectual,multi-función, conveniente para clientes con diferentes mediante el entorno para hacer pleno uso de la energía solar

6. Conexión de batería externa, conveniente ampliar el tiempo de respaldo de energía

7. Capacidad de carga fuerte, bajo el fracaso velocidad, fácil mantenimiento y larga vida útil (en la operación apropiada, puede ser mientras 5 años)

8. Perfecta protección: protección de bajo voltaje, protección contra sobretensiones, protección contra sobrecalentamiento, protección contra cortocircuitos, sobrecargas protección

9. CE / EMC / LVD / RoHS Homologaciones

10. Dos años garantía, soportes técnicos de toda la vida

Función

1. Función de carga

Hay 2 modos como se muestra a continuación:

1.1 PV cargar la batería, utilidad no: cuando PV y utilidad están conectados a la máquina, sólo el PV se cargue la batería cuando hay luz

1.2 Tanto PV y utilidad cargará la batería: cuando PV y la utilidad son tanto conectado a la máquina, AC (utilidad), se cargará la batería. En el mientras tanto, PV también cargará la batería si no hay luz solar.

2. Función de potencia como complementarios Utility

Hay 2 tipos de modos complementarios, se muestra como bramido:

2.1 AC primero , Corriente continua modo de espera de UPS

Cuando tanto utilidad y la batería están conectados a la máquina, utilidad suministrará energía a las cargas anteriores a la batería. Cuando la utilidad se corta, la voluntad de la batería automáticamente continuará suministrando energía.

Pasos son los siguientes:

Paso 1: Cuando el suministro eléctrico se encuentra disponible, se dará salida inmediatamente después de voltaje que carga las baterías se estabilizó y en al mismo tiempo.

Paso 2: Cuando el suministro eléctrico se interrumpe de repente, el inversor convertirá la corriente DC a la red eléctrica de forma automática a garantizar la alimentación ininterrumpida dentro de 5ms.

Paso 3: Cuando el suministro eléctrico esté disponible de nuevo, se transferirá automáticamente a la red pública de suministro de cargas y la carga de las baterías al mismo tiempo.

Ver Flujo de trabajo de la siguiente manera:

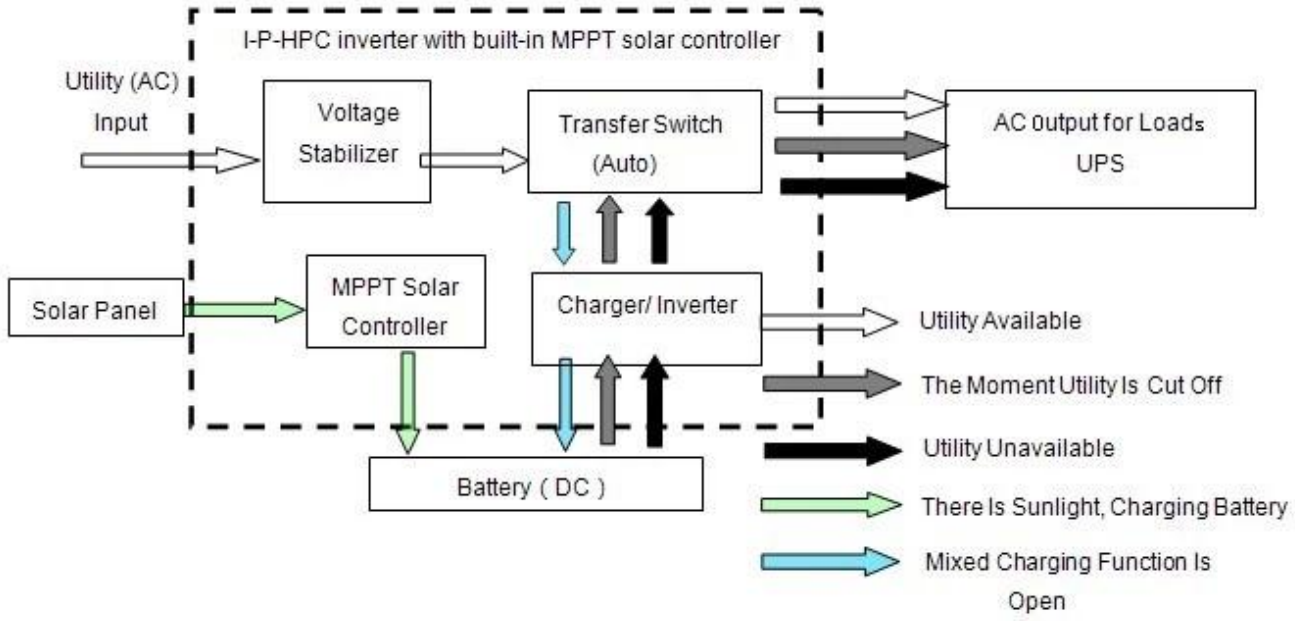

2.2 DC primero, Corriente alterna modo de espera de UPS:

¿Cuándo tanto la utilidad y la batería están conectados al inversor, batería suministrará energía a las cargas antes de utilidad. Cuando la capacidad de la batería no es suficiente, utilidad continuará suministrando energía automáticamente.

Pasos son los siguientes:

Paso 1: Cuando la batería tiene suficiente energía, que suministrará energía a las cargas directamente

Paso 2: Cuando la batería no tiene el poder suficiente, se transferirá automáticamente a la red pública de suministro de las cargas

Paso 3: Después de que la batería está completamente cargada (por ejemplo, carga solar o eólica controlador), A continuación, transferir automáticamente a energía de la batería para el suministro de las cargas.

Ver Flujo de trabajo de la siguiente manera.

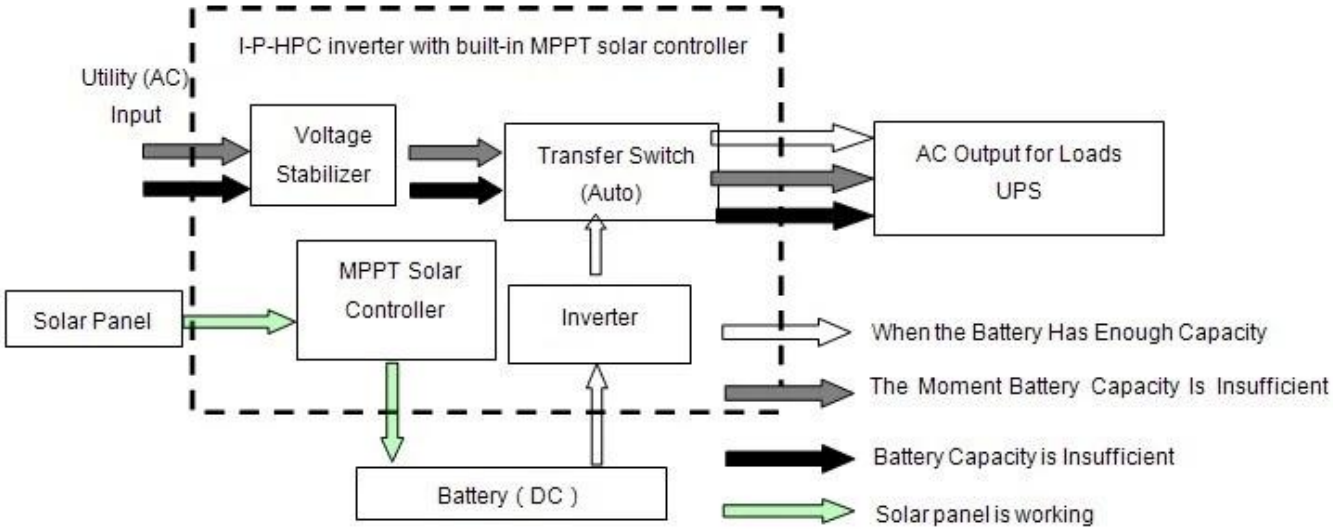

Función 3.Timing

Hay 2 tipos de modo de sincronización:

3.1 temporizado en modo normal modo de trabajo y el sueño / apagado: puede establecer el tiempo específico cuando se abra salida normal y cuándo cerrar la salida de CA para entrar en modo de suspensión.

3.2 Modo de batería y conmutable utilidad: puede establecer tiempo específico cuando usar la batería o fuente de alimentación de la colada (conveniente para las áreas donde tarifa eléctrica se cobra en función del período en diferentes intervalos)

4. Función de grabación / comprobación

4.1 Comprobación de fallos de la máquina: puede comprobar la información de fallo de la máquina

4.2 Aprobación de la gestión de cheques de tiempo: puede comprobar el tiempo de descarga de la batería

Parámetro

Modelo Parámetro		1000W	1500W	2000W	3000W	4000W	5000W
Potencia de salida nominal		1000W	1500W	2000W	3000W	4000W	5000W
Potencia de cresta		2000W	3000W	4000W	6000W	8000W	10000W
Batería (Batería de plomo-ácido)		24V	24V/48V (opcional)			48V	
Parámetro de carga							
Modo de carga (ajuste)		Carga fotovoltaico					
		Cargo PV + cargo de servicio público					
Regulador solar de MPPT	Voltaje	24V	24V/48V			48V	
	Corriente	20A	25A	30A	40A	40A	40A
	Max PV voltaje de entrada	100V					
	Eficiencia de carga FV	95% ~ 99%					
	Max PV Energía de entrada	568W	24V: 710W	24V: 852W	24V: 1136W	2272W	2272W
			48V1420W	48V: 1704W	48V: 2272W		
Utilidad	AC Corriente de carga	0 ~ 15A					
	Modo de carga	3 etapas de carga					
Parámetro de Inversion							
Salida de CA	Voltaje	220V ± 3% o 230V ± 3 ó 240V ± 3% o 100 V ± 3% o 110V ± 3% (opcional)					
	Frecuencia	50Hz o 60Hz ± 0.5 ± 0.5 (opcional)					
Tipo de onda de salida		Salida de onda sinusoidal pura, la forma de onda ≤ tasa de distorsión 3					
Capacidad de sobrecarga		> 120% 1 min,> 130% 10s					
Consumo de energía (En condiciones normales modo de trabajo)		0.4A	24V: 0.5A	24V: 0.7A	24V: 0.7A	0.6A	0.65A
			48V: 0.4A	48V: 0.45A	48V: 0.5A		
Consumo de energía (En el modo de sueño)		1-6W					
Conversión Inversor Eficiencia		85% ~ 92%					
Modo de utilidades							
Entrada de CA	Voltaje	220V ± 35% o 110V 35% (opcional)					
	Frecuencia	La misma como la utilidad					
Salida de CA	Voltaje	220V ± 5% o 110V 5% (opcional)					
	Frecuencia	La misma como la utilidad					
Capacidad de sobrecarga		> 120% 1 min,> 130% 10s					
(CA o CC primero primera) prioridad							
Salida de UPS (ajuste)		AC en primer lugar, en espera de CC					
		DC en primer lugar, en espera de CA					
Cambie Tiempo		<5 ms (AC a DC / DC a AC)					
Encendido (Ajuste)		Establezca los usuarios					
		Temporizada de apertura / cierre de CA salida automática					
Parámetro general							
Visualización	Modo de visualización	LCD + LED					
	Información de la pantalla	Voltaje de entrada, tensión de salida, la salida frecuencia, capacidad de la batería, el estado de carga, la información de estado					
Protección		Salida de sobrecarga, cortocircuito, alto voltaje , entrada de bajo voltaje, sobrecalentamiento					
Medio ambiente	Temperatura	-10 ℃ ~ 50 ℃					
	humedad	10% ~ 90%					
	Altitud	≤ 4000m					
Tamaño W x D x H (mm)		438 * 208 * 413				450 * 246 * 468	
Tamaño del embalaje W x D x H (mm)		520 * 310 * 460				540 * 300 * 518	
Neto Peso (kg)		15	17	19	25	34	35
Bruto Peso (kg)		16	18	20	27	40	41

- El parámetro "opcional" se puede ajustar de acuerdo con el requisito de cliente
- Lo anterior es nuestra norma parámetro. Sujeto a cambios sin previo aviso.
- Tenemos nuestra propia equipo inversor y controlador de R & D del profesional encontraras técnica apoyo y servicio del OEM.

Conexión Diagrama

Otros

Por favor, consulte el esquema de diseño, documentos técnicos, folletos de productos, etcétera

Hecho por el Departamento de Ingeniería, 15 de mayo, 2014, 2 ª Edición.