I-P-SPC Energía & nbsp; Inversorcon una función de controlador de carga solar 5000W

Aplicación

1)Fuera de la redsistema de energía solar

2) & nbsp; Utilityy el sistema de generación de energía solar complementaria

Características

1) Fácil de instalar. Para configurar un & nbsp; solarsistema, los usuarios sólo tienen que conectarlocon paneles solares y baterías.

2) Gestión de CPU, Control inteligente, diseño modular

3) LED de la pantalla LCD. LCD puede visualizar diversaparámetros (tales como el, la frecuencia, el modo de trabajo tensión de salida)

4) diseño multifunción, función AVR UPS. Usuariosno es necesario para comprar, & nbsp solar; controlador, cargador de CA o estabilizador.

5) conexión de la batería externa, que es conveniente paralos usuarios ampliar el uso del tiempo y AUTONOMÍAS poder

6) Con la capacidad de transporte de carga super y alta cargacapacidad, esta serie de & nbsp; Los inversores no sólo puede conducir carga de resistencia;sino también diversos tipos de cargas inductivas tales como motor, aire acondicionado,taladros eléctricos, lámparas fluorescentes, lámparas de gas. Se puede manejar casi cualquier tipo decarga

7) Diseño de baja frecuencia de onda sinusoidal pura circuito,calidad estable, de fácil mantenimiento, baja tasa de fallos y una larga vida útil(Bajo un funcionamiento adecuado, puede durar por lo menos 5 años)

8) La protección perfecta: la protección de bajo voltaje, altala protección del voltaje, protección de temperatura, protección contra cortocircuitos,protección de sobrecarga

/ LVD / aprobaciones RoHS / FCC 9) CE / EMC

10) 2 años de garantía, soporte técnico de por vida

Parámetro

Modo		7000VA
Nominal Capacidad de salida		5000W
Pico Potencia		10000W
Batería Voltaje (DC)		48V
PWM Regulador solar	Tensión	48V
	Actual	60A
	PV Max Voltaje de entrada	100V
Tamaño W x D x H (mm)		420 * 260 * 605
Embalaje Tamaño W x D x H (mm)		440 * 280 * 625
Net Peso (kg)		50
Bruto Peso (kg)		60
Parámetro general		
Trabajo Modo (Selección)	1	Utilidad primero (AC primera) el modo de espera de la batería
	2	Modo de reposo, sin utilidad, el poder de carga es superior al 5% de la potencia nominal de salida, inversor comenzará a trabajar automáticamente
	3	Batería primero (DC primera) el modo de espera de utilidad
AC Entrada	Tensión	220 V ± 35% o 110 V + 35% (Opcional)
	Frecuencia	50 Hz ± 3% o 60 Hz ± 3% (Opcional)
AC Salida	Tensión	220V ± 3% o 230 ± 3 or240V ± 3% o 100 V ± 3% o 110 V ± 3% (Opcional)
	Frecuencia	50Hz o 60Hz ± 0,5 ± 0,5 (Opcional)
Utility cobrar	AC Corriente de carga	0 ~ 15A
	Cargue Tiempo	Dependerá de la capacidad de la batería y la cantidad
	Batería Protección	Detección automática, , Gestión inteligente de carga y la protección de la descarga
PV Cargue		Total Corriente de entrada PV debe ser menor De corriente nominal del regulador solar de PWM
Display	Display Modo	LCD + LED
	Display Información	Tensión de entrada, tensión de salida, la salida la frecuencia, la batería capacidad, estado de carga, Estado Información
Salida Ola modo		Salida de onda sinusoidal pura, armónica total Distorsión THD≤3

Sobrecarga Habilidad		> 120% 1 min,> 130% 10s
Potencia Consumo	Sleep Modo	1 ~ 6W
	Normal Modo	1 ~ 3
Conversión Eficiencia		80% ~ 90%
Transferencia Tiempo		<5 ms (AC a DC / DC a AC)
Protección		Salida de sobrecarga, cortocircuito, alto voltaje de entrada, de bajo voltaje de entrada, sobrecalentarse
Medio Ambiente	Temperatura	-10 ℃ ~ 50 ℃
	Humedad	10% ~ 90%
	Altitud	≤4000m

Fuera de la redsistema de energía solar

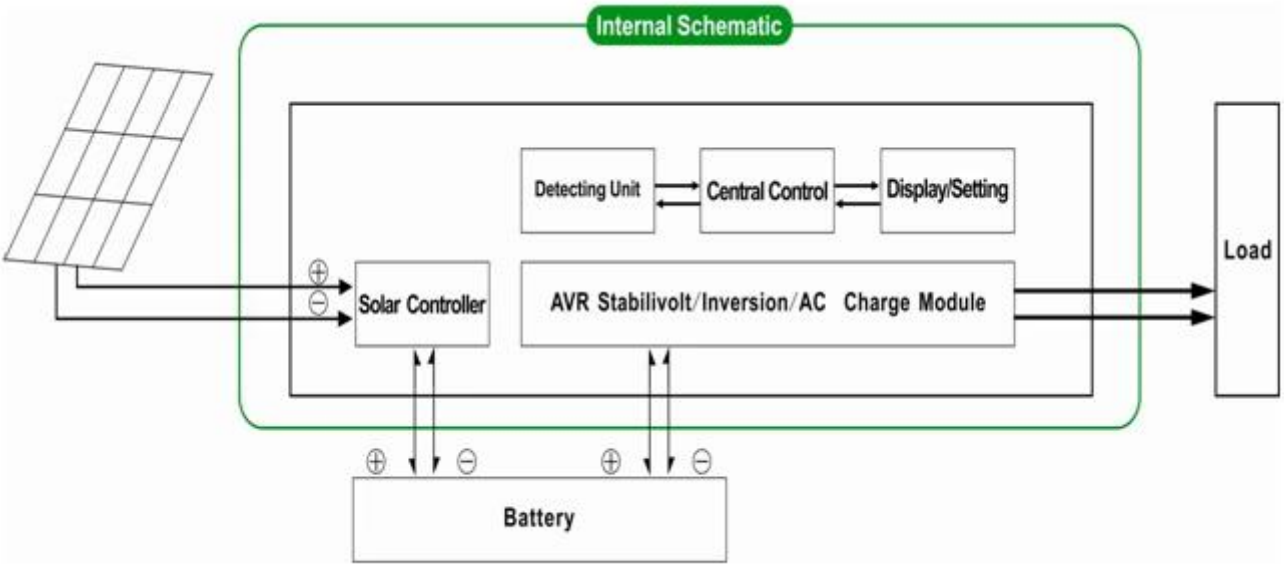

Utilidad y la generación de energía solar complementariasistema

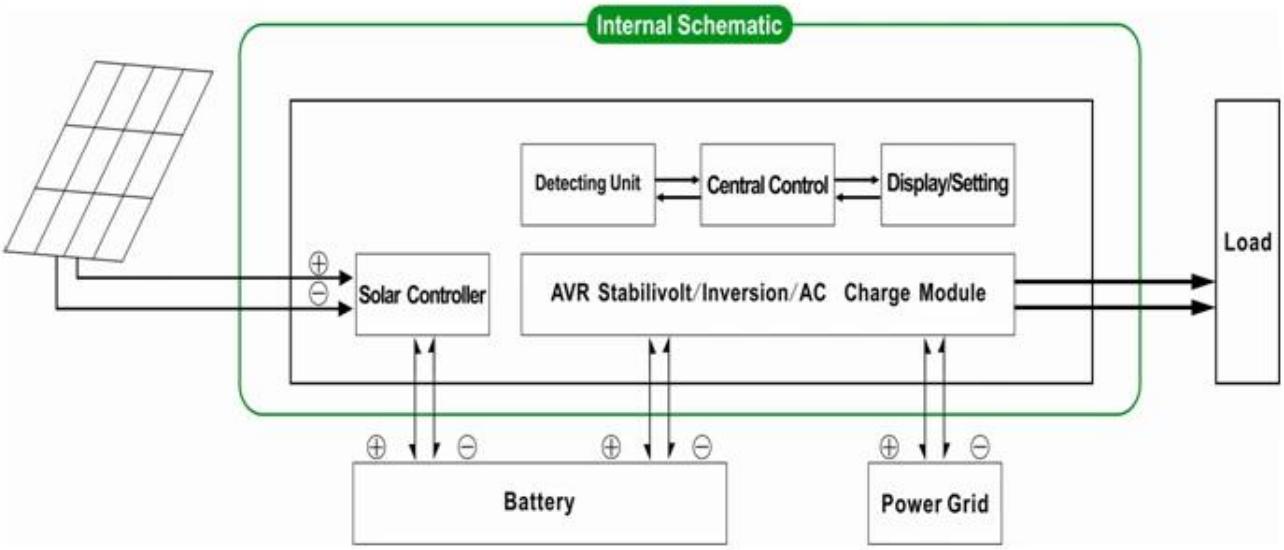

Lo anterior es nuestro parámetro estándar. Sujeto acambios sin previo aviso.

Tenemos nuestro propio inversor profesional ycontrolador R & amp; equipo D y que & nbsp; proporcionar apoyo técnico y OEM ODMservicio

El controlador información anterior es nuestra empresa deparameter.It estándar se puede cambiar a otro PWM controlador de carga solar.

Diagrama de conexión

DC FIRST SYSTEM
Grid
SPC pure sine wave inverter
with built-in solar controller
AC Loads
PV
Batteries