I-P-SPC [Inversor de la energía con una función de controlador de carga solar 350W]

Fuera de la red solarsistema de energía

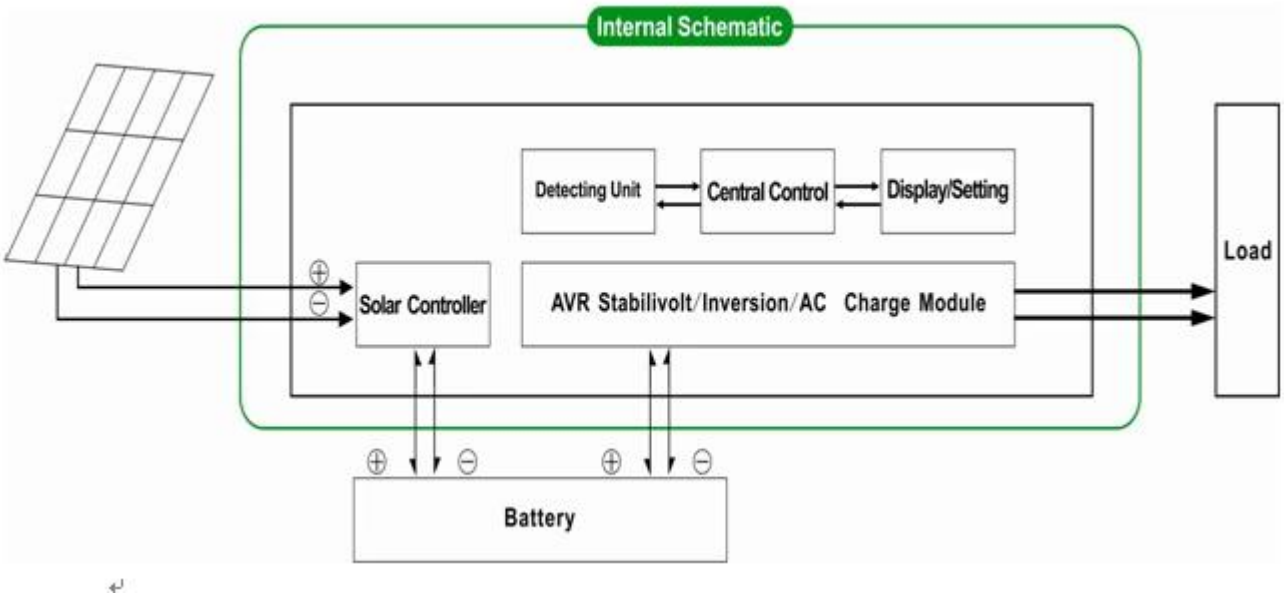

Utilidad ysistema de generación de energía solar complementaria

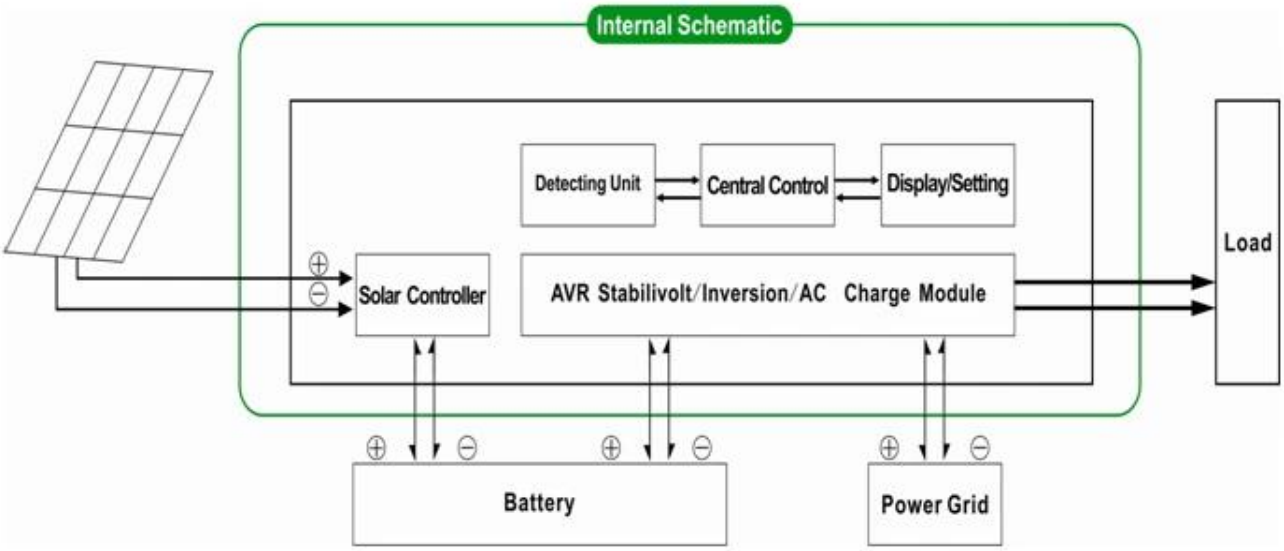

Aplicación

1) Fuera de la red sistemas de energía solar

2) Utilidad y solar complementariasistema de generación de energía

Características

1) Fácilinstalar. Para configurar un sistema solar, los usuarios sólo tienen que conectar con la energía solarpaneles y baterías.

2) la CPUgestión, control inteligente, el diseño modular

3) LEDsPantalla LCD. LCD puede mostrar varios parámetros (tales como la tensión de salida, frecuencia,modo de trabajo)

4) Multifunciónndiseño, función AVR UPS. Los usuarios no necesitan comprar, controlador, cargador AC solaro estabilizador.

5) conexión de la batería externa, esconveniente para los usuarios ampliar el uso del tiempo y AUTONOMÍAS poder

6) Concapacidad estupenda de carga y alta capacidad de carga, esta serie de & nbsp; Los inversores no sólo puede conducir carga de resistencia;sino también diversos tipos de cargas inductivas tales como motor, aire acondicionado,taladros eléctricos, lámparas fluorescentes, lámparas de gas. Se puede manejar casi cualquier tipo decarga

7) Bajoel diseño del circuito de frecuencia de onda sinusoidal pura, calidad estable, fácil de mantenimiento, bajotasa de fracaso y de larga vida útil (bajofuncionamiento adecuado, puede durar alPor lo menos 5 años)

8) Perfectprotección: protección de baja tensión, protección de alto voltaje, sobre protección de la temperatura,protección contra cortocircuitos, protección contra sobrecarga

9)CE / aprobaciones EMC / LVD / RoHS / FCC

10)2 años de garantía, para toda la vida técnicaapoyo

Parámetro

Modo		500VA
Nominal Capacidad de salida		350W
Pico Potencia		700W
Batería Voltaje (DC)		12V o 24V
PWM Regulador solar	Tensión	12V o 24V
	Actual	10A
	PV Max Voltaje de entrada	12V Sistema: 25V
		24V Sistema: 50V
Tamaño W x D x H (mm)		335 * 165 * 375
Embalaje Tamaño W x D x H (mm)		355 * 185 * 395
Net Peso (kg)		7
Bruto Peso (kg)		8
General Parámetro		
Trabajo Modo (Selección)	1	Utilidad primero (AC primera) el modo de espera de la batería
	2	Modo de reposo, sin utilidad, la carga de poder es superior al 5% de la potencia nominal de salida, inversor comienza a trabajar automáticamente
	3	Batería primero (DC primera) el modo de espera de utilidad
AC Entrada	Tensión	220 V ± 35% o 110V + 35% (Opcional)
	Frecuencia	50Hz ± 3% o 60 Hz ± 3% (Opcional)
AC Salida	Tensión	220V ± 3% o 230V ± 3 or240V ± 3% o 100 V ± 3% o 110 V ± 3% (Opcional)
	Frecuencia	50Hz ± 0,5 o 60 Hz ± 0,5 (Opcional)
Utility cobrar	AC Corriente de carga	0 ~ 15A
	Cargue Tiempo	Dependerá de la capacidad y la cantidad de batería
	Batería Protección	Automático detección, protección de carga y descarga, Intelligent Management
PV Cargue		Total Corriente de entrada PV Debe ser inferior a la corriente nominal del regulador solar de PWM
Display	Display Modo	LCD + LED
	Display Información	Entrada tensión, tensión de salida, frecuencia de salida, capacidad de la batería, estado de carga, la información de estado
Salida Ola modo		Salida de onda sinusoidal pura, Total Distorsión Armónica THD≤3
Sobrecarga Habilidad		> 120% 1 min,> 130% 10s
Potencia Consumo	Sleep Modo	1 ~ 6W
	Normal Modo	1 ~ 3
Conversión Eficiencia		80% ~ 90%
Transferencia Tiempo		<5 ms (AC a DC / DC a AC)
Protección		Sobrecarga salida, cortocircuito, entrada de alta tensión, de entrada de bajo voltaje, sobrecalentamiento
Medio Ambiente	Temperatura	-10 ℃ ~ 50 ℃
	Humedad	10% ~ 90%
	Altitud	≤4000m

Elanterior es nuestra parámetro estándar. Sujeto a cambios sin previo aviso.

Nosotrostener nuestro propio inversor y controlador de profesionales de I & amp; equipo D y que proporcionar apoyo técnico y OEM ODMservicio

Elinformación del controlador anterior es parameter.It norma de nuestra compañía puede sercambiado a otra PWM controlador de carga solar.

ConexiónDiagrama

I-P-SPC-Series System

I-P-SPC-Series Inverter+Solar Controller