I-P-SPC Energía & nbsp; Inverter con una función de controlador de carga solar 2000W

Aplicación

1) sistema de energía solar fuera de la red

2) & nbsp; utilidad y el poder complementario solarsistema de generación

Características

1)Fácil de instalar. Para configurar un & nbsp; sistema solar, los usuarios sólo tienen que conectarlocon paneles solares y baterías.

2) la CPUgestión, control inteligente, el diseño modular

3) LEDsPantalla LCD. LCD puede mostrar varios parámetros (tales como la tensión de salida,la frecuencia, el modo de trabajo)

4) Multifunciónndiseño, función AVR UPS. Los usuarios no necesitan comprar solar, & nbsp; controlador, cargador de CA o estabilizador.

5)Conexión de la batería externa, es conveniente para los usuarios ampliar el uso del tiempo yTiempo de respaldo de energía

6) Concapacidad de carga super y alta capacidad de carga, esta serie de Los inversores no sólo puede conducir carga de resistencia; sino también diversos tipos decargas inductivas tales como motor, aire acondicionado, taladros eléctricos, fluorescenteslámpara, lámpara de gas. Se puede manejar casi cualquier tipo de carga

7) Bajodiseño de circuito de frecuencia de onda sinusoidal pura, calidad estable, fácil de mantenimiento,baja tasa de fallos y una larga vida útil (en un funcionamiento adecuado, puede durar alPor lo menos 5 años)

8)Perfecta protección: protección de bajo voltaje, protección de alto voltaje, sobreprotección de la temperatura, protección contra cortocircuitos, protección contra sobrecarga

9) CE/ aprobaciones EMC / LVD / RoHS / FCC

10) 2años de garantía, soporte técnico de por vida

Sistema de energía solar fuera de la red

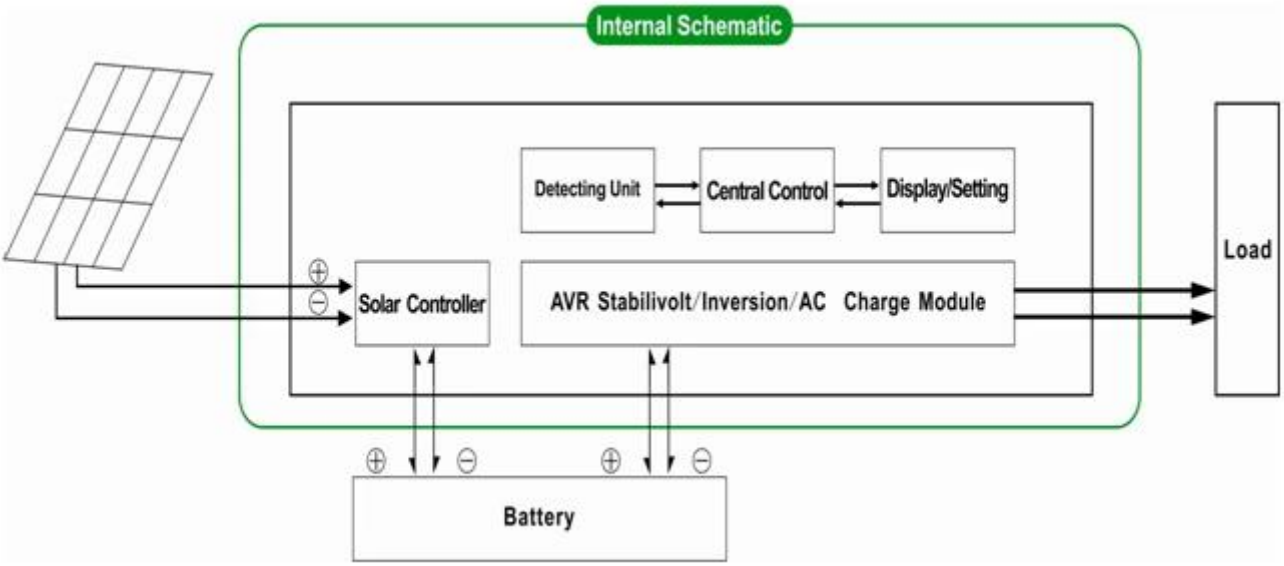

Utilityy complementaria solar sistema de generación de energía

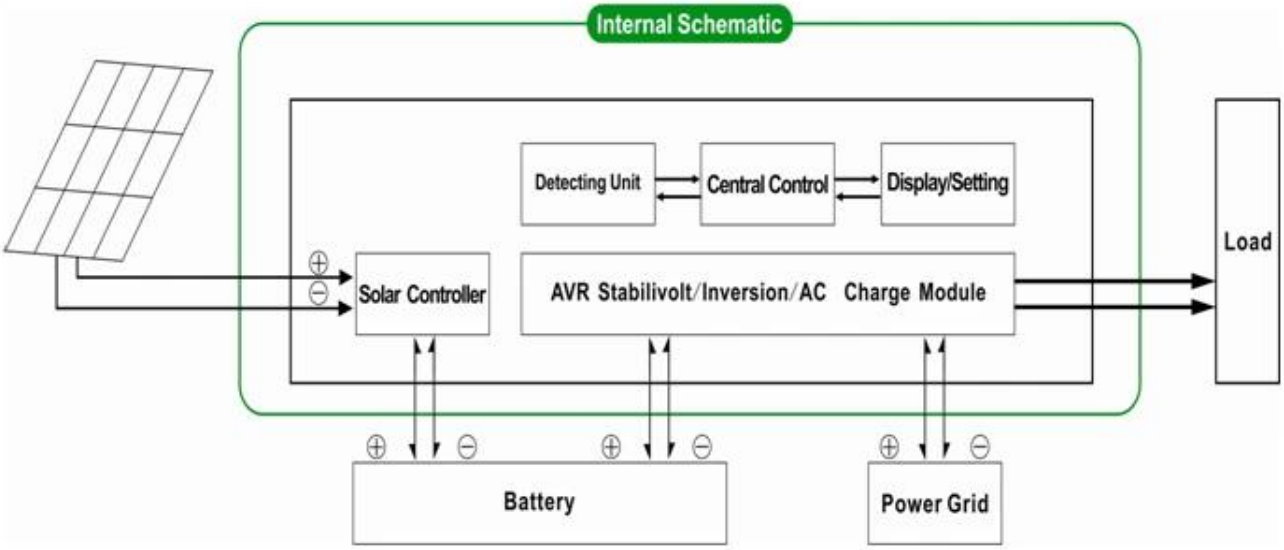

Parámetro

Modo		3000VA
Nominal Capacidad de salida		2000W
Pico Potencia		4000W
Batería Voltaje (DC)		24V o 48V
PWM Regulador solar	Tensión	24V o 48V
	Actual	30A
	PV Max Voltaje de entrada	Sistema 24V: 50V
		Sistema de 48 V: 100V
Tamaño W x D x H (mm)		350 * 220 * 460
Embalaje Tamaño W x D x H (mm)		370 * 240 * 480
Net Peso (kg)		23
Bruto Peso (kg)		25
Parámetro general		
Trabajo Modo (Selección)	1	Utilidad primero (AC primera) el modo de espera de la batería
	2	Modo de reposo, sin utilidad, el poder de carga es superior al 5% de la potencia nominal de salida, inversor comenzará a trabajar automáticamente
	3	Batería primero (DC primera) el modo de espera de utilidad
AC Entrada	Tensión	220 V ± 35% o 110 V + 35% (Opcional)
	Frecuencia	50 Hz ± 3% o 60 Hz ± 3% (Opcional)
AC Salida	Tensión	220V ± 3% o 230 ± 3 or240V ± 3% o 100 V ± 3% o 110 V ± 3% (Opcional)
	Frecuencia	50Hz o 60Hz ± 0,5 ± 0,5 (Opcional)
Utility cobrar	AC Corriente de carga	0 ~ 15A
	Cargue Tiempo	Dependerá de la capacidad de la batería y la cantidad
	Batería Protección	Detección automática, , Gestión inteligente de carga y la protección de la descarga
PV Cargue		Total Corriente de entrada PV debe ser menor De corriente nominal del regulador solar de PWM
Display	Display Modo	LCD + LED
	Display Información	Tensión de entrada, tensión de salida, la salida la frecuencia, la batería capacidad, estado de carga, Estado Información
Salida Ola modo		Salida de onda sinusoidal pura, armónica total Distorsión THD≤3
Sobrecarga Habilidad		> 120% 1 min,> 130% 10s
Potencia Consumo	Sleep Modo	1 ~ 6W
	Normal Modo	1 ~ 3
Conversión Eficiencia		80% ~ 90%
Transferencia Tiempo		<5 ms (AC a DC / DC a AC)
Protección		Salida de sobrecarga, cortocircuito, alto voltaje de entrada, de bajo voltaje de entrada, sobrecalentarse
Medio Ambiente	Temperatura	-10 ℃ ~ 50 ℃
	Humedad	10% ~ 90%
	Altitud	≤4000m

Lo anteriores nuestro parámetro estándar. Sujeto a cambios sin previo aviso.

Nosotrostener nuestro propio inversor y controlador de profesionales de I & amp; D yque & nbsp; Ofrecemos soporte técnico y servicio de ODM OEM

Elinformación del controlador anterior es parameter.It norma de nuestra compañía puede sercambiado a otra PWM controlador de carga solar.

ConexiónDiagrama

DC FIRST SYSTEM
Grid
SPC pure sine wave inverter
with built-in solar controller
AC Loads
PV
Batteries