## I-P-SPC Power Invertercon una función de carga solar Controlador 10000W

### Aplicación

1) Fuera de la redsistema de energía solar

2) Utilidady el sistema de generación de energía solar complementaria

### Características

1) Fácil de instalar. Para configurar un solarsistema, los usuarios sólo tienen que conectarlocon paneles solares y baterías.

2) Gestión de CPU, Control inteligente, diseño modular

3) LED de la pantalla LCD. LCD puede visualizar diversaparámetros (tales como el, la frecuencia, el modo de trabajo tensión de salida)

4) diseño multifunción, función AVR UPS. Usuariosno es necesario para comprar, controlador, cargador AC solar o estabilizador.

5) conexión de la batería externa, que es conveniente paralos usuarios ampliar el uso del tiempo y AUTONOMÍAS poder

6) Con la capacidad de transporte de carga super y alta cargacapacidad, esta serie de inversores no sólo puede conducir carga de resistencia;sino también diversos tipos de cargas inductivas tales como motor, aire acondicionado,taladros eléctricos, lámparas fluorescentes, lámparas de gas. Se puede manejar casi cualquier tipo decarga

7) Diseño de baja frecuencia de onda sinusoidal pura circuito,calidad estable, de fácil mantenimiento,

baja tasa de fallos y una larga vida útil(Bajo un funcionamiento adecuado, puede durar por lo menos 5 años)

8) La protección perfecta: la protección de bajo voltaje, altala protección del voltaje, protección de temperatura, protección contra cortocircuitos,protección de sobrecarga

/ LVD / aprobaciones RoHS / FCC 9) CE / EMC

10) 2 años de garantía, soporte técnico de por vida

## Parámetro

| Modo | | 15KVA |
|---|---|---|
| Nominal Capacidad de salida | | 10KW |
| Pico Potencia | | 20KW |
| Batería Voltaje (DC) | | 96V |
| PWM Regulador solar | Tensión | 96V |
| | Actual | 50A |
| | PV Max Voltaje de entrada | 200V |
| Tamaño W x D x H (mm) | | 420 * 260 * 605 |
| Embalaje Tamaño W x D x H (mm) | | 440 * 280 * 625 |
| Net Peso (kg) | | 85 |
| Bruto Peso (kg) | | 95 |
| Parámetro general | | |
| Trabajo Modo (Selección) | 1 | Utilidad primero (AC primera) el modo de espera de la batería |
| | 2 | Modo de reposo, sin utilidad, el poder de carga es superior al 5% de la potencia nominal de salida, inversor comenzará a trabajar automáticamente |
| | 3 | Batería primero (DC primera) el modo de espera de utilidad |
| AC Entrada | Tensión | 220 V ± 35% o 110 V + 35% (Opcional) |
| | Frecuencia | 50 Hz ± 3% o 60 Hz ± 3% (Opcional) |
| AC Salida | Tensión | 220V ± 3% o 230 ± 3 or240V ± 3% o 100 V ± 3% o 110 V ± 3% (Opcional) |
| | Frecuencia | 50Hz o 60Hz ± 0,5 ± 0,5 (Opcional) |
| Utility cobrar | AC Corriente de carga | 0 ~ 15A |
| | Cargue Tiempo | Dependerá de la capacidad de la batería y la cantidad |
| | Batería Protección | Detección automática, , Gestión inteligente de carga y la protección de la descarga |
| PV Cargue | | Total Corriente de entrada PV debe ser menor De corriente nominal del regulador solar de PWM |
| Display | Display Modo | LCD + LED |
| | Display Información | Tensión de entrada, tensión de salida, la salida la frecuencia, la batería capacidad, estado de carga, Estado Información |
| Salida Ola modo | | Salida de onda sinusoidal pura, armónica total Distorsión THD≤3 |
| Sobrecarga Habilidad | | > 120% 1 min,> 130% 10s |

| | | |
|---|---|---|
| Consumo de energía | Sleep Modo | 1 ~ 6W |
| | Normal Modo | 1 ~ 3 |
| Conversión Eficiencia | | 80% ~ 90% |
| Transferencia Tiempo | | <5 ms (AC a DC / DC a AC) |
| Protección | | Salida de sobrecarga, cortocircuito, alto voltaje de entrada, de bajo voltaje de entrada, sobrecalentarse |
| Medio Ambiente | Temperatura | -10 ℃ ~ 50 ℃ |
| | Humedad | 10% ~ 90% |
| | Altitud | ≤4000m |

## Fuera de la redsistema de energía solar

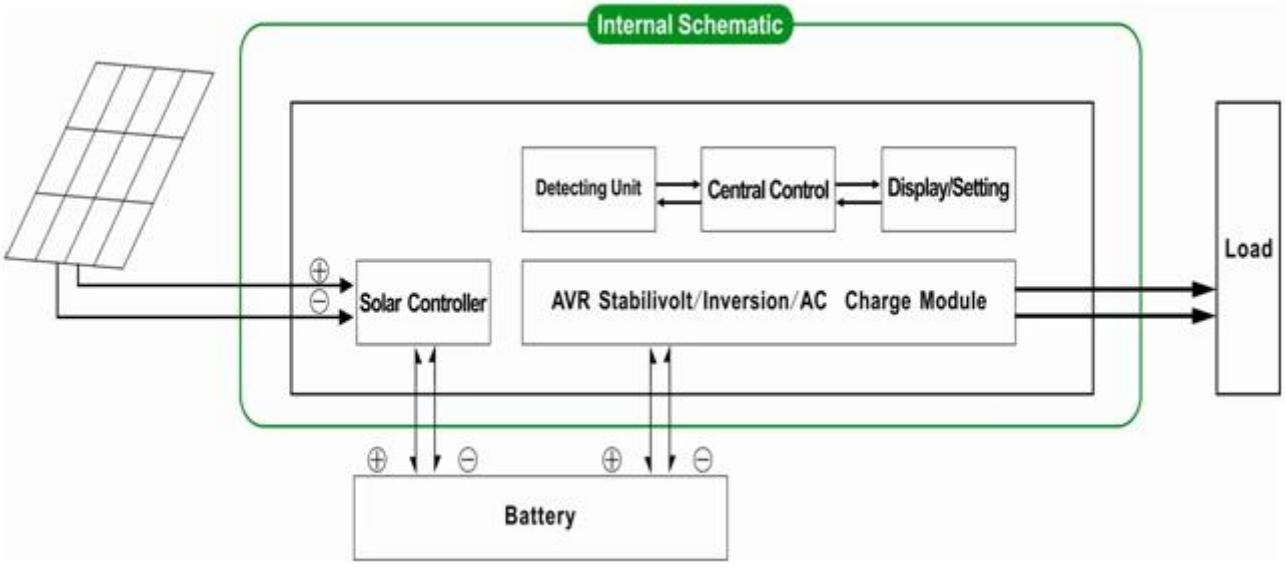


## Utilidad y la generación de energía solar complementariasistema

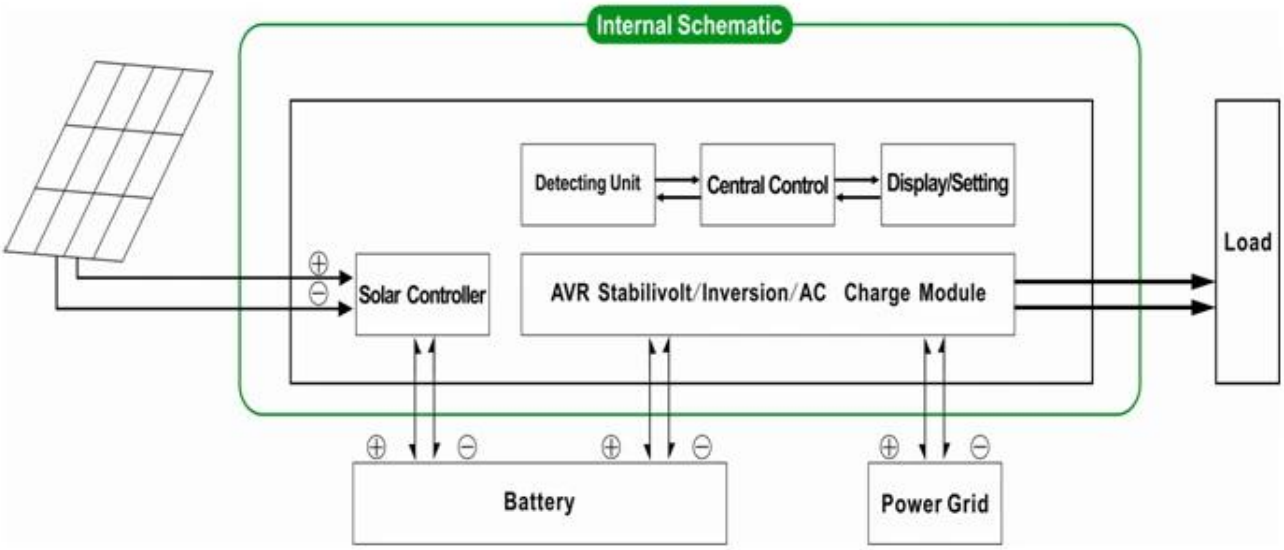


Lo anterior es nuestro parámetro estándar. Sujeto acambios sin previo aviso.

Tenemos nuestro propio inversor profesional ycontrolador R & amp; D y proporcionamos apoyo técnico y OEM ODMservicio

El controlador información anterior es nuestra empresa deparameter.It estándar se puede cambiar a otra PWM controlador de carga solar.

**Diagrama de conexión**

DC FIRST SYSTEM
Grid
SPC pure sine wave inverter
with built-in solar controller
AC Loads
PV
Batteries