I-P-SPC Series Solar de Baja FrecuenciaPotencia Inversor con Built-in del controlador de carga solar 15000w

Componente

1) Altafrecuencia de baja calidad inversor de onda sinusoidal pura (con cargo de servicio público funcióny la función UPS)

2) incorporado PWMcontrolador de carga solar

Aplicación

1) sistema de energía solar fuera de la red

2) Utilidad y solar complementariasistema de generación de energía

Características

1) Fácilinstalar. Para configurar un sistema solar, los usuarios sólo tienen que conectar con la energía solarpaneles y baterías.

2) la CPUgestión, control inteligente, el diseño modular

3) LED LCDpantalla. LCD puede mostrar varios parámetros (tales como la tensión de salida, frecuencia,modo de trabajo)

4) Multifunciónndiseño, función AVR UPS. Los usuarios no necesitan comprar, controlador, cargador AC solaro estabilizador.

5) conexión de la batería externa, esconveniente para los usuarios ampliar el uso del tiempo y AUTONOMÍAS poder

6) Concapacidad estupenda de carga y alta capacidad de carga, esta serie de & nbsp; Los inversores no sólo puede conducir carga de resistencia;sino también diversos tipos de cargas inductivas tales como motor, aire acondicionado,taladros eléctricos, lámparas fluorescentes, lámparas de gas. Se puede manejar casi cualquier tipo decarga

7) Bajoel diseño del circuito de frecuencia de onda sinusoidal pura, calidad estable, fácil de mantenimiento, bajotasa de fracaso y de larga vida útil (bajofuncionamiento adecuado, puede durar alPor lo menos 5 años)

8) Perfectprotección: protección de baja tensión, protección de alto voltaje, sobre protección de la temperatura,protección contra cortocircuitos, protección contra sobrecarga

9) CE /Aprobaciones EMC / LVD / RoHS / FCC

10) 2años de garantía, para toda la vida técnicaapoyo

Función

Fuera de la red solarsistema de energía

1. Cuando se conecta conbatería y cargas de CA, los usuarios pueden configurar en el modo de trabajo normal o modo de reposo.

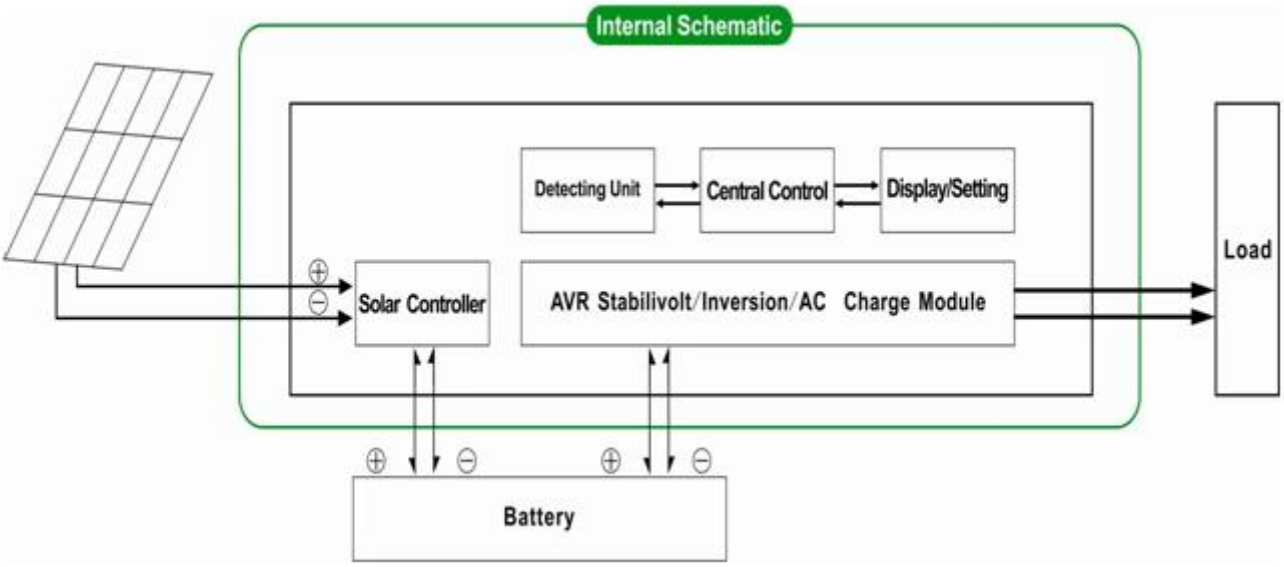

1.1 de trabajo normalModo: FRECUENCIA enla pantalla LCD se establece 01. No importaestá conectado o no cargas de CA, el inversor siempre convertir DC a AC. & nbsp; Está listo para suministrar energía a las cargas de CA. Eneste modo, la pantalla mostrará el voltaje de salida como bramido:

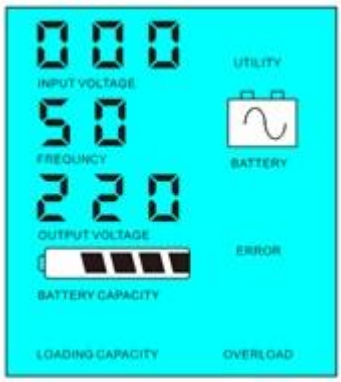

1.2 & nbsp; Modo de suspensión: frequncyen la pantalla LCD se establece como 02.If el poder de las cargas de CA conectadas es menordel 5% de la potencia nominal del inversor, no habrá salida de lainversor. Sólo el chip de inversor está funcionando. El consumo de energía de lainversor es sólo

1-6W. La pantalla LCD muestra el voltaje de salida 0 Si el poder de lacargas conectadas es superior al 5%, entonces el inversor se convertirá automáticamente a DCCA para suministrar energía a las cargas dentro de 5s. La pantalla LCD muestra el voltaje de salida.Como se muestra a continuación:

Load's power< 5% of inverter's rated power

Load's power> 5% of inverter's rated power

Por favor tenga en cuenta:

1) Sólo cobra el panel solar delbatería

2) sistema de energía solar fuera de la red. Eses adecuado para las áreas que son la falta de utilidad o solar abundante

Utilidad ysistema de generación de energía solar complementaria

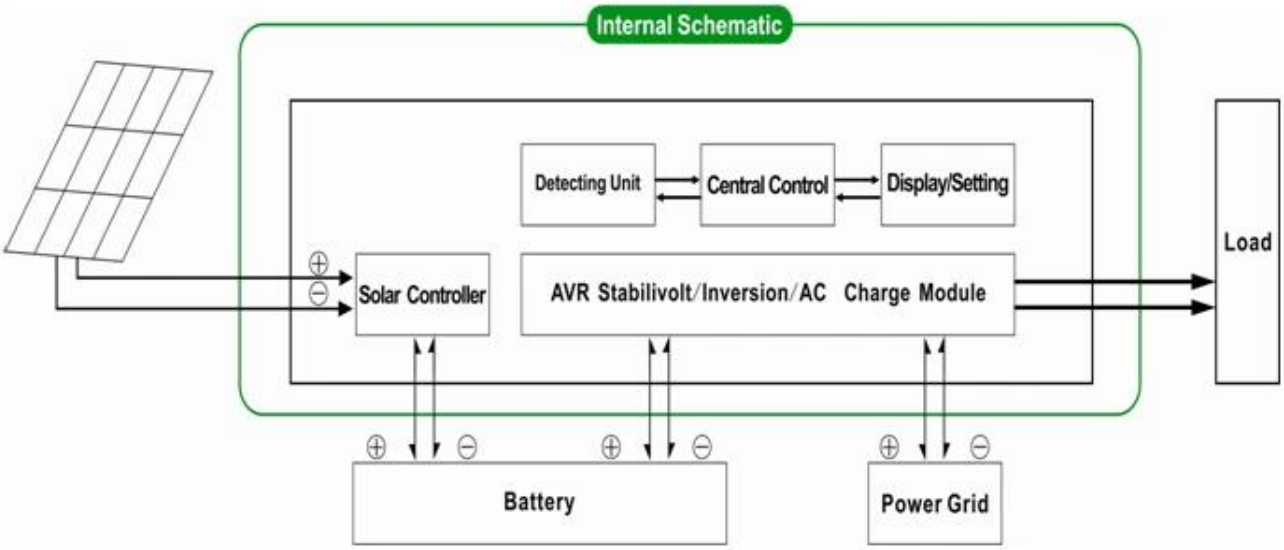

2. UPSfunction & nbsp; Cuando se conecta el inversora la batería y la utilidad, los usuarios pueden configurarlo para utilidad primero (AC primero) de la bateríael modo de espera o la batería primero el modo de espera de la colada (primer DC).

2.1.Utilityprimero (AC primero) el modo de espera de la batería: frecuencia en la pantalla LCD se establece en 01.Cuando la utilidad y la batería están conectados al inversor, utilidad

suministraráenergía a las cargas anteriores. Cuando la utilidad se corta, la bateríaautomáticamente continuará suministrando energía a través de inversor.

Pasosson los siguientes:

Paso1: Cuando utilidad está disponible, será impulsar las cargas directamente después de voltajeestá estabilizado y al mismo tiempo cargar las baterías a través de inversor.

Paso2: Cuando la utilidad se corta, el inversor convierte DC a AC automáticamente agarantizar el suministro ininterrumpido dentro de 5ms.

Paso3: Cuando utilidad está disponible de nuevo, el inversor transferirá automáticamente autilidad de suministrar energía a las cargas y cargue las baterías a través de convertidor de corriente en elmismo tiempo.

Ver Workflowcomo a continuación.

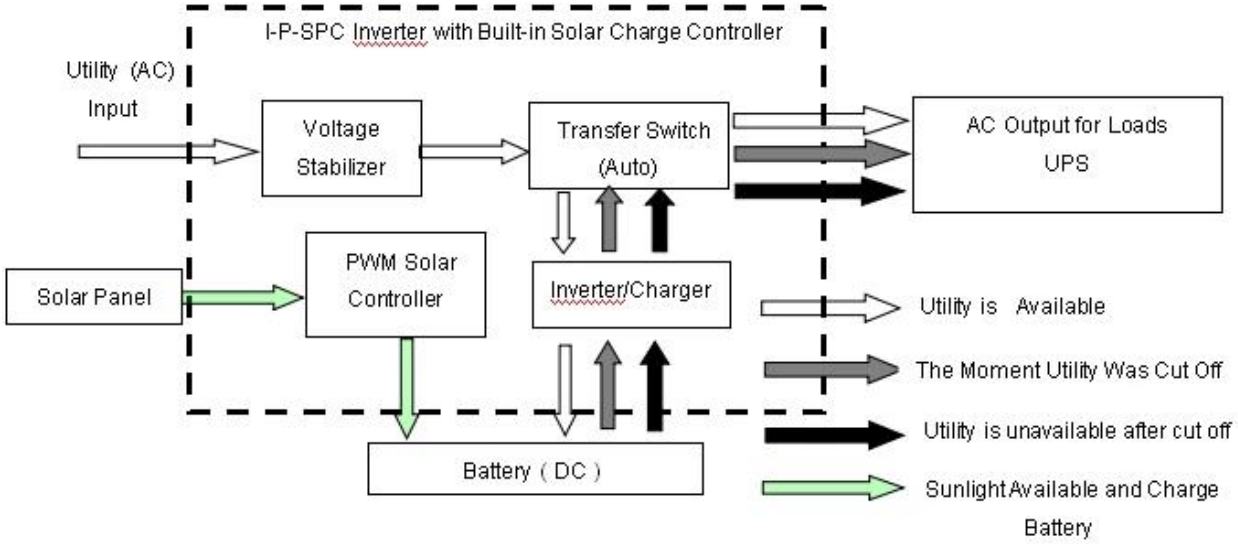

LCDaparece como bramido:

Utility supply power and charge battery

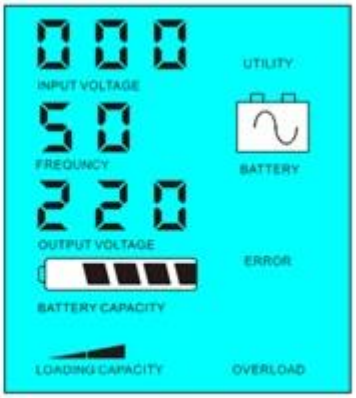

Without utility and battery supply power

Por favor tenga en cuenta:

1) Hay 2 maneras de cargar lala batería, la utilidad y el panel solar

2) Este sistema es adecuado para podersistemas construidos en áreas que son la falta de utilidad. O la gente puede utilizar energía solar yutilidad al mismo tiempo.

2.2. Bateríaprimer modo standy utilidad (primer DC): frecuencia en la pantalla LCD se establece como 03. Cuando la utilidad ybatería están conectados al inversor, batería suministrará energía a las cargasantes de la utilidad. Cuando la capacidad de la batería no es suficiente, la utilidad seguirásuministrar energía de forma automática.

Los pasos son como sigue:

Paso1: Cuando la batería está disponible, será impulsar las cargas de CA a través de inversor.

Paso2: Cuando la batería no tiene suficiente poder, se transferirá automáticamente autilidad de suministrar energía a las cargas

Paso3: Después de que la batería está completamente cargada (por ejemplo, por la carga solar o eólicacontrolador), transferirá automáticamente a batería que suministra energía a lacargas a través de convertidor de corriente.

Ver Workflowcomo a continuación.

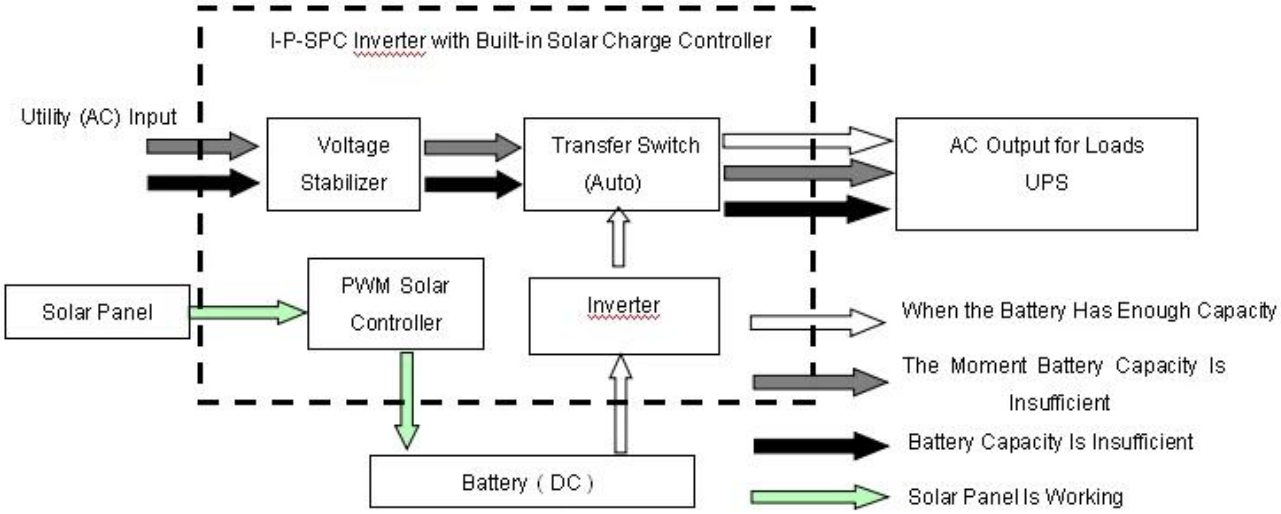

LCDaparece como bramido:

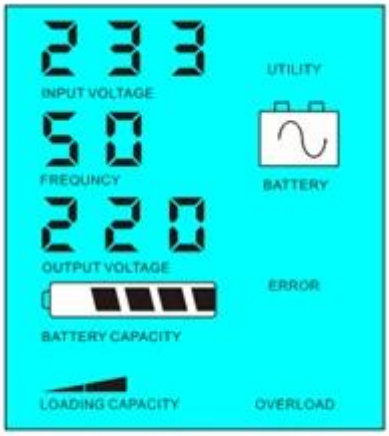

Battery available to supply power

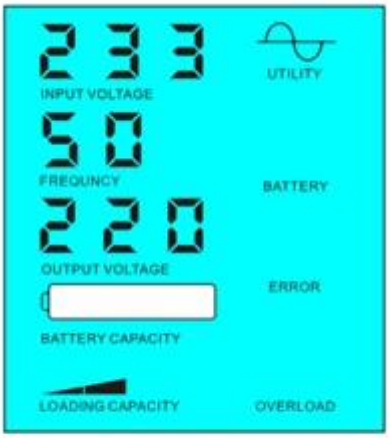

Battery unavailable,utility supply power

AmablementeNota:

1)Sólo hay una manera de cargar la batería: El panel solar

2) Este sistema es adecuado para zonas dondela electricidad es caro o áreas ambientales donde la energía solar puede ser totalmentese utiliza para guardar la utilidad bill.such como casa solar & amp; sistema de viento, farolasistema de vientos; solar & amp

Parámetro

Modo		20KVA
Nominal Capacidad de salida		15KW
Pico Potencia		30KW
Batería Voltaje (DC)		192V
PWM Regulador solar	Tensión	192V
	Actual	50A
	PV Max Voltaje de entrada	400V
Tamaño W x D x H (mm)		420 * 280 * 625
Embalaje Tamaño W x D x H (mm)		440 * 300 * 645
Net Peso (kg)		105
Bruto Peso (kg)		115
Parámetro general		
Trabajo Modo (Selección)	1	Utilidad primero (AC primera) el modo de espera de la batería
	2	Modo de reposo, sin utilidad, el poder de carga es superior al 5% de la potencia nominal de salida, inversor comenzará a trabajar automáticamente
	3	Batería primero (DC primera) el modo de espera de utilidad
AC Entrada	Tensión	220 V ± 35% o 110 V + 35% (Opcional)
	Frecuencia	50 Hz ± 3% o 60 Hz ± 3% (Opcional)
AC Salida	Tensión	220V ± 3% o 230 ± 3 or240V ± 3% o 100 V ± 3% o 110 V ± 3% (Opcional)
	Frecuencia	50Hz o 60Hz ± 0,5 ± 0,5 (Opcional)

Utility cobrar	AC Corriente de carga	0 ~ 15A
	Cargue Tiempo	Dependerá de la capacidad de la batería y la cantidad
	Batería Protección	Detección automática, , Gestión inteligente de carga y la protección de la descarga
PV Cargue		Total Corriente de entrada PV debe ser menor De corriente nominal del regulador solar de PWM
Display	Display Modo	LCD + LED
	Display Información	Tensión de entrada, tensión de salida, la salida la frecuencia, la batería capacidad, estado de carga, Estado Información
Salida Ola modo		Salida de onda sinusoidal pura, armónica total Distorsión THD≤3
Sobrecarga Habilidad		> 120% 1 min,> 130% 10s
Potencia Consumo	Sleep Modo	1 ~ 6W
	Normal Modo	1 ~ 3
Conversión Eficiencia		80% ~ 90%
Transferencia Tiempo		<5 ms (AC a DC / DC a AC)
Protección		Salida de sobrecarga, cortocircuito, alto voltaje de entrada, de bajo voltaje de entrada, sobrecalentarse
Medio Ambiente	Temperatura	-10 ℃ ~ 50 ℃
	Humedad	10% ~ 90%
	Altitud	≤4000m

Elanterior es nuestra parámetro estándar. Sujeto a cambios sin previo aviso.

Nosotrostener nuestro propio inversor y controlador de profesionales de I & amp; equipo D y que proporcionar apoyo técnico y OEM ODMservicio

Elinformación del controlador anterior es parameter.It norma de nuestra compañía puede sercambiado a otra PWM controlador de carga solar.

ConexiónDiagrama

Otros

Por favor, consulte elcontorno del diseño, documentación técnica, manuales de usuario, folletos de productos,departamento etc.Research y desarrollo hizo 1st edición de 05 de mayo 2014 ..