Características

1) Fácil de instalar. Para configurar un sistema solar, los clientes sólo necesitan conectarse con paneles solares y baterías.
2) la gestión y el control de la CPU, el diseño modular
3) la pantalla LCD, puede mostrar visualmente diferentes parámetros (tales como el, la frecuencia, el modo de trabajo tensión de salida, etc).
4) diseño multifunción, los clientes no necesitan comprar solar, controlador, cargador y estabilizador, etc.
5) conexión de la batería externa, conveniente para ampliar el tiempo de respaldo de energía; usuario puede conectar tantas baterías según sea necesario de acuerdo a la luz del sol local y viento.
6) Con la capacidad de transporte de carga super y gran capacidad de carga, esta serie de inversores no sólo puede conducir carga de resistencia; sino también diversos tipos de cargas inductivas, como motor, aire acondicionado, taladros eléctricos, lámpara fluorescente, lámpara de gas, etc. Puede conducir casi cualquier tipo de carga.
7) Diseño de baja frecuencia del circuito de onda sinusoidal pura, buena estabilidad del sistema, fácil para el mantenimiento, la baja tasa de fracaso y una larga vida útil (en la operación apropiada, puede ser de hasta 5 años).
8) Protección perfecta: protección de bajo voltaje, sobre la protección del voltaje, protección contra sobrecalentamiento, protección contra cortocircuitos, sobrecargas protección.
9) Las aprobaciones CE / EMC / LVD / RoHS / CCC.
10) 2 años de garantía, soporte técnico de por vida.

Función

1. Suela función de inversión en el modo de inversión (sólo conectado a la batería, se puede ajustar a modo de trabajo normal y dormir

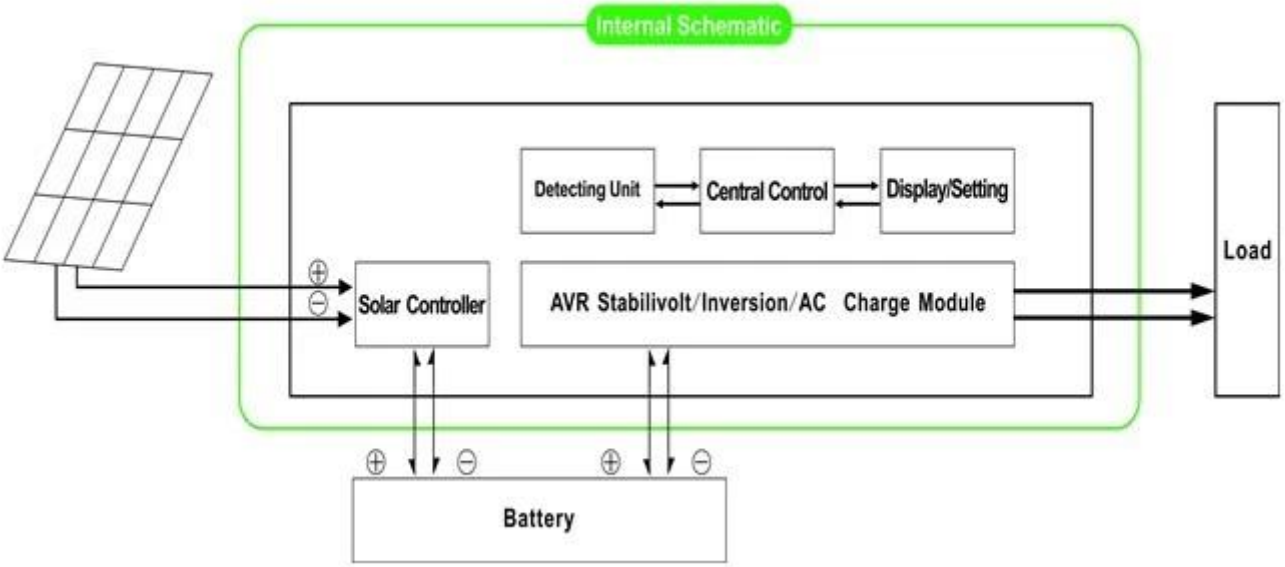

1.1 modo de trabajo normal: frecuencia en la pantalla LCD se establece como 01. No importa si hay cargas de CA conectadas al inversor o no, terminal de salida del inversor siempre tendrá tensión listo para suministrar energía a las cargas. En este modo, la pantalla LCD se mostrará como abajo:

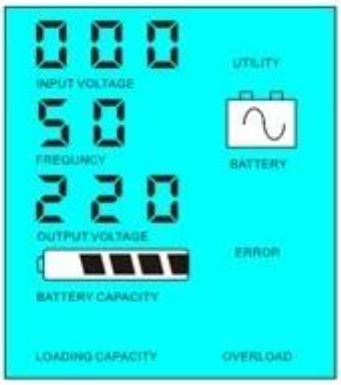

Modo de 1.2 Sleep: frecuencia en la pantalla LCD se establece como 02. Si la potencia de las cargas que conectaban a la inversor es inferior al 5% de la potencia nominal del inversor, no habrá salida del inversor. Es decir, sólo el chip del inversor está trabajando en estas condiciones y el consumo de energía es sólo 1-6W; Si la potencia de las cargas que se conectan al inversor es superior al 5% de la potencia nominal del inversor, el inversor se inicia automáticamente la función de la inversión y el suministro de energía a las cargas en 5 seg. Como se muestra a continuación:

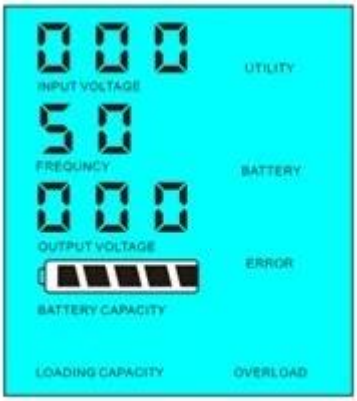

Load's power< 5% of inverter's rated power

Load's power> 5% of inverter's rated power

Introducción del sistema en este modo:

1) Sólo el panel solar carga la batería
2) único independiente fuera de la red del sistema de energía solar; adecuado para las áreas que son la falta de utilidad o que tienen rico en energía solar
2. Función de UPS en el modo de utilidad (conectado a la batería y la utilidad .can establecer como primera utilidad, el modo de espera de la batería y la batería primero, el modo de espera de utilidad.

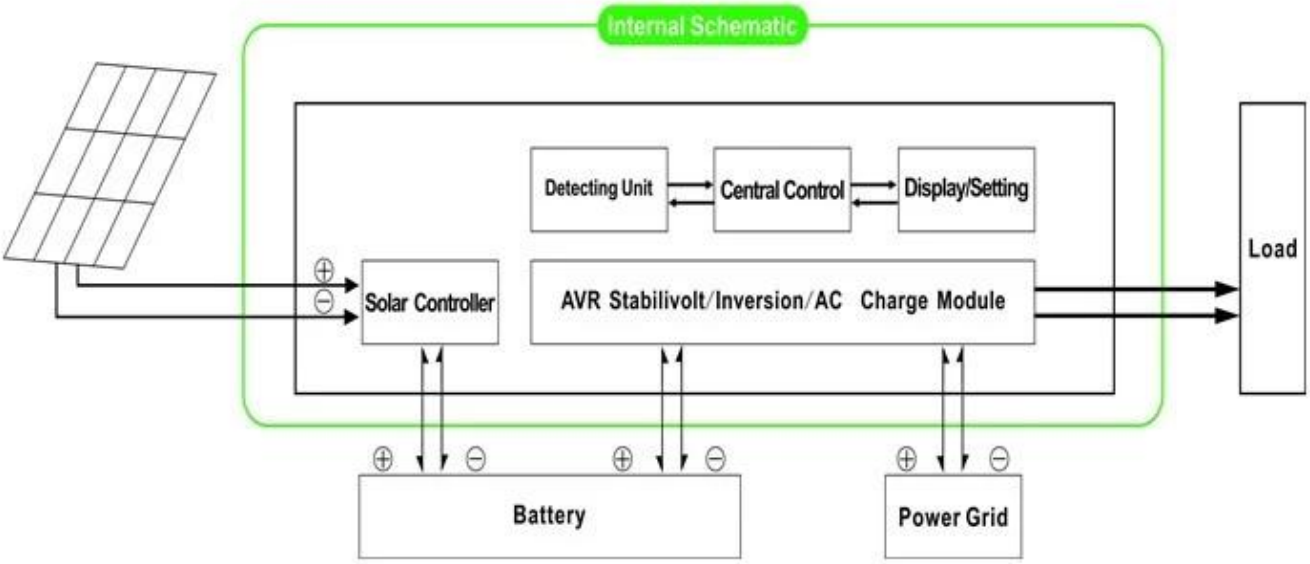

2.1. Utilidad de primera, batería UPS standby mode: frecuencia en la pantalla LCD se establece como 01. Cuando tanto la utilidad y la batería están conectados al inversor, utilidad suministrará energía a las cargas antes de la batería. Cuando la utilidad se corta, la batería continuará automáticamente para suministrar energía después de la inversión.

Los pasos son como sigue:
Paso 1: Cuando el suministro eléctrico está disponible, será de salida directamente después de la tensión se estabiliza y carga las baterías al mismo tiempo.
Paso 2: Cuando el suministro eléctrico se corta de repente, el inversor convertir la corriente continua a corriente alterna automáticamente para asegurar la fuente de alimentación ininterrumpida dentro de 5ms.
Paso 3: Cuando el suministro eléctrico vuelve a estar disponible, transferirá automáticamente a la utilidad de suministrar energía a las cargas y cargar las baterías al mismo tiempo.

Ver Flujo de trabajo de la siguiente manera.

LCD aparece como bramido:

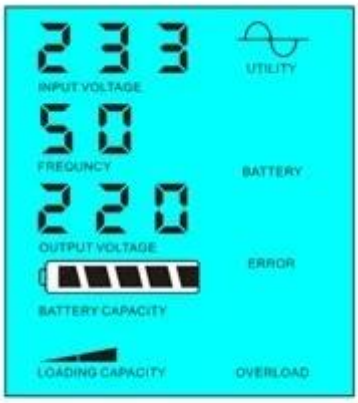

Utility supply power and charge battery

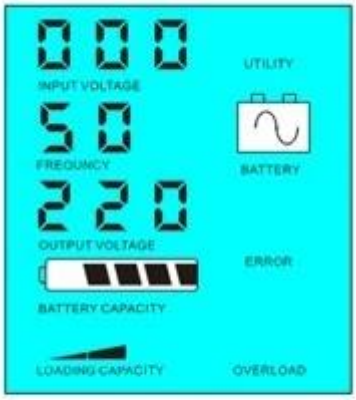

Without utility and battery supply power

Introducción del sistema en este modo:
1) Hay 2 maneras de cargar la batería, la utilidad y el panel solar
2) Este sistema es adecuado para sistemas de energía construidas en zonas que carecen de sistemas de servicios públicos o de poder que utilizan con frecuencia en áreas con / sin utilidad
2.2. Batería primero, la utilidad de espera UPS modo: frecuencia en la pantalla LCD se establece como

03. Cuando tanto la utilidad y la batería están conectados al inversor,

batería suministrará energía a las cargas antes de utilidad. Cuando la capacidad de la batería no es suficiente, la utilidad continuará suministrando energía automáticamente.
Los pasos son como sigue:
Paso 1: Cuando la batería tiene energía suficiente, suministrará energía a las cargas directamente
Paso 2: Cuando la batería no tiene suficiente potencia, transferirá automáticamente a la utilidad de suministrar energía a las cargas
Paso 3: Después de que la batería está completamente cargada (por ejemplo, regulador solar o la carga de viento), Pasará a transferir automáticamente a batería que suministra energía a las cargas.

Ver Flujo de trabajo de la siguiente manera.

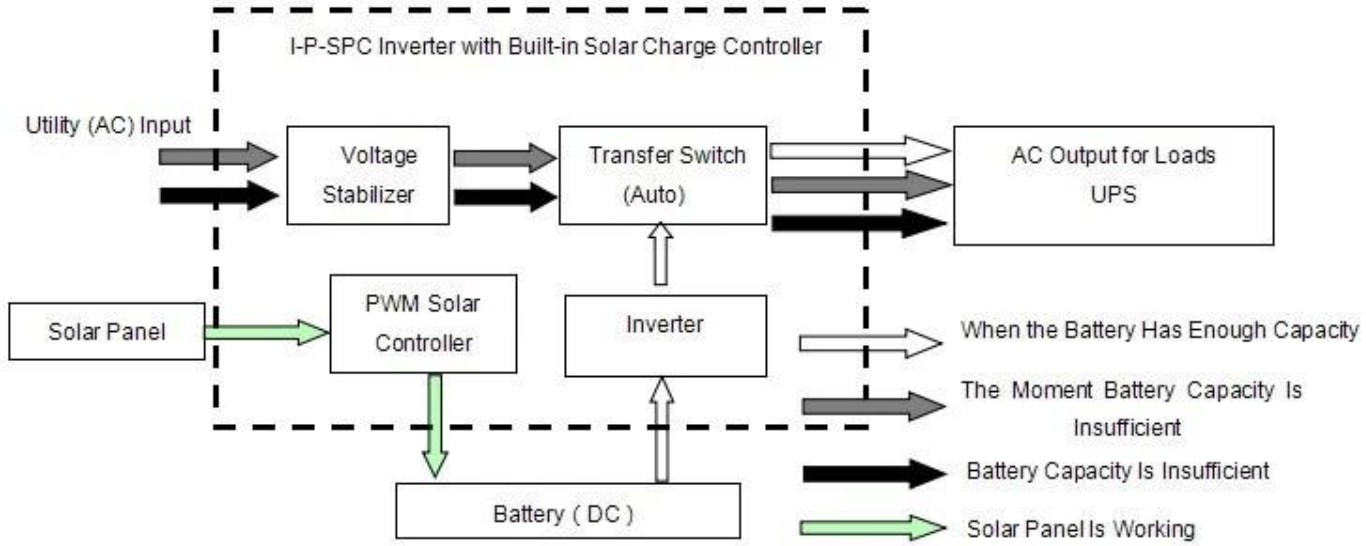

LCD aparece como bramido:

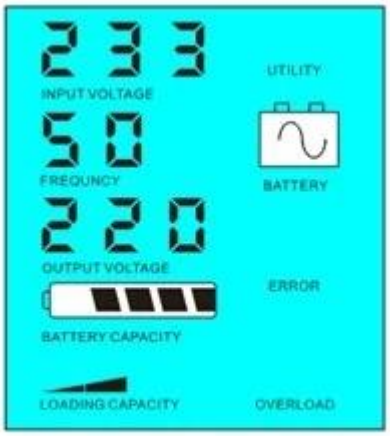

Battery has power and supply power

Battery dead, utility supply power

Introducción del sistema en este modo:
1) Sólo hay una forma de cargar la batería: el panel solar
2) Este sistema es adecuado para las áreas donde la electricidad es cara y correo
áreas MBIENTAL donde la energía solar se puede utilizar totalmente para salvar utiliypower, como la familia solar & amp; sistema de vientos y farola solar & amp; sistema de viento

Parámetro

Modo	15KVA
Capacidad de salida nominal	10KW
Potencia de pico	20KW

Voltaje de la batería (DC)		96V
Regulador solar PWM	Voltaje	96V
	Corriente	50A
	PV Max Voltaje de entrada	200V
Tamaño W x D x H (mm)		420 * 260 * 605
Tamaño del embalaje W x D x H (mm)		440 * 280 * 625
Peso neto (kg)		85
Peso bruto (kg)		95
General Parámetro		
Modo de trabajo (Ajuste)	1	Utilidad de Primera, Reserva de batería
	2	Modo de reposo, sin utilidad, el poder de carga superior al 5% de la potencia nominal, empezar a trabajar de forma automática
	3	Batería primero, en espera de utilidad
Entrada de CA	Voltaje	220V ± 35% o 110 V + 35% (Opcional)
	Frecuencia	50Hz ± 3% o 60 Hz ± 3% (Opcional)
Salida de CA	Voltaje	220V ± 3% o 230V ± 3 or240V ± 3% o 100V ± 3% o 110V ± 3% (Opcional)
	Frecuencia	50Hz ± 0,5 o 60 Hz ± 0,5 (Opcional)
Cargo de servicio público	AC Corriente de carga	0 ~ 15A
	Tiempo de carga	Dependerá de la capacidad y cantidad de batería
	Protección de la batería	Detección automática, protección de carga y descarga, Intelligent Management
Carga FV		Total Corriente de Entrada PV debe ser menor de Calificación actual
Visualización	Modo de visualización	LCD + LED
	Información de la pantalla	La tensión de entrada, tensión de salida, frecuencia de salida, capacidad de la batería, el estado de carga, información de estado
Tipo de salida de onda		Salida de onda sinusoidal pura, rate≤3 distorsión de forma de onda
Sobrecarga Capacidad		> 120% 1 min,> 130% 10s
Consumo de energía	Modo de reposo	1 ~ 6W
	Modo Normal	1 ~ 3A
Eficiencia de Conversión		80% ~ 90%
Tiempo de transferencia		< ms (CA a CC / CC a CA)
Protección		Salida de sobrecarga, cortocircuito, entrada de alta tensión, de entrada de bajo voltaje, sobrecalentamiento
Medio ambiente	Temperatura	-10 ℃ ~ 50 ℃
	Humedad	10% ~ 90%
	Altitud	≤4000m

Los parámetros anteriores con "o" significa que el parámetro tiene que hacer ajustes de fábrica según la preferencia del cliente.
La información del controlador anterior es parámetro estándar de nuestra empresa y se puede cambiar según el requisito de cliente.
Tenemos nuestra propia inversor profesional controlador y UPS R & amp; D y brindamos soporte técnico y servicio de OEM.

Diagrama de conexión

Otros

Por favor, consulte el esquema de diseño, documentos técnicos, folletos de productos, etc.
Hecho por el Departamento de Ingeniería de 5 de mayo de 2014, primera edición.